# Elektroschema
# Schéma électrique
# Schema elettrico

Anlage
Installation
Impianto

Auftrag Nr.
No de commande
N° ordine

Das Installationsmaterial, sowie alle Anschlüsse und Erdungen müssen der EN 60335-1 + EN 60335-2-102 und den örtlichen Vorschriften entsprechen.
Le Matériel d' installation ainsi que les connections et les mises à la terre doivent être conforms aux EN 60335-1 + EN 60335-2-102 et prescriptions locals.
Il materiale, come pure i raccordi e le messe a terra, devono corrispondere alle prescrizioni locali e alle EN 60335-1 + EN 60335-2-102

| | |
|---|---|
| Wärmeerzeugertyp<br>Type de producteur de chaudière<br>Tipo di produttore di calore | AEROTOP SPK 16/20 |
| Wärmeerzeuger-Ausführung<br>Version de producteur de chaleur<br>Versione di produttore di calore | Standard AEROTOP SPK 2-E-I |
| Schema Artikelnummer<br>Art. No. de schéma<br>Art. N° schema | 4255441 |

Anlage / Blatt - Verzeichnis:
Annexe / page - liste:
Impianto / Elenco Fogli


| | |
|---|---|
| A | 1-5 |
| IDU | 6, 7 |
| ODU | 8 |
| P | 15-21 |
| WAR(Master) | 9-12 |
| WAR(Slave) | 13, 14 |
| ZA | 22-24 |
| ZB | 25, 26 |


| Zustand | Aenderung/Modific. | Datum | Name | | Datum | Name |
|---|---|---|---|---|---|---|
| a | | | | Gez. Dess. | 18.12.2024 | bm |
| b | | | | | | |
| c | | | | Gepr. Contr. | 16.01.2025 | scd |
| d | | | | | | |

Elektrodokumentation
Bez./Des.1 Deckblatt / Page de garde / Copertina
Bez./Des.2

= Anlage: =A
+ Ort:
Schema/Draw W02.1.0380
Blatt/Page 1
Total Bl./Pg 26

# ODU:

Ausseneinheit/Unité extérieure/Unità esterna/

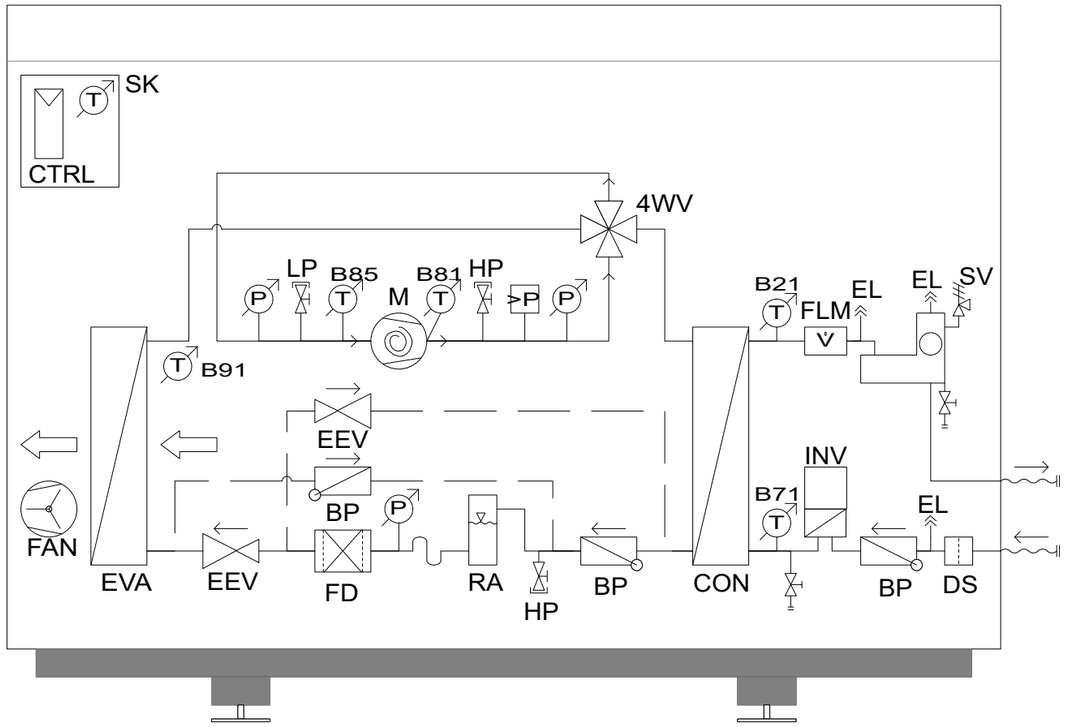


# IDU:

Inneneinheit/ Unité intérieure/Unità interna/

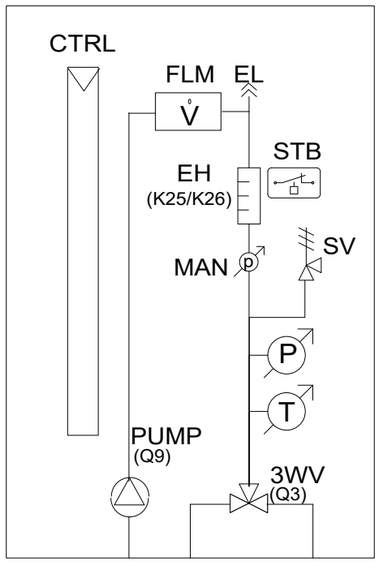


# Legende / Légende / Leggenda

**3WV** 3 Wege -Ventil
Vanne à 3 voies
Vanne à 3 voies

**4WV** 4 Wege-Ventil
Valve 4 voies
Valvola 4 vie

**BP** Rückschlagklappe
Clapet anti retour
Valvola anti ritorno

**CON** Kondensator
Condensateur
Condensatore

**CTRL** Regler
Régulateur
Regolatore

**DS** Schmutzfilter
Filtre de saleté
Filtro di saleté

**EEV** Expansionsventil
Statut détendeur gaz
Valvola di espansione

**EH** Heizstab
Cartauche chauffante
Resistenza

**EL** Entlüftung
Purge d'air
Disaerazione

**EVA** Verdampfer
évaporateur
Evaporatore

**FD** Filtertrockner
Filtre déshydrateur
Filtro essiccatore

**FAN** Ventilator
Ventilateur
Ventilatore

**FLM** Volumenstromsensor
Capteur de débit volumétrique
Sensore di portata

**HP / LP** Service Ventil
Service Valve
Servizio Valvola

**M** Kompressor
Compresseur
Compressore

**MAN** Manometer
manomètre
Manometro

**INV** Inverter
Onduleur
Inverter

**P** Drucksensor
Capteur de pression
Sensore di pressione

**>P** Druckschalter
Interrupteur à pression
Pressostato

**PUMP** Pumpe
Pompe
Pompa

**RA** Kältemittelsammler
Collecteur de réfrigérant
Collettore di refrigerante

**SK** Steuerungskasten
Boîtier de commande
Scatola di controllo

**STB** Sicherheitsthermostat
Thermostat de sécurité
Termostato di sicurezza

**SV** Sicherheitsventil
Vanne de sécurité
Valvola di sicurezza

**T** Temperatursensor
Sonde de température
Sonda di temperatura

| | | | | | | |
|---|---|---|---|---|---|---|
| a | | | | Gez. Dess. | 18.12.2024 | bm |
| b | | | | | | |
| c | | | | Gepr. Contr. | 16.01.2025 | scd |
| d | | | | | | |
| Zustand | Aenderung/Modific. | Datum | Name | | Datum | Name |

elco

| | |
|---|---|
| Type | AEROTOP SPK 16/20 |
| Bez./Des.1 | Allg. Information / Information générale |
| Bez./Des.2 | Informazioni gen. / Gen. info / Alg. informatie |

| | | | |
|---|---|---|---|
| = Anlage: =A | + Ort: | Blatt/Page | 2 |
| Schema/Draw | W02.1.0380 | Total Bl./Pg | 26 |

# Einspeisung / Alimentation / Alimentazione

## Achtung!

Absicherung Leistung mit allpolig absschaltbarem Leistungsschutzschalter (keine 3 Einzelsicherungen)

Bei externen Verbraucherkomponenten bitte die Hersteller-Bedienungsanleitung lesen!

## Attention!

Sécurisation de la puissance par disjoncteur de puissance multipolaire (pas 3 sécurités séparées)

En cas de composants consommateurs externes veuillez lire le manuel du producteur!

## Attenzione!

Protezione forza con interruttore automatico onnipolare (non 3 fusibili singoli)

In caso di componenti di consumo esterni si prega di leggere il manuale del produttore!

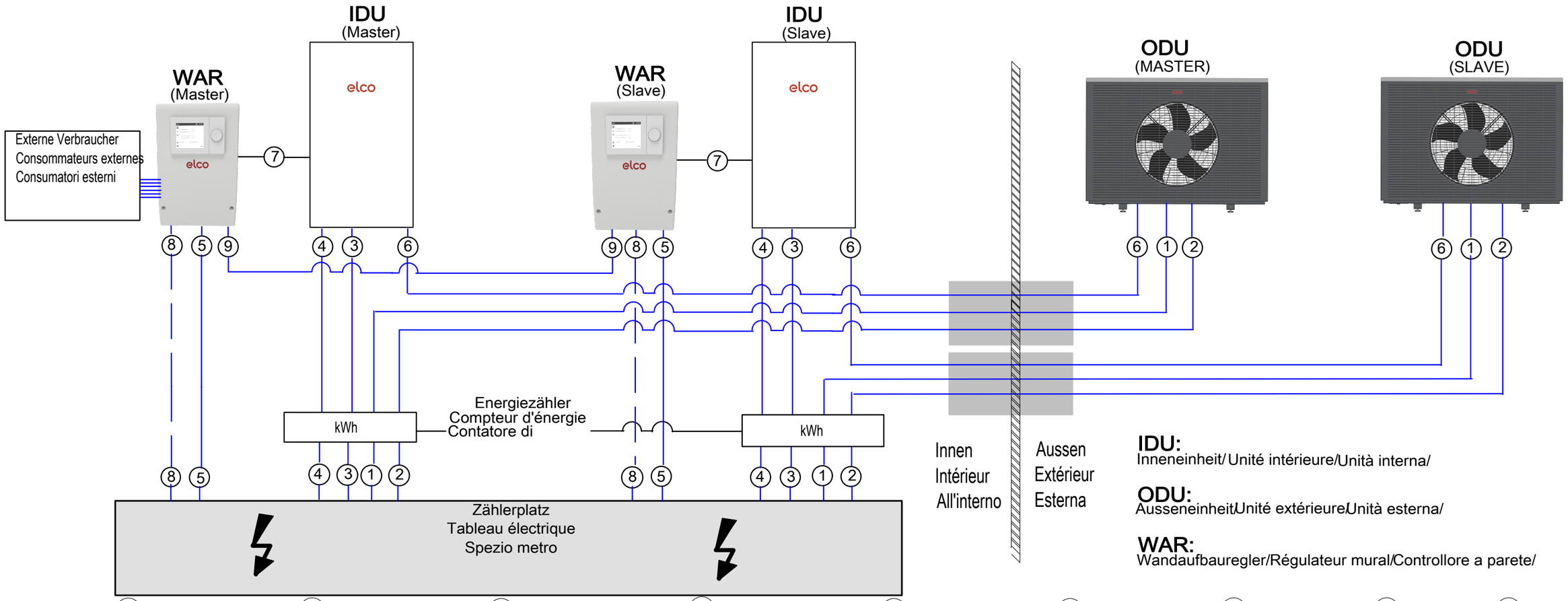


| 1 | 2 | 3 | 4 | 5 | 6 | 7 | 8 | 9 |
|---|---|---|---|---|---|---|---|---|
| Einspeisung ODU<br>Alimentation ODU<br>Alimentazione ODU | Steuerspannung ODU<br>Tension de commande ODU<br>Tension de commande ODU | Einspeisung IDU<br>Alimentation IDU<br>Alimentazione IDU | Steuerspannung IDU<br>Tension de commande IDU<br>Tensione di controllo IDU | Steuerspannung RVS<br>Tension de commande RVS<br>Tensione di controllo RVS | MODBUS+SERVICE<br>IDU-ODU | MODBUS IDU-WAR | EW-Sperre<br>EW-Barriere<br>EW-Barriera | LPB BUS |
| P+N+PE | P+N+PE | P+N+PE | P+N+PE | P+N+PE | MB+/MB-/GND | MB+/MB-/GND | EX1 | MB/DB |
| 400 V | 230 V | 400V | 230V | 230V | | | 230V | |
| 50 Hz | 50 Hz | 50 Hz | 50 Hz | 50 Hz | | | 50 Hz | |
| **SPK 16** 16A -B/C / **SPK 20** 20A -B/C | 13A/16A - B/C | 16A-B/C | 13A/16A - B/C | 13A - B/C | | | | |
| 5x2,5mm² - 5x4mm² | Min. 3x1,5mm² | 5x2,5mm² - 5x4mm² | Min. 3x1,5mm² | Min. 3x1,5mm² | Min.CAT5e/Max.30m | Min. 3 x 0,5mm²/5m inkl. | Min. 1x0,5mm² | Min. 2x0,5mm² |
| M | FAN EEV CTRL | EH | PUMP 3WV CTRL | PUMP 3WV CTRL | Netzwerkkabel RJ45<br>Câble réseau RJ45<br>Cavo di rete RJ45 | Abgeschirmte Leitungen<br>Câble blindé<br>Cavi schermati | (Option) | |

| | | | | | | | |
|---|---|---|---|---|---|---|---|
| a | | | | Gez. / Dess. | 18.12.2024 | bm | |
| b | | | | | | | |
| c | | | | Gepr. / Contr. | 16.01.2025 | scd | |
| d | | | | | | | |
| Zustand | Aenderung/Modific. | Datum | Name | | Datum | Name | |

elco

| | | | |
|---|---|---|---|
| Type | AEROTOP SPK 16/20 | = Anlage: =A | + Ort: |
| Bez./Des.1 | Allg. Information / Information générale | Schema/Draw | W02.1.0380 |
| Bez./Des.2 | Informazioni gen. / Gen. info / Alg. informatie | | |

Blatt/Page 3

Total Bl./Pg 26

Achtung: Funktionsschema nur für den Elektriker gültig!
Attention : Modèle de fonction seulement pour l'électricien!
Attenzione: Modello di funzione soltanto per l'elettricista valido!

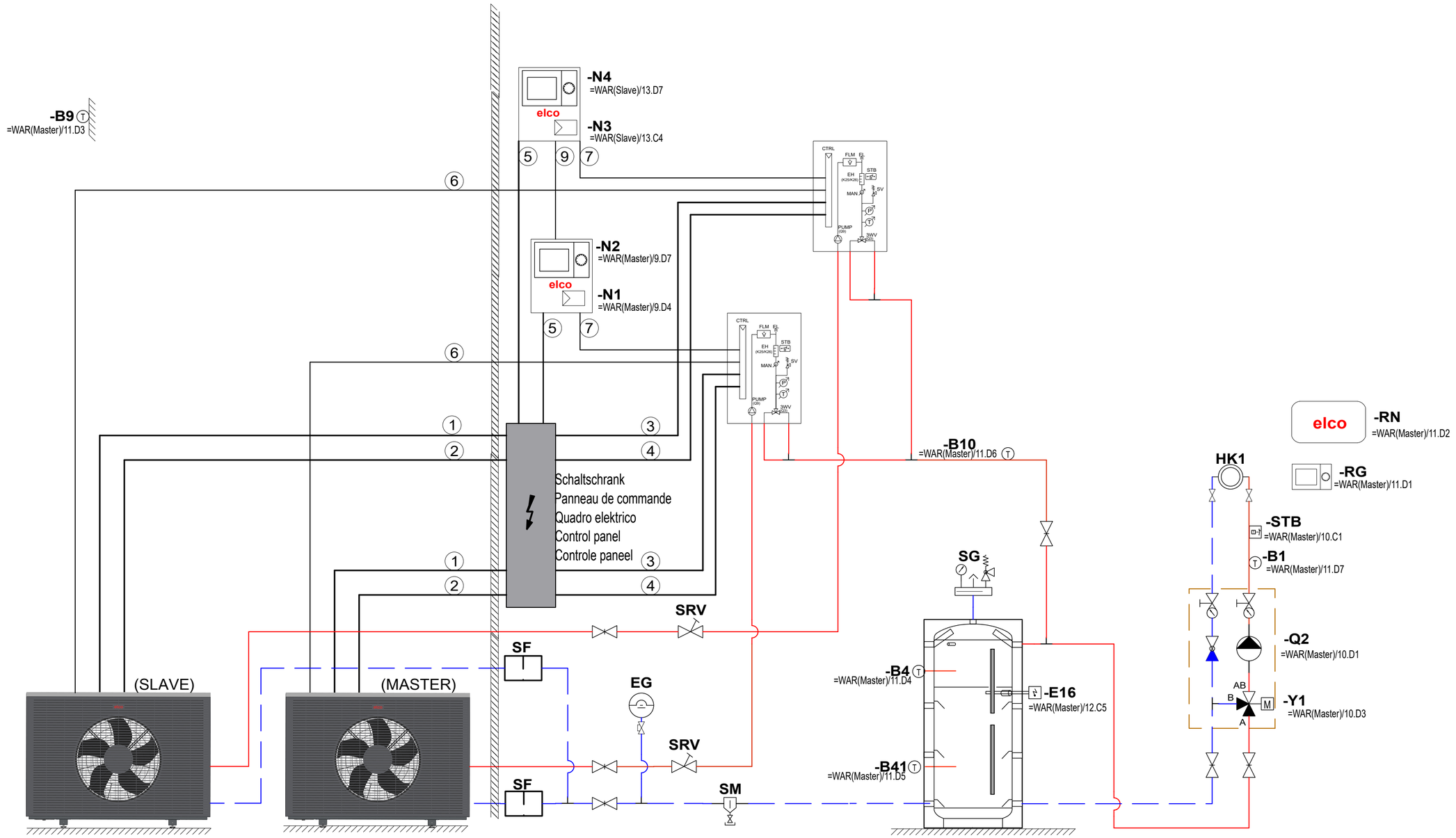


Wärmepumpe AEROTOP SPK
Pompe à chaleur AEROTOP SPK
Pompa di calore AEROTOP SPK

Wärmepumpe AEROTOP SPK
Pompe à chaleur AEROTOP SPK
Pompa di calore AEROTOP SPK

Pufferspeicher
Ballon tampon
Accum. tampone

| | |
|---|---|
| ①/③: | 3x400V~ |
| ②/④/⑤: | 1x230V~ |
| ⑥: | MODBUS + Service |
| ⑦: | MODBUS |
| ⑨: | LPB BUS |

| | | | | | | | |
|---|---|---|---|---|---|---|---|
| a | | | | Gez. Dess. | 18.12.2024 | bm | |
| b | | | | | | | |
| c | | | | Gepr. Contr. | 16.01.2025 | scd | |
| d | | | | | | | |
| Zustand | Aenderung/Modific. | Datum | Name | | Datum | Name | |

elco

| | | | |
|---|---|---|---|
| Typ | AEROTOP SPK 16/20 | = Anlage: =A | + Ort: |
| Bez./Des.1 | Hydraul./Hydrauliq./Idraulica/Hydraul./Hydraulica | Schema/Draw | W02.1.0380 |
| Bez./Des.2 | Standard 2-E-I | | |

Blatt/Page 4
Total Bl./Pg 26

# Legende / Légende / Leggenda

**B1** Vorlauffühler
Sonde de départ
Sonda mandata

**B4** Pufferspeicherfühler oben
Sonde de ballon tamp. en haut
Sonda temp. accum. alto

**B9** Aussenfühler
Sonde extérieure
Sonda esterna

**B10** Schienenvorlauffühler
Sonde de temp. départ du rail
Sonda termica mandata esterna

**B41** Pufferspeicherfühler unten
Sonde de ballon tamp. en bas
Sonda temp. accum. sotto

**E16** Elektroheizeinsatz Pufferspeicher (Option)
élément chauffant électrique du ballon tampon (Option)
Resistenza elettrica accum. tampone (Opzione)

**EG** Expansionsgefäss
Vase d'expansion
Vaso d'espansione

**HK1** Heizkreis
Circuit de chauffage
Circuito riscaldamento

**N1** Wärmepumpenregler
**N3** Régulateur de pompe à chaleur
Regolatore per termopompa

**N2** Bedieneinheit
**N4** Unité de contrôle
Unità di controllo

**Q2** Heizkreispumpe
Pompe de circuit de chauffage
Pompa di circuito di riscald.

**RG** Raumgerät (Option)
Appareil d`ambiance (Option)
Comando a distanza (Opzione)

**RN** Remocon NET B (Option)
Remocon NET B (Option)
Remocon NET B (Opzione)

**SF** Schmutzfilter
Filtre de saleté
Filtro di saleté

**SG** Sicherheitsgruppe
Groupe de sécurité
Gruppo di sicurezza

**SM** Schlammabscheider
Séparateur de boue
Filtro di saleté

**SRV** Strangregulierventil
Saupape de réglage
Valvola di messe a punto

**STB** Sicherheitsthermostat für Bodenheizung (Option)
Thermostat de sécurité pour chauffage par le sol (Option)
Termostato di sicurezza per pannelli radianti (Opzione)

**Y1** Mischerantrieb
Entraînement de mélange
Comando valvola miscelazione

| | | | | | | |
|---|---|---|---|---|---|---|
| a | | | | Gez. Dess. | 18.12.2024 | bm |
| b | | | | | | |
| c | | | | Gepr. Contr. | 16.01.2025 | scd |
| d | | | | | | |
| Zustand | Aenderung/Modific. | Datum | Name | | Datum | Name |

elco

| | |
|---|---|
| Typ | AEROTOP SPK 16/20 |
| Bez./Des.1 | Legende / Légende / Leggenda / Legend / Legenda |
| Bez./Des.2 | Standart 2-E-I |

= Anlage: =A

+ Ort:

Schema/Draw W02.1.0380

Blatt/Page 5

Total Bl./Pg 26

+AEROTOP SPK

**Master / Slave**

# Inneneinheit / unité intérieure / unità interna (IDU)

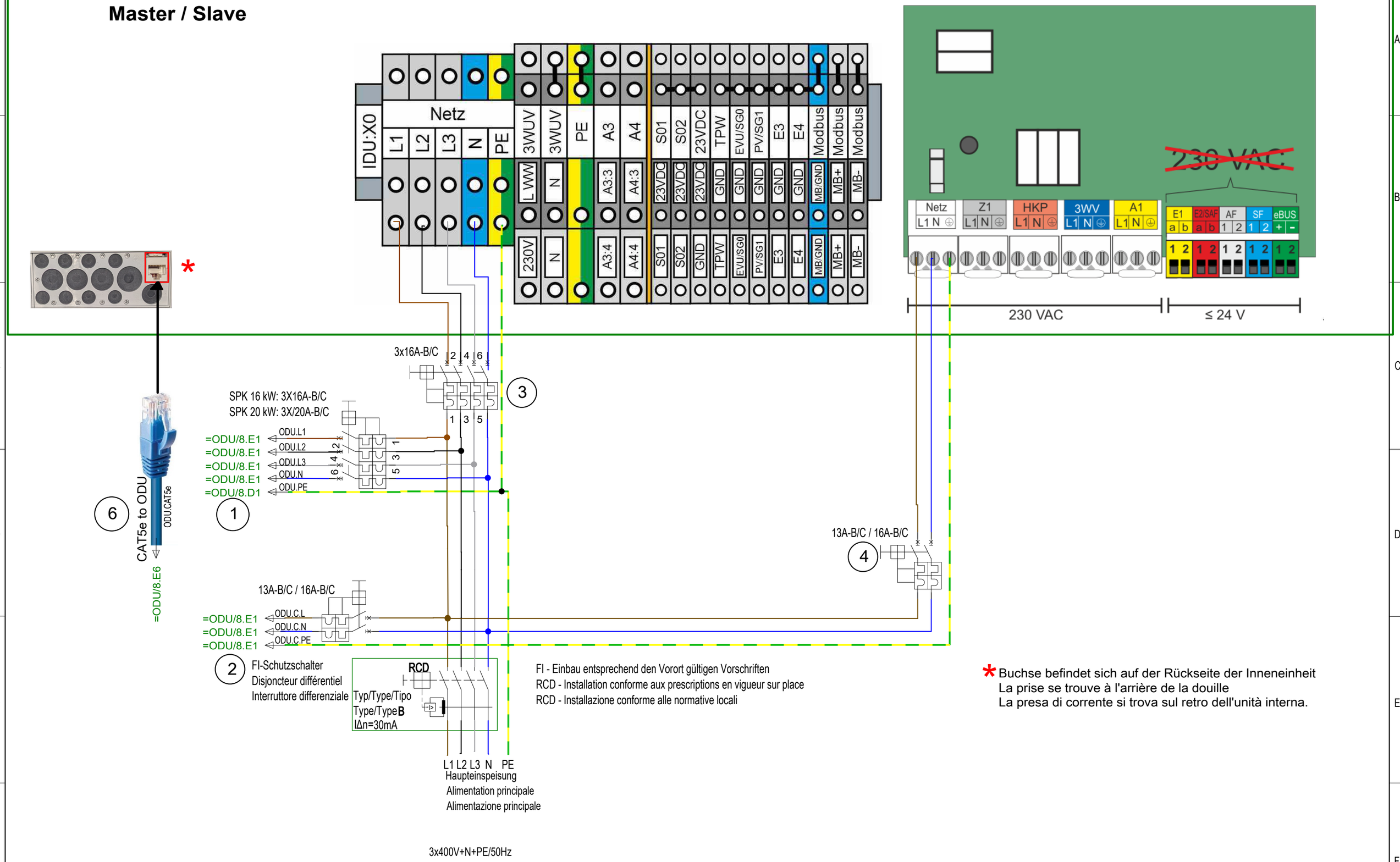


FI - Einbau entsprechend den Vorort gültigen Vorschriften
RCD - Installation conforme aux prescriptions en vigueur sur place
RCD - Installazione conforme alle normative locali

* Buchse befindet sich auf der Rückseite der Inneneinheit
La prise se trouve à l'arrière de la douille
La presa di corrente si trova sul retro dell'unità interna.

| | | | | | | | | | | | |
|---|---|---|---|---|---|---|---|---|---|---|---|
| a | | | | Gez. Dess. | 18.12.2024 | bm | elco | Type | AEROTOP SPK 16/20 | = Anlage: =IDU | + Ort: | Blatt/Page 6 |
| b | | | | | | | | | | | | |
| c | | | | Gepr. Contr. | 16.01.2025 | scd | | Bez./Des.1 | Stromlaufplan/Schéma de circuits/Schema circuitale | Schema/Draw W02.1.0380 | | Total Bl./Pg 26 |
| d | | | | | | | | Bez./Des.2 | | | | |
| Zustand | Aenderung/Modific. | Datum | Name | | Datum | Name | | | | | | |

+AEROTOP SPK

**Master / Slave**

# Inneneinheit / unité intérieure / unità intern (IDU)

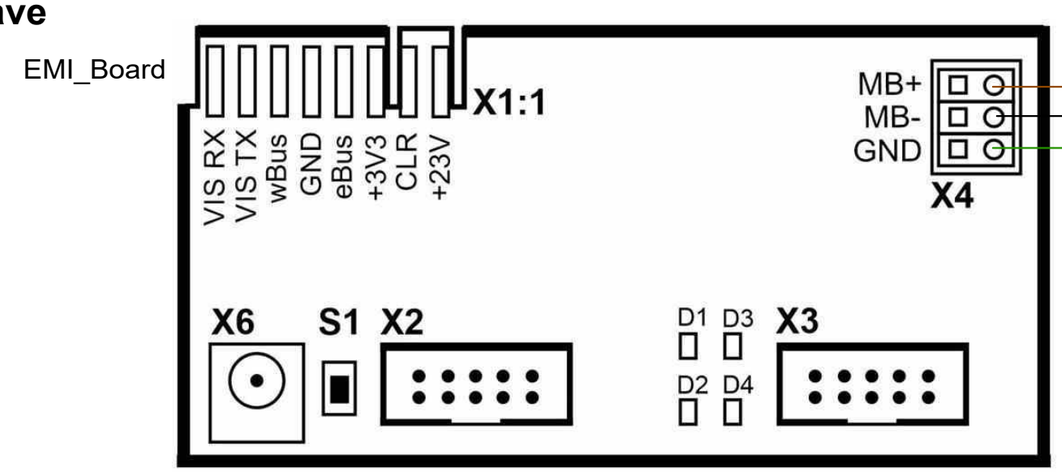


5m MODBUS-Kabel bereits vorverdrahtet
5m Câble MODBUS déjà précâblé
5m Cavo MODBUS già precablato

MODBUS.RVS.GND
=WAR(Master)/9.E2
=WAR(Slave)/13.E2

MODBUS.RVS.MB-
=WAR(Master)/9.E2
=WAR(Slave)/13.E2

MODBUS.RVS.MB+
=WAR(Master)/9.E2
=WAR(Slave)/13.E2

7

| | | | | | | | | | | |
|---|---|---|---|---|---|---|---|---|---|---|
| a | | | | Gez. Dess. | 18.12.2024 | bm | elco | Type AEROTOP SPK 16/20 | = Anlage: =IDU | + Ort: | Blatt/Page 7 |
| b | | | | | | | | | | | |
| c | | | | Gepr. Contr. | 16.01.2025 | scd | | Bez./Des.1 Stromlaufplan/Schéma de circuits/Schema circuitale | Schema/Draw W02.1.0380 | | Total Bl./Pg 26 |
| d | | | | | | | | | | | |
| Zustand | Aenderung/Modific. | Datum | Name | | Datum | Name | | Bez./Des.2 | | | |

+AEROTOP SPK

# Ausseneinheit / Unité extérieure / Unità esterna (ODU)

**Master / Slave**

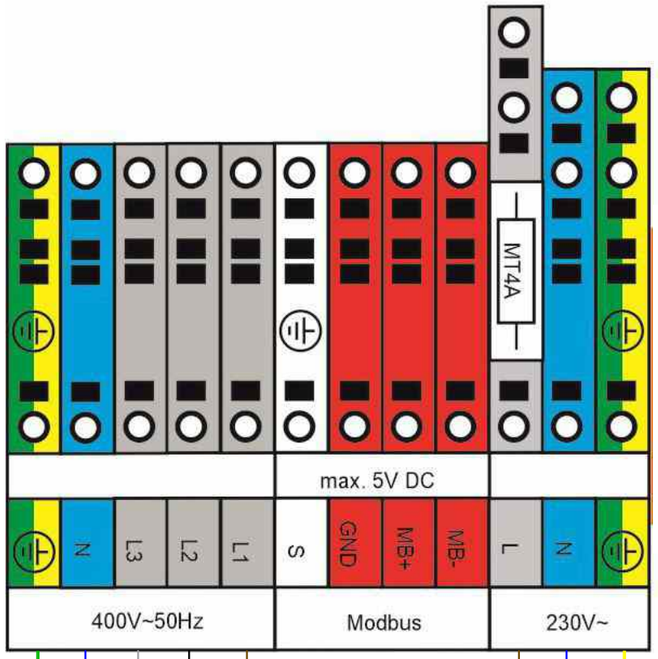


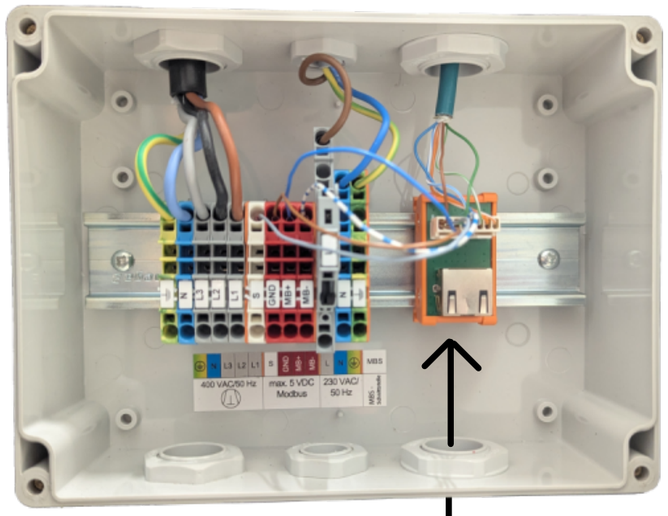

1
=IDU/6.D2 ODU.PE
=IDU/6.D2 ODU.N
=IDU/6.D2 ODU.L3
=IDU/6.D2 ODU.L2
=IDU/6.C2 ODU.L1

2
=IDU/6.E2 ODU.C.L
=IDU/6.E2 ODU.C.N
=IDU/6.E2 ODU.C.PE

6
CAT5e from IDU
ODU.CAT5e
=IDU/6.D1

| | | | | | | | | | | | |
|---|---|---|---|---|---|---|---|---|---|---|---|
| a | | | | Gez. | 18.12.2024 | bm | elco | Type | AEROTOP SPK 16/20 | = Anlage: =ODU | + Ort: | Blatt/Page 8 |
| b | | | | Dess. | | | | | | | | |
| c | | | | Gepr. | 16.01.2025 | scd | | Bez./Des.1 | Stromlaufplan/Schéma de circuits/Schema circuitale | Schema/Draw W02.1.0380 | | Total Bl./Pg 26 |
| d | | | | Contr. | | | | Bez./Des.2 | Circuit diagram / Elektrisch schema | | | |
| Zustand | Aenderung/Modific. | Datum | Name | | Datum | Name | | | | | | |

+AEROTOP SPK

# Wandaufbauregler/Régulateur mural/Controllo a parete (WAR) Master

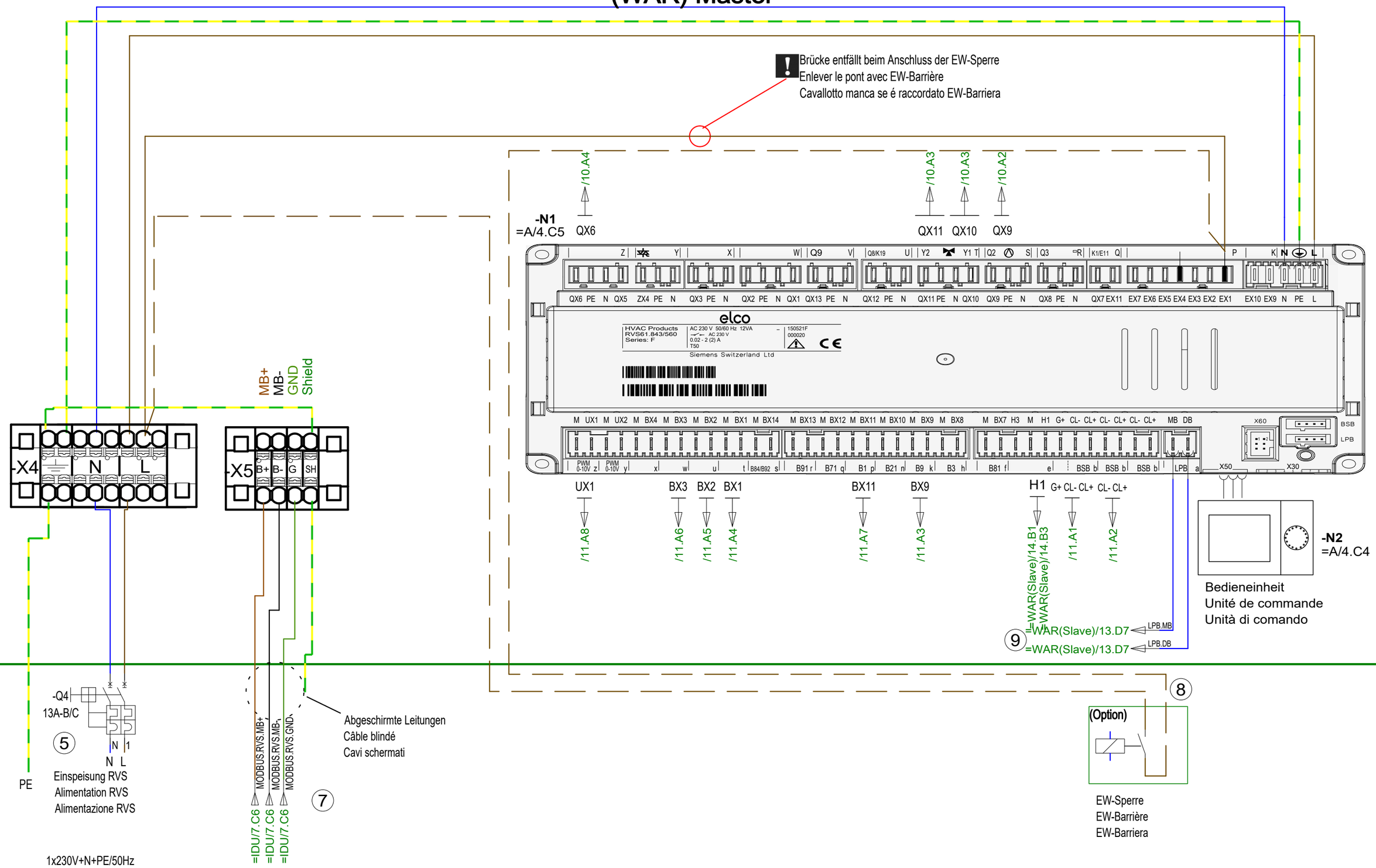


| | | | | | | |
|---|---|---|---|---|---|---|
| a | | | | Gez. | 18.12.2024 | bm |
| b | | | | Dess. | | |
| c | | | | Gepr. | 16.01.2025 | scd |
| d | | | | Contr. | | |
| Zustand | Aenderung/Modific. | Datum | Name | | Datum | Name |

elco

| | |
|---|---|
| Type | AEROTOP SPK 16/20 |
| Bez./Des.1 | Stromlaufplan/Schéma de circuits/Schema circuitale |
| Bez./Des.2 | Circuit diagram / Elektrisch schema |

= Anlage: =WAR(Master)

+ Ort:

Schema/Draw W02.1.0380

Blatt/Page 9

Total Bl./Pg 26

+AEROTOP SPK

# Wandaufbauregler/Régulateur mural/Controllo a parete (WAR) Master

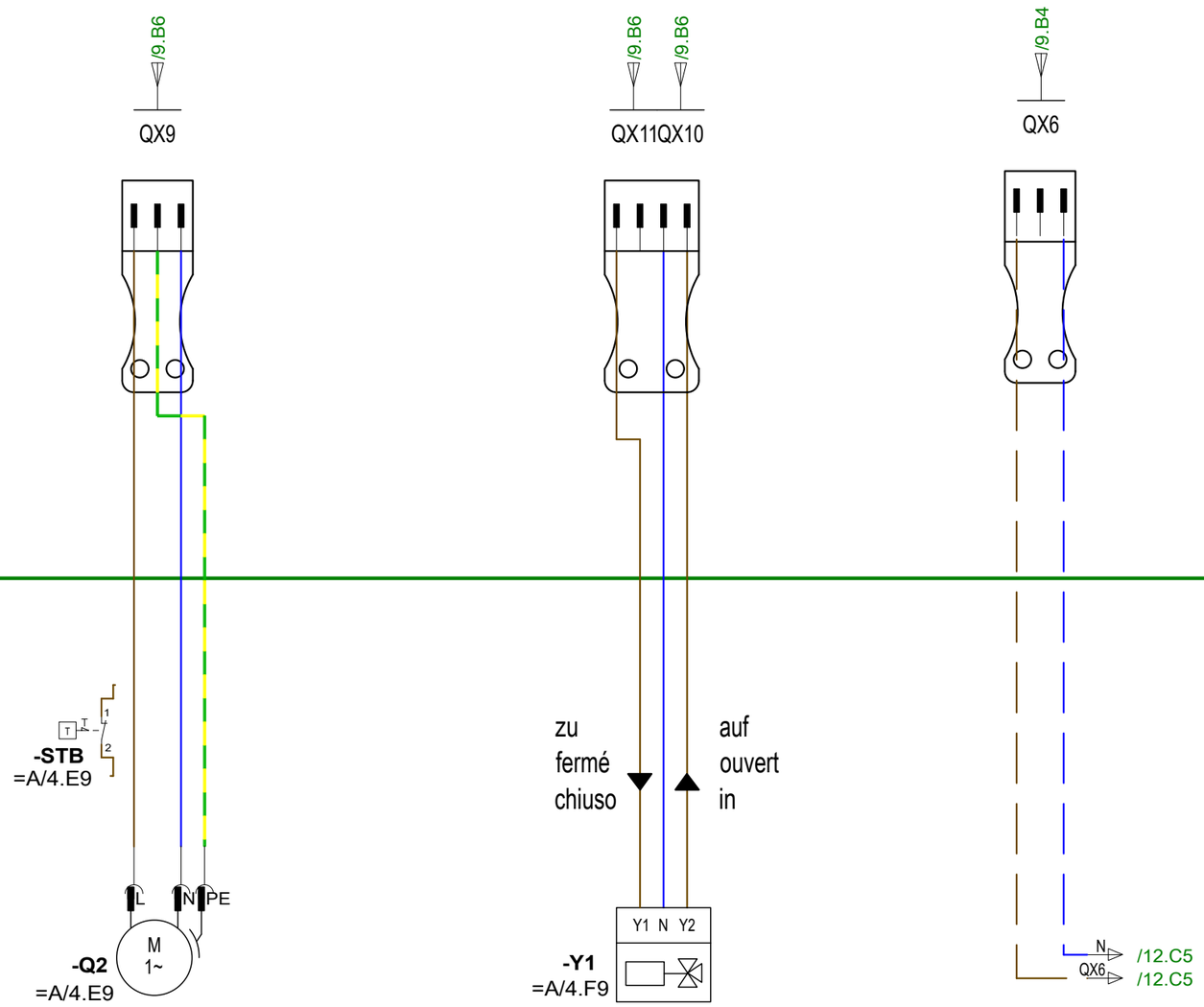


Heizkreispumpe 1
Circulateur du circuit de chauffe 1
Pompa circuito riscaldamento 1

(max. 2A)

Mischerantrieb
Entraînement de mélange
Comando valvola miscelazione

Elektroheizeinsatz Pufferspeicher
élément chauffant électrique du ballon tampon
Resistenza elettrica accum. tampone

**(Option)**

**STB** Sicherheitsthermostat für Bodenheizung (Option)
Thermostat de sécurité pour chauffage par le sol (Option)
Termostato di sicurezza per pannelli radianti (Opzione)

| | | | | | | |
|---|---|---|---|---|---|---|
| a | | | | Gez. | 18.12.2024 | bm |
| b | | | | Dess. | | |
| c | | | | Gepr. | 16.01.2025 | scd |
| d | | | | Contr. | | |
| Zustand | Aenderung/Modific. | Datum | Name | | Datum | Name |

elco

| | | | |
|---|---|---|---|
| Type | AEROTOP SPK 16/20 | = Anlage: =WAR(Master) | + Ort: |
| Bez./Des.1 | Stromlaufplan/Schéma de circuits/Schema circuitale | Schema/Draw | W02.1.0380 |
| Bez./Des.2 | Circuit diagram / Elektrisch schema | | |

Blatt/Page 10
Total Bl./Pg 26

+AEROTOP SPK

# Wandaufbauregler/Régulateur mural/Controllo a parete (WAR) Master

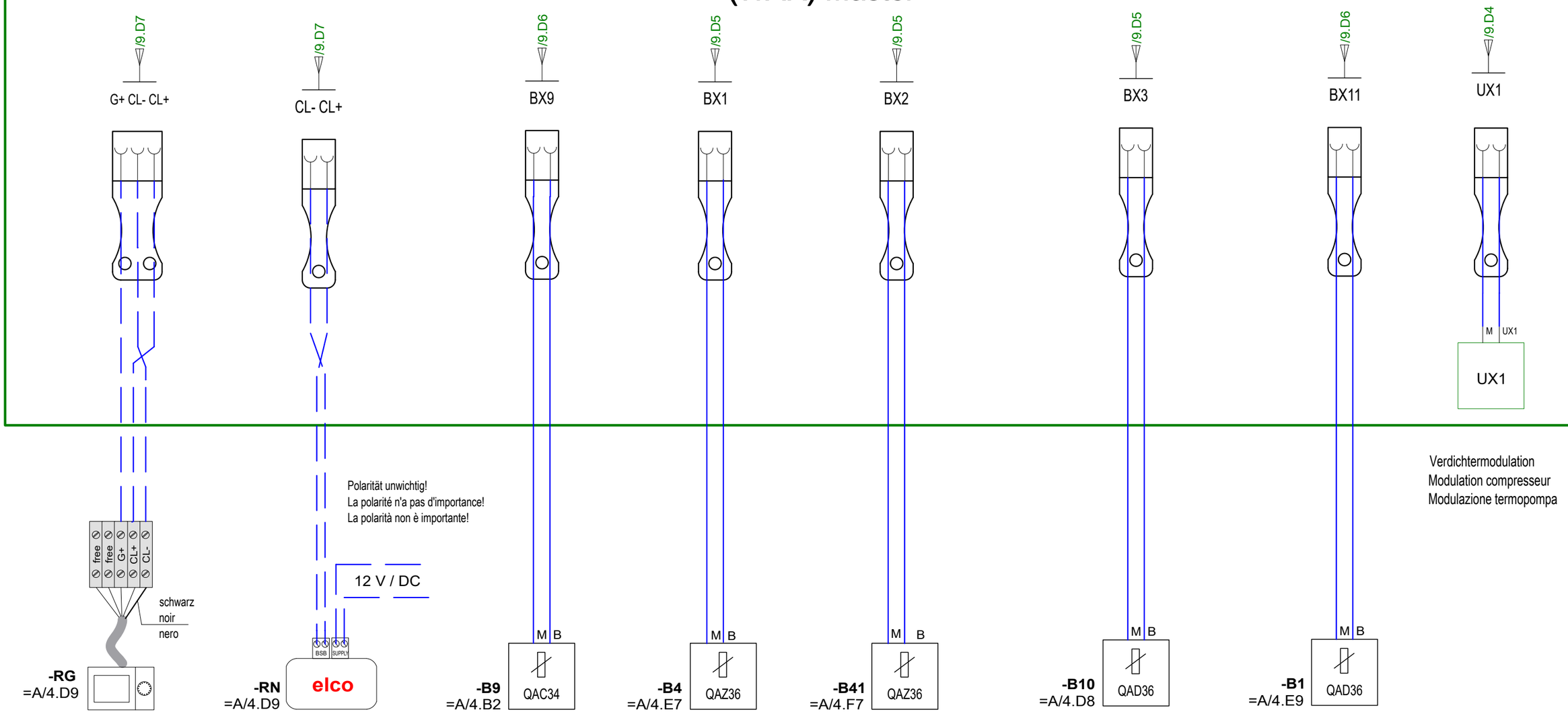


Raumgerät
Appareil d`ambiance
Comando a distanza

(Option)

Remocon NET B
Remocon NET B
Remocon NET B

(Option)

Aussenfühler
Sonde extérieure
Sonda esterna

Pufferspeicher-
fühler oben
Sonde de ballon
tamp. en haut
Sonda temp.
accum. alto

Pufferspeicherfühler unten
Sonde de ballon tamp. en bas
Sonda temp. accum. sotto

Schienenvorlauffühler
Sonde de temp. départ du rail
Sonda termica mandata esterna

Vorlauffühler
Sonde de départ
Sonda mandata

Verdichtermodulation
Modulation compresseur
Modulazione termopompa

**!** Siehe Montageanleitung!
Voir les instructions de montage!
Vedi istruzioni di montaggio!

| | | | | | | | | | | | |
|---|---|---|---|---|---|---|---|---|---|---|---|
| a | | | | Gez. | 18.12.2024 | bm | elco | Type | AEROTOP SPK 16/20 | = Anlage: =WAR(Master) | + Ort: | Blatt/Page 11 |
| b | | | | Dess. | | | | | | | | |
| c | | | | Gepr. | 16.01.2025 | scd | | Bez./Des.1 | Stromlaufplan/Schéma de circuits/Schema circuitale | | | |
| d | | | | Contr. | | | | | | Schema/Draw | W02.1.0380 | Total Bl./Pg 26 |
| Zustand | Aenderung/Modific. | Datum | Name | | Datum | Name | | Bez./Des.2 | Circuit diagram / Elektrisch schema | | | |

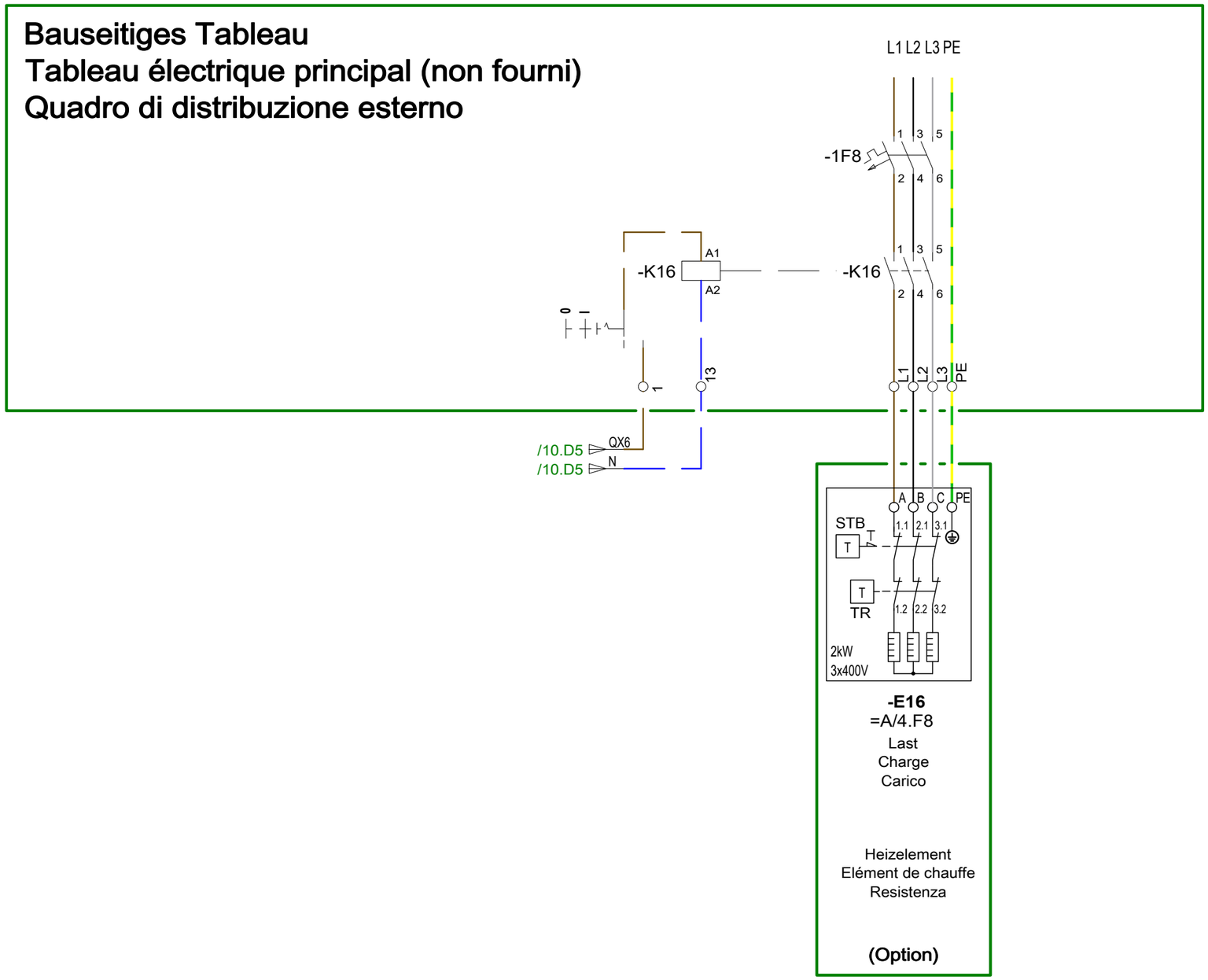


| | | | | | | | | | | | |
|---|---|---|---|---|---|---|---|---|---|---|---|
| a | | | | Gez. Dess. | 18.12.2024 | bm | elco | Type | AEROTOP SPK 16/20 | = Anlage: =WAR(Master) | + Ort: | Blatt/Page 12 |
| b | | | | | | | | | | | | |
| c | | | | Gepr. Contr. | 16.01.2025 | scd | | Bez./Des.1 | Stromlaufplan/Schéma de circuits/Schema circuitale | Schema/Draw W02.1.0380 | | Total Bl./Pg 26 |
| d | | | | | | | | | | | | |
| Zustand | Aenderung/Modific. | Datum | Name | | Datum | Name | | Bez./Des.2 | Circuit diagram / Elektrisch schema | | | |

# +AEROTOP SPK Wandaufbauregler/Régulateur mural/Controllo a parete (WAR) Slave

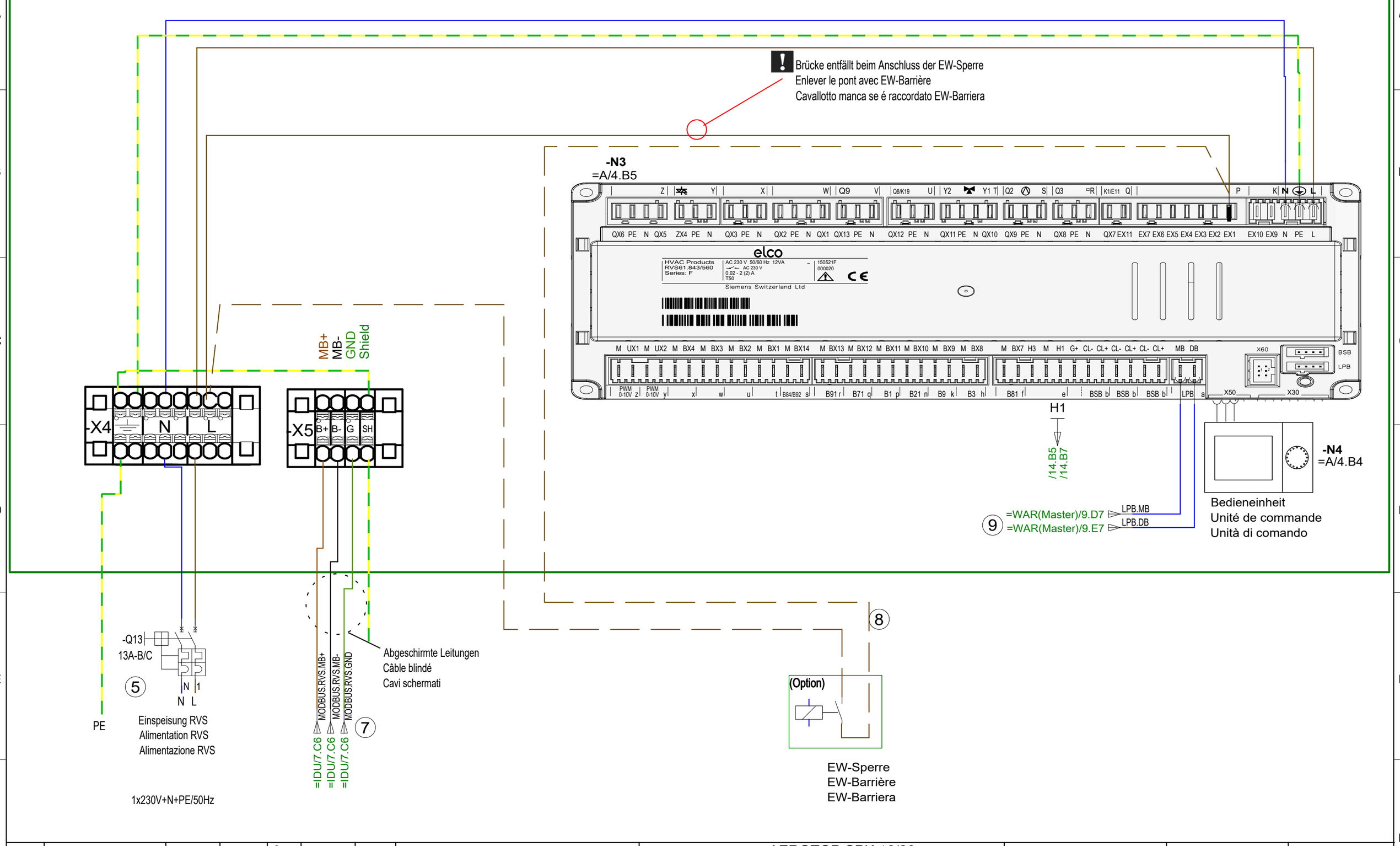


| | | | | | | | | | | | |
|---|---|---|---|---|---|---|---|---|---|---|---|
| a | | | | Gez. | 18.12.2024 | bm | elco | Type | AEROTOP SPK 16/20 | = Anlage: =WAR(Slave) | + Ort: |
| b | | | | Dess. | | | | | | | Blatt/Page 13 |
| c | | | | Gepr. | 16.01.2025 | scd | | Bez./Des.1 | Stromlaufplan/Schéma de circuits/Schema circuitale | Schema/Draw W02.1.0380 | |
| d | | | | Contr. | | | | | | | Total Bl./Pg 26 |
| Zustand | Aenderung/Modific. | Datum | Name | | Datum | Name | | Bez./Des.2 | Circuit diagram / Elektrisch schema | | |

# Option Energiezähler / Option Compteur d'énergie / Opzine Contatore energia

## Zusätzliche Anschlüsse / Connexions supplémentaires / Connessioni aggiuntive

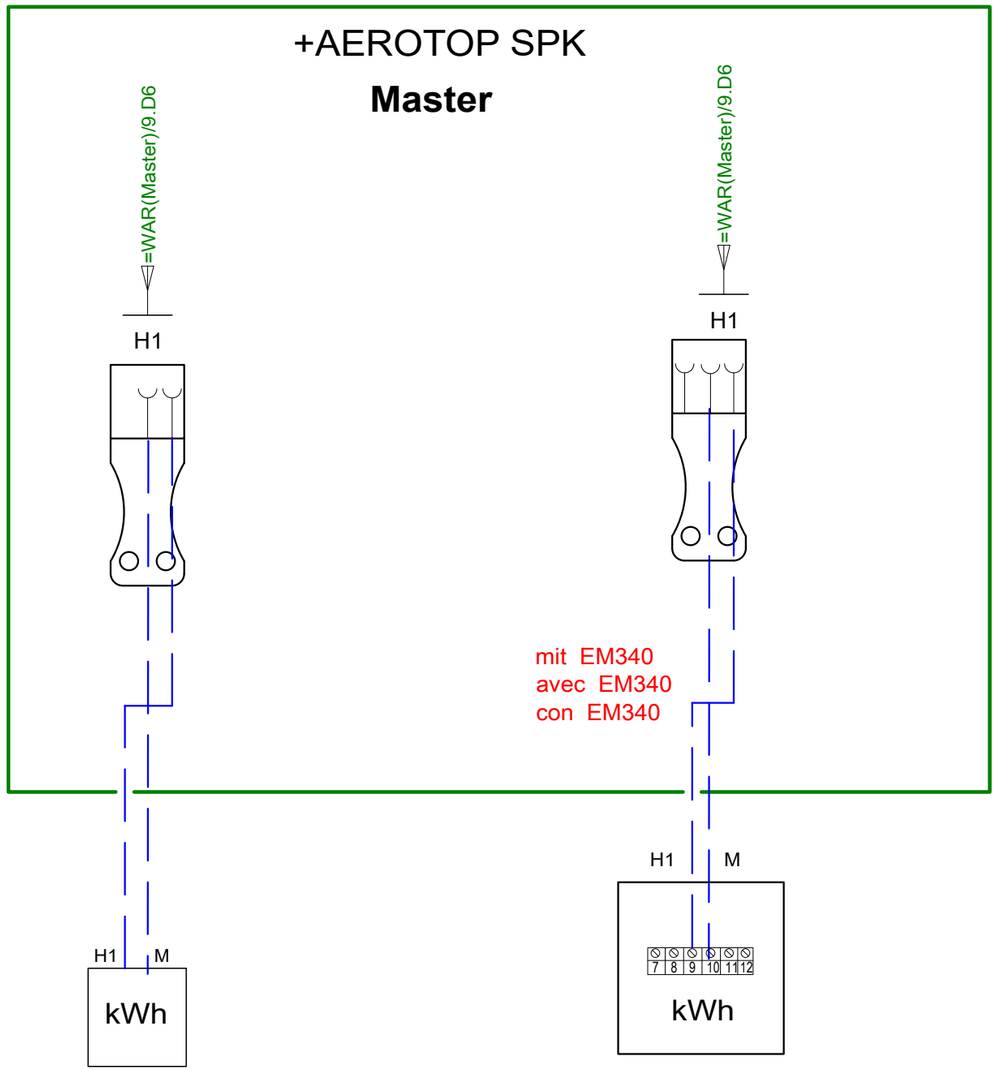


Strommessung
Messure du courant
Misurazione corrente

Strommessung EM340
Messure du courant EM340
Misurazione corrente EM340

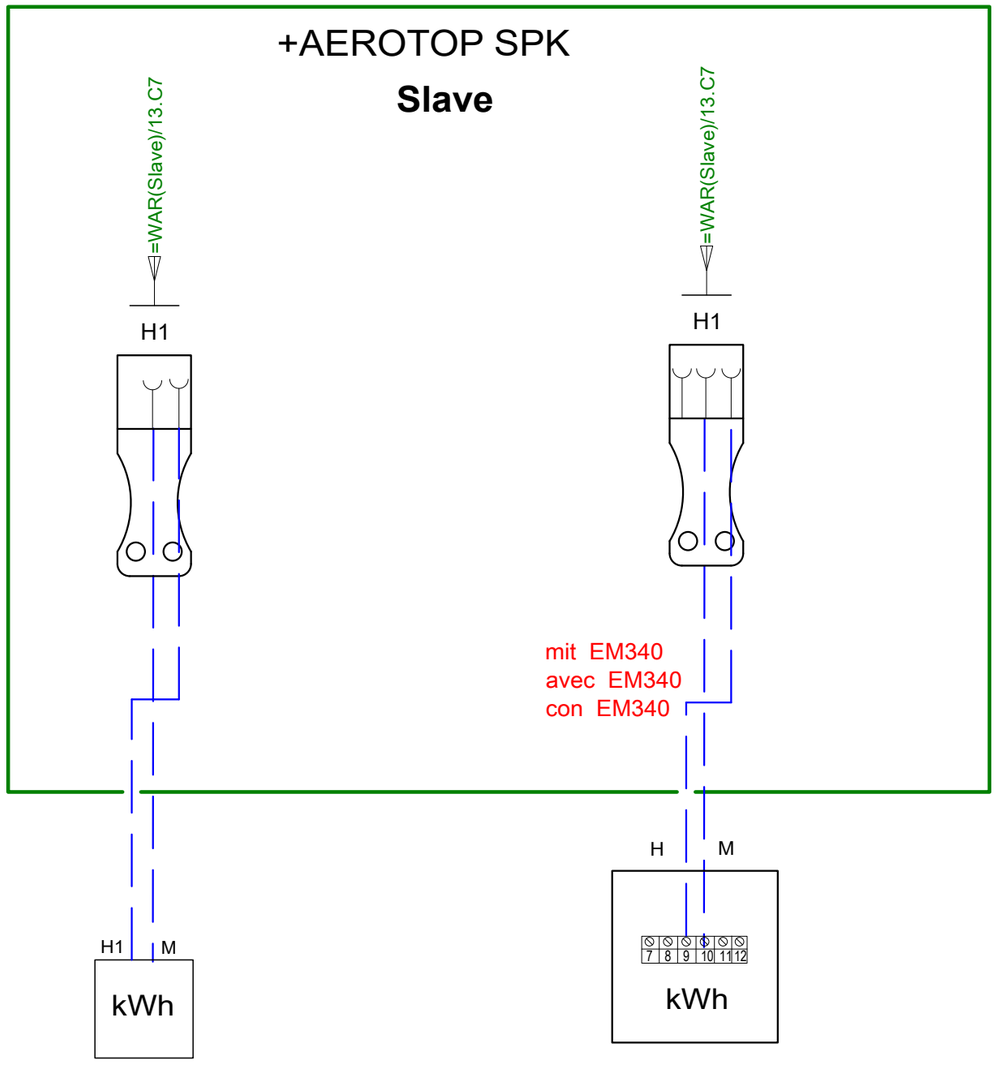


Strommessung
Messure du courant
Misurazione corrente

Strommessung EM340
Messure du courant EM340
Misurazione corrente EM340

| | | | | | | | | | | | |
|---|---|---|---|---|---|---|---|---|---|---|---|
| a | | | | Gez. | 18.12.2024 | bm | elco | Type | AEROTOP SPK 16/20 | = Anlage: =WAR(Slave) | + Ort: | Blatt/Page 14 |
| b | | | | Dess. | | | | | | | | |
| c | | | | Gepr. | 16.01.2025 | scd | | Bez./Des.1 | Zusätzliche Anschlüsse | | | |
| d | | | | Contr. | | | | Bez./Des.2 | Energiezähler | Schema/Draw W02.1.0380 | | Total Bl./Pg 26 |
| Zustand | Aenderung/Modific. | Datum | Name | | Datum | Name | | | | | | |

| Menü<br>Menue<br>Menu | RVS61.843 ZNR | Ebene<br>Niveau<br>Livello | Funktion<br>Fonction<br>Funzione | Standardwert<br>Valeur standard<br>Valore standard | Min.<br>Min.<br>Min. | Max.<br>Max.<br>Max. | Einheit<br>Unité<br>Unità | Aenderung<br>Modification<br>Modifica |
|---|---|---|---|---|---|---|---|---|
| Parameter-Checkliste für Inbetriebnahme<br>Check list paramétrage<br>Check list parametri | | | | | | | | |
| Achtung: Werte in Klammer ( ) nur aktivieren, wenn vorhanden<br>Attention: Les valeurs entre parenthèses ( ) activer seulement si la est disponible<br>Attienzione: Valori in parentesi ( ) attivare solo quando disponibile | | | | | | | | |
| Wärmepumpe mittels Betriebsarttaste in Standby schalten um unbeabsichtiges Anlaufen zu verhindern<br>Pompe à chaleur par la touche de mode dans le mode de veille pour éviter tout démarrage accidentel<br>Pompa di calore dal pulsante di modalità di interruttore di attesa per evitare accidentali start-up | | | | | | | | |
| WP 1 Master | | | | | | | | |
| Bedieneinheit<br>Unité de commande<br>Unità di comando | 20 | E | Sprache<br>Langue<br>Lingua | Deutsch<br>Allemand<br>Tedesco | | | | * |
| | 40 | I | Einsatz als<br>Utilisation comme<br>Impiego per | Bediengerät 1<br>Interface utilisateur 1<br>Unità di comando 1 | 1 | 4 | | * |
| | 42 | I | Zuordnung Raumgerät 1<br>Affectation unité amb. 1<br>Asseg. unità amb. 1 | Heizkreis 1<br>Circuit de chauffage 1<br>Circuito riscaldamento 1 | 1 | 3 | | * |
| | 48 | I | Wärmer/kälter Gerät 1<br>Plus chaud/froid appareil 1<br>Disp. più caldo/più fred | Keine<br>Pas de<br>Nessuna funzione | 0 | 3 | | * |
| Uhrzeit und Datum<br>horaire et date<br>orario e data | 1 | E | Stunden<br>Heures<br>Ore | | 00:00 | 23:59 | hh:mm | * |
| | 2 | E | Tag / Monat<br>Jour / mois<br>Mese / giorno | | 1,01 | 31,12 | tt.MM | * |
| | 3 | E | Jahr<br>An<br>Anno | | 2004 | 2099 | jjjj | * |

| Menü<br>Menue<br>Menu | RVS61.843 ZNR | Ebene<br>Niveau<br>Livello | Funktion<br>Fonction<br>Funzione | | Standardwert<br>Valeur standard<br>Valore standard | Min.<br>Min.<br>Min. | Max.<br>Max.<br>Max. | Einheit<br>Unité<br>Unità | Aenderung<br>Modification<br>Modifica |
|---|---|---|---|---|---|---|---|---|---|
| Konfiguration<br>Configuration<br>Configurazione | 5700 | I | Voreinstellung<br>Prégréglage<br>Preselezione | | --- | 1 | 40 | | 33 |
| | 5703 | I | Voreinstellung 2<br>Prégréglage 2<br>Preselezione 2 | | --- | 1 | 40 | | 40 |
| | 5896 | I | Relaisausgang QX6<br>Sortie de relais QX6<br>Uscita del relè QX6 | (Option)<br>(Option)<br>(Opzione) | Kein<br>Aucun<br>Nessuno | 0 | 83 | | Elektroheizeinsatz K16<br>Cartouche électrique chauffante K16<br>Resistenza elettrica K16 |
| | 6070 | I | Funktion Ausgang UX1<br>Fonction sortie UX1<br>Funzione uscita UX1 | Parameter nicht ändern!<br>Ne pas modifier les paramètres !<br>Non cambiare i parametri! | Verdichtermodulation<br>Modulation compresseur<br>Modulazione termopompa | 0 | 35 | | Verdichtermodulation<br>Modulation compresseur<br>Modulazione termopompa |
| | 6200 | I | Fühler speichern<br>enrégistrer sondes<br>registrare sonde | | Nein<br>Non<br>No | 0 | 1 | | Ja<br>Oui<br>Si |
| Ein-/Ausgangstest<br>Test des entrées/ sorties<br>Test delle entrate/ uscite | 7700 | I | Relaistest<br>Test des relais<br>Test relè | Relaistest bei Inbetriebnahme durchführen.<br>Effectuez un test de relais pendant la mise en service.<br>Eseguire il test del relè durante la messa in servizio. | Kein Test<br>Aucun test<br>Nessun test | 0 | 28 | | * |
| | 7804 | I | Fühlertemperatur BX1<br>Température sonde BX1<br>Temperatura sonda BX1 | Pufferspeicherfühler B4<br>Sonde de ballon tamp. B4<br>Sonda temp. accum. B4 | - | -28 | 350 | °C | Wert<br>Indication<br>Indicazione |
| | 7805 | I | Fühlertemperatur BX2<br>Température sonde BX2<br>Temperatura sonda BX2 | Pufferspeicherfühler B41<br>Sonde de ballon tamp. B41<br>Sonda temp. accum. B41 | - | -28 | 350 | °C | Wert<br>Indication<br>Indicazione |
| | 7806 | I | Fühlertemperatur BX3<br>Température sonde BX3<br>Temperatura sonda BX3 | Schienenvorlauffühler B10<br>Sonde de temp. départ du rail B10<br>Sonda termica mandata esterna B10 | - | -28 | 350 | °C | Wert<br>Indication<br>Indicazione |
| | 7812 | I | Fühlertemperatur BX9<br>Température sonde BX9<br>Temperatura sonda BX9 | Aussenfühler B9<br>Sonde extérieure B9<br>Sonda esterna B9 | - | -28 | 350 | °C | Wert<br>Indication<br>Indicazione |
| | 7814 | I | Fühlertemperatur BX11<br>Température sonde BX11<br>Temperatura sonda BX11 | Vorlauffühler B1<br>Sonde de départ B1<br>Sonda mandata B1 | - | -28 | 350 | °C | Wert<br>Indication<br>Indicazione |

| Menü<br>Menue<br>Menu | RVS61.843 ZNR | Ebene<br>Niveau<br>Livello | Funktion<br>Fonction<br>Funzione | | Standardwert<br>Valeur standard<br>Valore standard | Min.<br>Min.<br>Min. | Max.<br>Max.<br>Max. | Einheit<br>Unité<br>Unità | Aenderung<br>Modification<br>Modifica |
|---|---|---|---|---|---|---|---|---|---|
| Diagnose Erzeuger<br>Diagnostic générateur<br>Diagnostica gener. di calore | 8410 | E | Rücklauftemperatur WP<br>Température retour chauffage P.A.C<br>Temperatura ritorno T.P | Rücklauffühler WP B71<br>Sonde de retour WP B71<br>Sonda ritorno T.P. B71 | - | 0 | 140 | °C | Wert<br>Indication<br>Indicazione |
| | 8412 | E | Vorlauftemperatur WP<br>Temp. départ P.A.C<br>Temperatura di mandata T.P | Vorlauffühler W.P. B21<br>Sonde de départ P.A.C B21<br>Sonda mandata T.P B21 | - | 0 | 140 | °C | Wert<br>Indication<br>Indicazione |
| Zeitprogramm Heizkreis 1<br>Prog horaire circuit chauff 1<br>Programma orario circuito di riscaldamento 1 | 500 | E | Vorwahl<br>Préselection<br>Preselezione | | Mo-So<br>Lun-Dim<br>Lu-Do | | | | * |
| | 501 | E | 1. Phase Ein<br>1ère phase EN<br>1° periodo On | | 06:00 | 00:00 | 24:00 | hh:mm | * |
| | 502 | E | 1. Phase Aus<br>1ère phase Hors<br>1° periodo Off | | 22:00 | 00:00 | 24:00 | hh:mm | * |
| Ergänzungen<br>Suppléments<br>Aggiunte | | | | | | | | | |

| | | | | | | |
|---|---|---|---|---|---|---|
| a | | | | Gez.<br>Dess. | 18.12.2024 | bm |
| b | | | | | | |
| c | | | | Gepr.<br>Contr. | 16.01.2025 | scd |
| d | | | | | | |
| Zustand | Aenderung/Modific. | Datum | Name | | Datum | Name |

elco

| | |
|---|---|
| Type | AEROTOP SPK 16/20 |
| Bez./Des.1 | Parameterliste |
| Bez./Des.2 | |

| | | | |
|---|---|---|---|
| = Anlage: =P | + Ort: | Blatt/Page | 17 |
| Schema/Draw | W02.1.0380 | Total Bl./Pg | 26 |

| Menü<br>Menue<br>Menu | RVS61.843 ZNR | Ebene<br>Niveau<br>Livello | Funktion<br>Fonction<br>Funzione | Standardwert<br>Valeur standard<br>Valore standard | Min.<br>Min.<br>Min. | Max.<br>Max.<br>Max. | Einheit<br>Unité<br>Unità | Aenderung<br>Modification<br>Modifica |
|---|---|---|---|---|---|---|---|---|
| Heizkreis 1<br>Circuit de chauffage 1<br>Circuito riscaldamento 1 | 710 | E | Komfortsollwert<br>Consigne confort<br>Setpoint comfort | 20 | BZ 712 | 35 | °C | * |
| | 712 | E | Reduziertsollwert<br>Consigne réduit<br>Temperatura ridotta | 16 | BZ 714 | BZ 710 | °C | * |
| | 714 | E | Frostschutzsollwert<br>Consigne hors-gel<br>Setpoint protezione antigelo | 10 | 4 | BZ 712 | °C | * |
| | 720 | E | Kennlinie Steilheit<br>Pente de la courbe<br>Ripidità curva caratteristica | 0,6 | 0,1 | 4 | | * |
| | 730 | E | Sommer-/Winterheizgrenze<br>Limite chauffe été/hiver<br>Valore limite estate/inverno | 20 | 8 | 30 | °C | * |
| | 740 | I | Vorlaufsollwert Minimum<br>Minimum consigne de départ<br>Setpoint di mandata minima | 20 | 8 | BZ 741 | °C | * |
| | 741 | I | Vorlaufsollwert Maximum<br>Maximum consigne de départ<br>Setpoint di mandata massima | 50 | BZ 740 | 95 | °C | * |
| | 850 | I | Estrich-Funktion<br>Fonction 'Séchage contrôlé'<br>Ottimizzazione all'accensione massima | Aus<br>Arrét<br>Disinserito | 0 | 5 | | Bei Bedarf ein<br>Si nécessaire<br>Se necessario |
| Wärmepumpe<br>Pompe à chaleur<br>Pompa di calore | 2880 | I | Verwendung Elektro-Vorlauf<br>Utilisation de flux électrique<br>Utilizzo di flusso elettrico | Ergänzungsbetrieb HK+TWW<br>Appoint PAC à CC + ECS<br>Funzion. complem. HP+ACS | 1 | 7 | | Ev. mit Endkunde besprechen<br>Discuter ev. avec client finale<br>Ev. discutere degli utenti final |
| | 2884 | I | Freigabe Elektro-Vorlauf unter TA<br>Libé élec-départ sous T°ext<br>Cons. flusso el.sotto T.ext | -7 | -30 | 30 | °C | Ev. mit Endkunde besprechen<br>Discuter ev. avec client finale<br>Ev. discutere degli utenti final |
| Kaskade<br>Cascade<br>Cascata | 3519 | I | Freigabe Elektro-Vorlauf<br>Libé élec-<br>Cons. flusso el.sotto | Ja<br>Oui<br>Si | 0 | 1 | | * |

| Menü<br>Menue<br>Menu | RVS61.843 ZNR | Ebene<br>Niveau<br>Livello | Funktion<br>Fonction<br>Funzione | Standardwert<br>Valeur standard<br>Valore standard | Min.<br>Min.<br>Min. | Max.<br>Max.<br>Max. | Einheit<br>Unité<br>Unità | Aenderung<br>Modification<br>Modifica |
|---|---|---|---|---|---|---|---|---|
| Konfiguration<br>Configuration<br>Configurazione | 6212 | I | Kontrollnummer Erzeuger 1<br>Num. contrôle gen. 1<br>N. di controllo gen. 1 | 0 | 0 | 199999 | | 0 |
| | 6213 | I | Kontrollnummer Erzeuger 2<br>Num. contrôle gen. 2<br>N. di controllo gen. 2 | 0 | 0 | 199999 | | 68 |
| | 6215 | I | Kontrollnummer Speicher<br>Num. conrôle accumulateur<br>N. di controllo accumulatore | 0 | 0 | 199999 | | 100 |
| | 6217 | I | Kontrollnummer Heizkreise<br>Num. conrôle circ. chauf.<br>N. di controllo circuiti risc. | 0 | 0 | 199999 | | 3 |
| Ergänzungen<br>Suppléments<br>Aggiunte | | | | | | | | |
| | | | | | | | | |
| | | | | | | | | |
| | | | | | | | | |
| | | | | | | | | |
| | | | | | | | | |
| | | | | | | | | |

| Menü<br>Menue<br>Menu | RVS61.843 ZNR | Ebene<br>Niveau<br>Livello | Funktion<br>Fonction<br>Funzione | Standardwert<br>Valeur standard<br>Valore standard | Min.<br>Min.<br>Min. | Max.<br>Max.<br>Max. | Einheit<br>Unité<br>Unità | Aenderung<br>Modification<br>Modifica |
|---|---|---|---|---|---|---|---|---|
| **WP 2 Slave** | | | | | | | | |
| Bedieneinheit<br>Unité de commande<br>Unità di comando | 20 | E | Sprache<br>Langue<br>Lingua | Deutsch<br>Allemand<br>Tedesco | | | | * |
| Konfiguration<br>Configuration<br>Configurazione | 5700 | I | Voreinstellung<br>Prégréglage<br>Preselezione | --- | 1 | 40 | | 32 |
| | 5703 | I | Voreinstellung 2<br>Prégréglage 2<br>Preselezione 2 | --- | 1 | 40 | | 40 |
| | 6070 | I | Funktion Ausgang UX1<br>Fonction sortie UX1<br>Funzione uscita UX1<br>Parameter nicht ändern!<br>Ne pas modifier les paramètres !<br>Non cambiare i parametri! | Verdichtermodulation<br>Modulation compresseur<br>Modulazione termopompa | 0 | 35 | | Verdichtermodulation<br>Modulation compresseur<br>Modulazione termopompa |
| | 6200 | I | Fühler speichern<br>enrégistrer sondes<br>registrare sonde | Nein<br>Non<br>No | 0 | 1 | | Ja<br>Oui<br>Si |
| Konfiguration<br>Configuration<br>Configurazione | 6212 | I | Kontrollnummer Erzeuger 1<br>Num. contrôle gen. 1<br>N. di controllo gen. 1 | 0 | 0 | 199999 | | 0 |
| | 6213 | I | Kontrollnummer Erzeuger 2<br>Num. contrôle gen. 2<br>N. di controllo gen. 2 | 0 | 0 | 199999 | | 68 |
| | 6215 | I | Kontrollnummer Speicher<br>Num. conrôle accumulateur<br>N. di controllo accumulatore | 0 | 0 | 199999 | | 0 |
| | 6217 | I | Kontrollnummer Heizkreise<br>Num. conrôle circ. chauf.<br>N. di controllo circuiti risc. | 0 | 0 | 199999 | | 0 |
| Ergänzungen<br>Suppléments<br>Aggiunte | | | | | | | | |

| Menü<br>Menue<br>Menu | RVS61.843 ZNR | Ebene<br>Niveau<br>Livello | Funktion<br>Fonction<br>Funzione | Standardwert<br>Valeur standard<br>Valore standard | Min.<br>Min.<br>Min. | Max.<br>Max.<br>Max. | Einheit<br>Unité<br>Unità | Aenderung<br>Modification<br>Modifica |
|---|---|---|---|---|---|---|---|---|

E = Endbenutzer, utilisateur finale, utilizzattore finale, end user, eindgebruiker

I = Inbetriebssetzung, mise en service, messa in funzione, commissioning, inbedrijfstelling

F = Fachmann, Spécialist, Specialista, Specialist, Installateur

O = OEM

ZN = Zeilennummer, numéro de ligne, numero di riga, line number, lijn nummer

Die Einstellungen, welche individuell angepasst werden müssen sind mit * gekennzeichnet.
Les réglages qui doivent être adaptées individuellement sont marqués d'une croix (*).
I parametri che devono essere adattati individualmente sono indicati con *.

| | | | | | | | | |
|---|---|---|---|---|---|---|---|---|
| Ergänzungen<br>Suppléments<br>Aggiunte | | | | | | | | |
| | | | | | | | | |
| | | | | | | | | |
| | | | | | | | | |
| | | | | | | | | |

| | | | | | | | | | | | |
|---|---|---|---|---|---|---|---|---|---|---|---|
| a | | | | Gez.<br>Dess. | 18.12.2024 | bm | elco | Type | AEROTOP SPK 16/20 | = Anlage:<br>=P | + Ort: | Blatt/Page 21 |
| b | | | | | | | | | | | | |
| c | | | | Gepr.<br>Contr. | 16.01.2025 | scd | | Bez./Des.1 | Parameterliste | Schema/Draw W02.1.0380 | | Total Bl./Pg 26 |
| d | | | | | | | | Bez./Des.2 | | | | |
| Zustand | Aenderung/Modific. | Datum | Name | | Datum | Name | | | | | | |

# Option Energiezähler Kaskade / Option Compteur d'énergie cascade / Opzine Contatore energia cascata
## Zusätzliche Parameter / Paramètres supplémentaires / Parametri aggiuntivi

| Menü<br>Menue<br>Menu | RVS61.843 ZNR | Ebene<br>Niveau<br>Livello | Funktion<br>Fonction<br>Funzione | Standardwert<br>Valeur standard<br>Valore standard | Min.<br>Min.<br>Min. | Max.<br>Max.<br>Max. | Einheit<br>Unité<br>Unità | Aenderung<br>Modification<br>Modifica |
|---|---|---|---|---|---|---|---|---|
| Parameter-Checkliste für Inbetriebnahme<br>Check list paramétrage<br>Check list parametri | | | | | | | | |
| Achtung: Werte in Klammer ( ) nur aktivieren, wenn vorhanden<br>Attention: Les valeurs entre parenthèses ( ) activer seulement si la est disponible<br>Attienzione: Valori in parentesi ( ) attivare solo quando disponibile | | | | | | | | |
| Wärmepumpe mittels Betriebsarttaste in Standby schalten um unbeabsichtiges Anlaufen zu verhindern<br>Pompe à chaleur par la touche de mode dans le mode de veille pour éviter tout démarrage accidentel<br>Pompa di calore dal pulsante di modalità di interruttore di attesa per evitare accidentali start-up | | | | | | | | |
| MASTER | | | | | | | | |
| Konfiguration<br>Configuration<br>Configurazione | 5950 | I | Funktion Eingang H1<br>Fonction entrée H1<br>Funzione ingresso H1 | BA-Umschaltung HK's+TWW | 0 | 61 | | Impulszählung<br>comptage d'impulsions<br>Conteggio impulsi |
| Energiezähler<br>Compteur d'énergie<br>Contatore energia | 3100 | I | Impulszählung Ertrag<br>Pulse efficacité de comptage<br>Conteggio impulsi rendimento | Keine<br>Pas de<br>Nessuna funzione | 0 | 11 | | Mit Eingang H1<br>Avec entrée H1<br>Con entrata H1 |
| | 3102 | I | Impulseinheit Ertrag<br>Unité d'impulsion efficacité<br>Unità impulsi rendimento | kWh | 0 | 3 | | kWh |
| | 3103 | I | Impulswert Energie Zähler<br>numérateur d'énergie de valeur d'impulsion<br>numeratore di energia del valore dell'impulso<br>Für EM340 = 1<br>Pour EM340 = 1<br>Per EM340 = 1 | 1 | 1 | 1000 | | * |
| | 3104 | I | Impulswert Energie Nenner<br>Dénominateur d'énergie de la valeur d'impulsion<br>Denominatore di energia del valore dell'impulso<br>Für EM340 = 1000<br>Pour EM340 = 1000<br>Per EM340 = 1000 | 1000 | 0 | 1000 | | * |
| | 3110 | I | Abgegebene Wärme<br>Chaleur dégagée<br>Calore emesso | | | | kWh | Wert<br>Indication<br>Indicazione |
| | 3113 | I | Eingesetzte Energie<br>Énergie utilisée<br>Energia utilizzata | | | | kWh | Wert<br>Indication<br>Indicazione |

# Option Energiezähler Kaskade / Option Compteur d'énergie cascade / Opzine Contatore energia cascata
## Zusätzliche Parameter / Paramètres supplémentaires / Parametri aggiuntivi

| Menü<br>Menue<br>Menu | RVS61.843 ZNR | Ebene<br>Niveau<br>Livello | Funktion<br>Fonction<br>Funzione | Standardwert<br>Valeur standard<br>Valore standard | Min.<br>Min.<br>Min. | Max.<br>Max.<br>Max. | Einheit<br>Unité<br>Unità | Aenderung<br>Modification<br>Modifica |
|---|---|---|---|---|---|---|---|---|
| Energiezähler<br>Compteur d'énergie<br>Contatore energia | 3116 | I | Arbeitszahl<br>Facteur de performance<br>Fattore di prestazione | | | | | Wert<br>Indication<br>Indicazione |
| Diagnose Erzeuger<br>Diagnostic générateur<br>Diagnostica gener. di calore | 8395 | F | Wärmeabgabe<br>Rendement calorifique<br>Uscita di calore | | 0 | 999,9 | kW | Wert<br>Indication<br>Indicazione |
| | 8397 | F | Leistungsaufnahme<br>Puissance consommée<br>Potenza elettrica | | 0 | 999,9 | kW | Wert<br>Indication<br>Indicazione |
| | 8398 | F | Leistungszahl<br>Coefficient de performance<br>Coefficiente di prestazione | | 0 | 20 | | Wert<br>Indication<br>Indicazione |
| SLAVE | | | | | | | | |
| Konfiguration<br>Configuration<br>Configurazione | 5950 | I | Funktion Eingang H1<br>Fonction entrée H1<br>Funzione ingresso H1 | BA-Umschaltung HK's+TWW | | | | Impulszählung<br>comptage d'impulsions<br>Conteggio impulsi |
| Energiezähler<br>Compteur d'énergie<br>Contatore energia | 3100 | I | Impulszählung Ertrag<br>Pulse efficacité de comptage<br>Conteggio impulsi rendimento | Keine<br>Pas de<br>Nessuna funzione | 0 | 11 | | Mit Eingang H1<br>Avec entrée H1<br>Con entrata H1 |
| | 3102 | I | Impulseinheit Ertrag<br>Unité d'impulsion efficacité<br>Unità impulsi rendimento | kWh | 0 | 3 | | kWh |
| | 3103 | I | Impulswert Energie Zähler<br>numérateur d'énergie de valeur d'impulsion<br>numeratore di energia del valore dell'impulso | 1 | 1 | 1000 | | * |
| | 3104 | I | Impulswert Energie Nenner<br>Dénominateur d'énergie de la valeur d'impulsion<br>Denominatore di energia del valore dell'impulso | 1000 | 0 | 1000 | | * |
| | 3110 | I | Abgegebene Wärme<br>Chaleur dégagée<br>Calore emesso | | | | kWh | Wert<br>Indication<br>Indicazione |

# Option Energiezähler Kaskade / Option Compteur d'énergie cascade / Opzine Contatore energia cascata
## Zusätzliche Parameter / Paramètres supplémentaires / Parametri aggiuntivi

| Menü<br>Menue<br>Menu | RVS61.843 ZNR | Ebene<br>Niveau<br>Livello | Funktion<br>Fonction<br>Funzione | Standardwert<br>Valeur standard<br>Valore standard | Min.<br>Min.<br>Min. | Max.<br>Max.<br>Max. | Einheit<br>Unité<br>Unità | Aenderung<br>Modification<br>Modifica |
|---|---|---|---|---|---|---|---|---|
| Energiezähler<br>Compteur d'énergie<br>Contatore energia | 3113 | I | Eingesetzte Energie<br>Énergie utilisée<br>Energia utilizzata | | | | kWh | Wert<br>Indication<br>Indicazione |
| | 3116 | I | Arbeitszahl<br>Facteur de performance<br>Fattore di prestazione | | | | | Wert<br>Indication<br>Indicazione |
| Diagnose Erzeuger<br>Diagnostic générateur<br>Diagnostica gener. di calore | 8395 | F | Wärmeabgabe<br>Rendement calorifique<br>Uscita di calore | | 0 | 999,9 | kW | Wert<br>Indication<br>Indicazione |
| | 8397 | F | Leistungsaufnahme<br>Puissance consommée<br>Potenza elettrica | | 0 | 999,9 | kW | Wert<br>Indication<br>Indicazione |
| | 8398 | F | Leistungszahl<br>Coefficient de performance<br>Coefficiente di prestazione | | 0 | 20 | | |

# Option Photovoltaik / Option Photovoltaïque / Opzine Fotovoltaico

## Zusätzliche Anschlüsse / Connexions supplémentaires / Connessioni aggiuntive

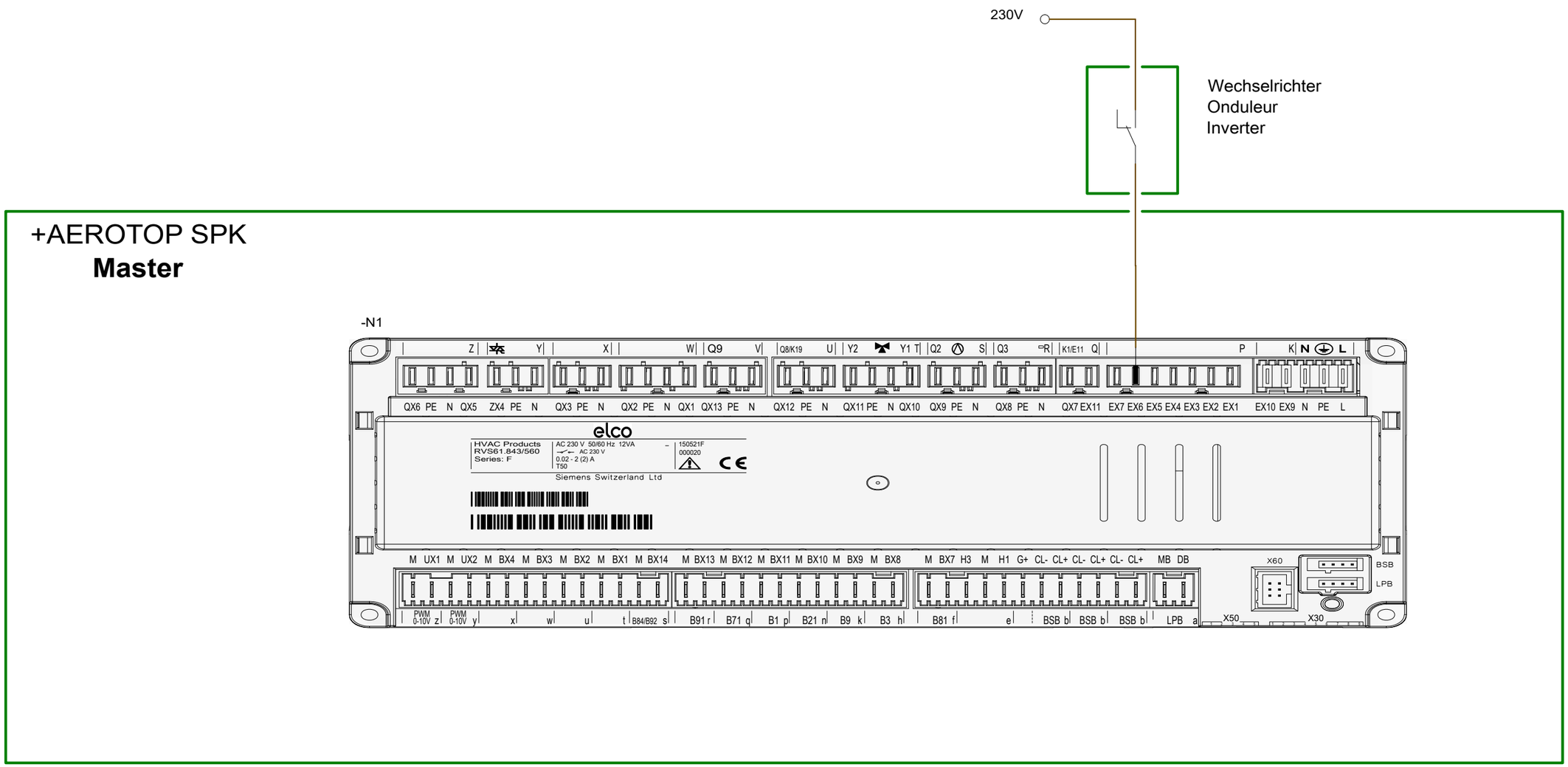


| | | | | | | | | | | | |
|---|---|---|---|---|---|---|---|---|---|---|---|
| a | | | | Gez. Dess. | 18.12.2024 | bm | elco | Type | AEROTOP SPK 16/20 | = Anlage: =ZB | + Ort: | Blatt/Page 25 |
| b | | | | | | | | | | | | |
| c | | | | Gepr. Contr. | 16.01.2025 | scd | | Bez./Des.1 | Zusätzliche Parameter | Schema/Draw W02.1.0380 | | Total Bl./Pg 26 |
| d | | | | | | | | | | | | |
| Zustand | Aenderung/Modific. | Datum | Name | | Datum | Name | | Bez./Des.2 | Option Photovoltaik | | | |

# Option Photovoltaik / Option Photovoltaïque / Opzine Fotovoltaico

## Zusätzliche Parameter / Paramètres supplémentaires / Parametri aggiuntivi

| Menü<br>Menue<br>Menu | RVS61.843 ZNR | Ebene<br>Niveau<br>Livello | Funktion<br>Fonction<br>Funzione | Standardwert<br>Valeur standard<br>Valore standard | Min.<br>Min.<br>Min. | Max.<br>Max.<br>Max. | Einheit<br>Unité<br>Unità | Aenderung<br>Modification<br>Modifica |
|---|---|---|---|---|---|---|---|---|
| Parameter-Checkliste für Inbetriebnahme<br>Check list paramétrage<br>Check list parametri | | | | | | | | |
| Achtung: Werte in Klammer ( ) nur aktivieren, wenn vorhanden<br>Attention: Les valeurs entre parenthèses ( ) activer seulement si la est disponible<br>Attienzione: Valori in parentesi ( ) attivare solo quando disponibile | | | | | | | | |
| Wärmepumpe mittels Betriebsarttaste in Standby schalten um unbeabsichtiges Anlaufen zu verhindern<br>Pompe à chaleur par la touche de mode dans le mode de veille pour éviter tout démarrage accidentel<br>Pompa di calore dal pulsante di modalità di interruttore di attesa per evitare accidentali start-up | | | | | | | | |
| Konfiguration<br>Configuration<br>Configurazione | 5814 | F | Freigabe Verdichter Voltaic<br>Activer le compresseur Voltaïque<br>Abilita il compressore Voltaic | Ja<br>Oui<br>Si | 0 | 1 | | * |
| | 5815 | F | Freigabe EH Vorlauf Voltaic<br>Activer le débit de l'élément chauffant voltaïque<br>Abilitazione del flusso dell'elemento riscaldante voltaico | Nein<br>Non<br>No | 0 | 3 | | * |
| | 5873 | F | Freigabe K16 PV<br>Sortie K16 PV<br>Rilascia K16 PV | Nein<br>Non<br>No | 0 | 1 | | * |
| | 5990 | F | Funktion Eingang EX6<br>Fonction entrée EX6<br>Funzione ingresso EX6 | Kein<br>Aucun<br>Nessuno | 0 | 32 | | Photovoltaik E64<br>Photovoltaïque E64<br>Fotovoltaico E64 |
| Pufferspeicher<br>Ballon tampon<br>Accum. tampone | 4716 | F | Sollwert PV Heizen<br>Valeur théorique PV chauffer<br>Valore prefisso PV riscaldare | 55 | 8 | 95 | °C | ohne Heizstab max. 60°C<br>sans élément chauffant max 60°C<br>senza elemento riscaldante massimo 60°C |
| Ergänzungen<br>Suppléments<br>Aggiunte | | | | | | | | |
| | | | | | | | | |
| | | | | | | | | |

| | | | | | | |
|---|---|---|---|---|---|---|
| a | | | | Gez.<br>Dess. | 18.12.2024 | bm |
| b | | | | | | |
| c | | | | Gepr.<br>Contr. | 16.01.2025 | scd |
| d | | | | | | |
| Zustand | Aenderung/Modific. | Datum | Name | | Datum | Name |

elco

| | |
|---|---|
| Type | AEROTOP SPK 16/20 |
| Bez./Des.1 | Zusätzliche Parameter |
| Bez./Des.2 | Option Photovoltaik |

= Anlage: =ZB

+ Ort:

Schema/Draw W02.1.0380

Blatt/Page 26

Total Bl./Pg 26