Elektroschema
Schéma électrique
Schema elettrico

Anlage
Installation
Impianto

Auftrag Nr.
No de commande
N° ordine

Das Installationsmaterial, sowie alle Anschlüsse und Erdungen müssen der EN 60335-1 + EN 60335-2-102 und den örtlichen Vorschriften entsprechen.
Le Matériel d' installation ainsi que les connections et les mises à la terre doivent être conforms aux EN 60335-1 + EN 60335-2-102 et prescriptions locals.
Il materiale, come pure i raccordi e le messe a terra, devono corrispondere alle prescrizioni locali e alle EN 60335-1 + EN 60335-2-102

Wärmeerzeugertyp Type de producteur de chaudière Tipo di produttore di calore	AEROTOP SPK 16/20
Wärmeerzeuger-Ausführung Version de producteur de chaleur Versione di produttore di calore	Standard AEROTOP SPK 3-6-I-M
Schema Artikelnummer Art. No. de schéma Art. N° schema	4255436

Anlage / Blatt - Verzeichnis:
Annexe / page - liste:
Impianto / Elenco Fogli

A	1-5
IDU	6, 7
ODU	8
P	17-26
WAR	9-16
ZA	27, 28
ZB	29, 30

a				Gez. Dess.	18.122024	bm
b						
c				Gepr. Contr.	16.01.2025	scd
d						
Zustand	Aenderung/Modific.	Datum	Name		Datum	Name

Elektrodokumentation
Bez./Des.1 Deckblatt / Page de garde / Copertina
Bez./Des.2 Cover sheet / Dekblad

= Anlage: =A
+ Ort:
Schema/Draw W02.1.0375
Blatt/Page 1
Total Bl./Pg 30

ODU:

Ausseneinheit/Unité extérieure/Unità esterna/

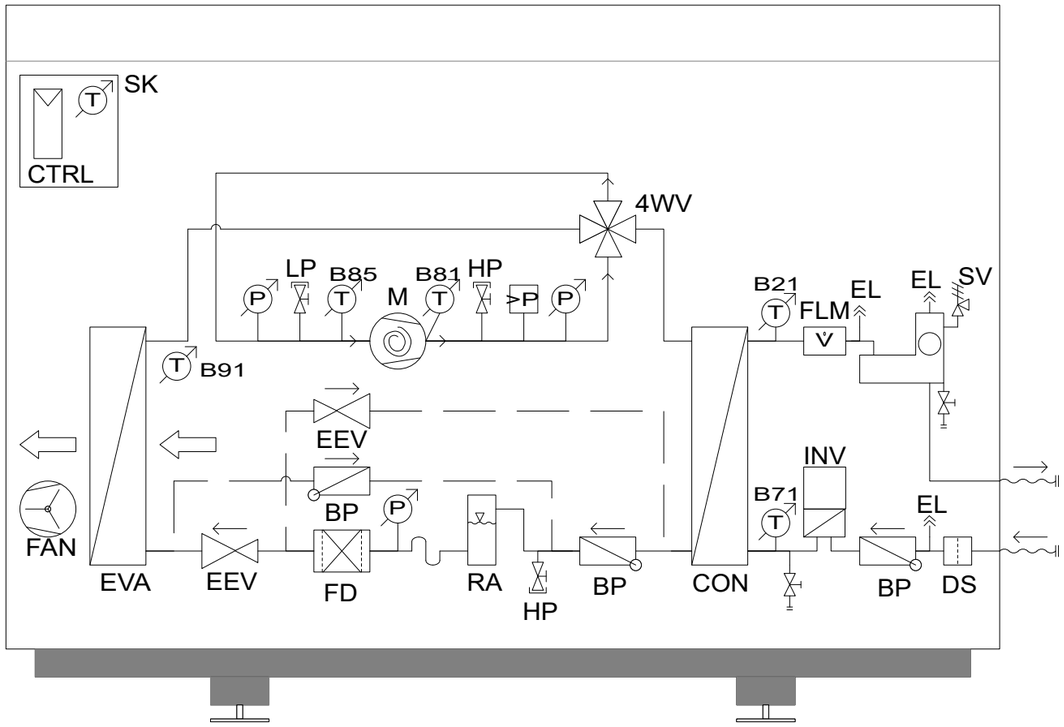

IDU:

Inneneinheit/ Unité intérieure/Unità interna/

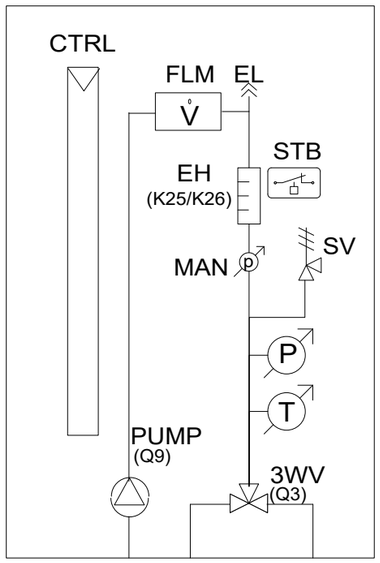

Legende / Légende / Leggenda

3WV 3 Wege -Ventil
Vanne à 3 voies
Vanne à 3 voies

4WV 4 Wege-Ventil
Valve 4 voies
Valvola 4 vie

BP Rückschlagklappe
Clapet anti retour
Valvola anti ritorno

CON Kondensator
Condensateur
Condensatore

CTRL Regler
Régulateur
Regolatore

DS Schmutzfilter
Filtre de saleté
Filtro di saleté

EEV Expansionsventil
Statut détendeur gaz
Valvola di espansione

EH Heizstab
Cartauche chauffante
Resistenza

EL Entlüftung
Purge d'air
Disaerazione

EVA Verdampfer
évaporateur
Evaporatore

FD Filtertrockner
Filtre déshydrateur
Filtro essiccatore

FAN Ventilator
Ventilateur
Ventilatore

FLM Volumenstromsensor
Capteur de débit volumétrique
Sensore di portata

HP / LP Service Ventil
Service Valve
Servizio Valvola

M Kompressor
Compresseur
Compressore

MAN Manometer
manomètre
Manometro

INV Inverter
Onduleur
Inverter

P Drucksensor
Capteur de pression
Sensore di pressione

>P Druckschalter
Interrupteur à pression
Pressostato

PUMP Pumpe
Pompe
Pompa

RA Kältemittelsammler
Collecteur de réfrigérant
Collettore di refrigerante

SK Steuerungskasten
Boîtier de commande
Scatola di controllo

STB Sicherheitsthermostat
Thermostat de sécurité
Termostato di sicurezza

SV Sicherheitsventil
Vanne de sécurité
Valvola di sicurezza

T Temperatursensor
Sonde de température
Sonda di temperatura

a				Gez. Dess.	18.122024	bm
b						
c				Gepr. Contr.	16.01.2025	scd
d						
Zustand	Aenderung/Modific.	Datum	Name		Datum	Name

elco

Type	AEROTOP SPK 16/20
Bez./Des.1	Allg. Information / Information générale
Bez./Des.2	Informazioni gen. / Gen. info / Alg. informatie

= Anlage: =A	+ Ort:	Blatt/Page	2
Schema/Draw	W02.1.0375	Total Bl./Pg	30

Einspeisung / Alimentation / Alimentazione

Achtung!

Absicherung Leistung mit allpolig absschaltbarem Leistungsschutzschalter (keine 3 Einzelsicherungen)

Bei externen Verbraucherkomponenten bitte die Hersteller-Bedienungsanleitung lesen!

Attention!

Sécurisation de la puissance par disjoncteur de puissance multipolaire (pas 3 sécurités séparées)

En cas de composants consommateurs externes veuillez lire le manuel du producteur!

Attenzione!

Protezione forza con interruttore automatico onnipolare (non 3 fusibili singoli)

In caso di componenti di consumo esterni si prega di leggere il manuale del produttore!

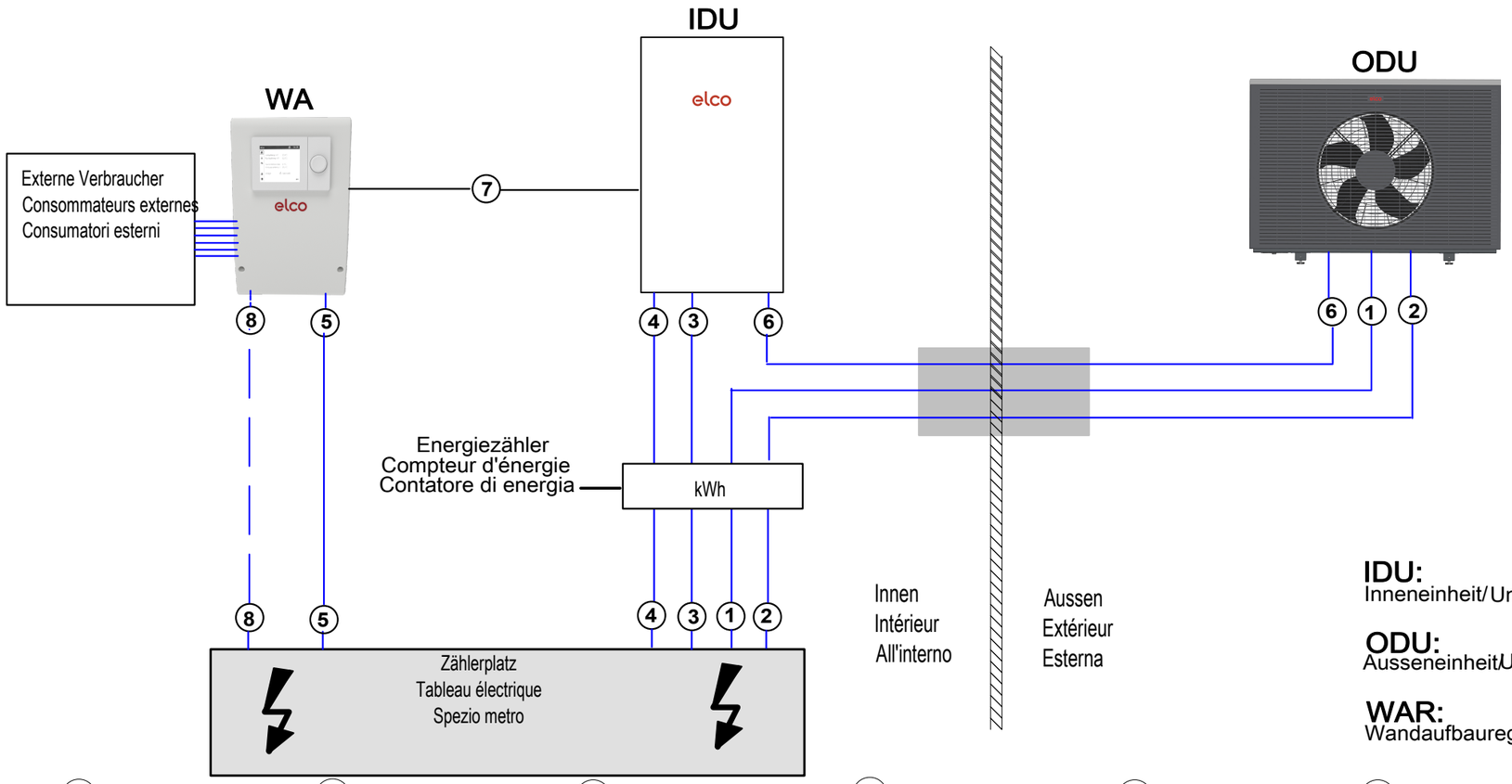

IDU:
Inneneinheit/Unité intérieure/Unità interna/

ODU:
Ausseneinheit/Unité extérieure/Unità esterna/

WAR:
Wandaufbauregler/Régulateur mural/Controllore a parete/

1	2	3	4	5	6	7	8
Einspeisung ODU Alimentation ODU Alimentazione ODU	Steuerspannung ODU Tension de commande ODU Tension de commande ODU	Einspeisung IDU Alimentation IDU Alimentazione IDU	Steuerspannung IDU Tension de commande IDU Tensione di controllo IDU	Steuerspannung RVS Tension de commande RVS Tensione di controllo RVS	MODBUS+SERVICE IDU-ODU	MODBUS IDU-WAR	EW-Sperre EW-Barriere EW-Barriera
P+N+PE	P+N+PE	P+N+PE	P+N+PE	P+N+PE	MB+/MB-/GND	MB+/MB-/GND	EX1
400 V	230 V	400V	230V	230V			230V
50 Hz	50 Hz	50 Hz	50 Hz	50 Hz			50 Hz
SPK 16 16A -B/C **SPK 20** 20A -B/C	13A/16A - B/C	16A-B/C	13A/16A - B/C	13A - B/C			
5x2,5mm² - 5x4mm²	Min. 3x1,5mm²	5x2,5mm² - 5x4mm²	Min. 3x1,5mm²	Min. 3x1,5mm²	Min.CAT5e/Max.30m	Min. 3 x 0,5mm²/5m inkl.	Min. 1x0,5mm²
M	FAN EEV CTRL	EH	PUMP 3WV CTRL	PUMP 3WV CTRL	Netzwerkkabel RJ45 Câble réseau RJ45 Cavo di rete RJ45	Abgeschirmte Leitungen Câble blindé Cavi schermati	(Option)

a				Gez. Dess.	18.122024	bm	elco	Type	AEROTOP SPK 16/20	= Anlage: =A	+ Ort:
b											Blatt/Page 3
c				Gepr. Contr.	16.01.2025	scd		Bez./Des.1	Allg. Information / Information générale		
d								Bez./Des.2	Informazioni gen. / Gen. info / Alg. informatie	Schema/Draw W02.1.0375	Total Bl./Pg 30
Zustand	Aenderung/Modific.	Datum	Name		Datum	Name					

Achtung: Funktionsschema nur für den Elektriker gültig!
Attention : Modèle de fonction seulement pour l'électricien!
Attenzione: Modello di funzione soltanto per l'elettricista valido!

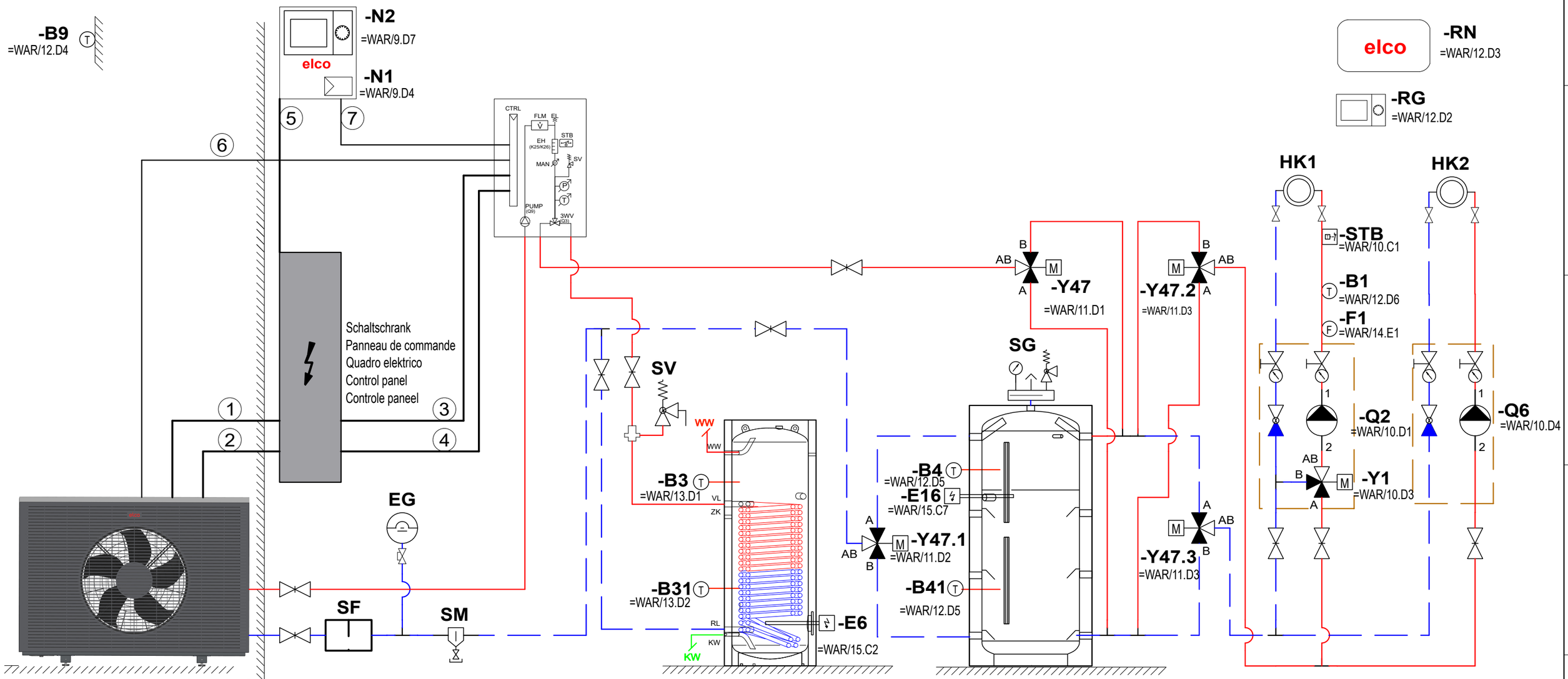

Wärmepumpe AEROTOP SPK
Pompe à chaleur AEROTOP SPK
Pompa di calore AEROTOP SPK

Brauchwarmwasserspeicher
Accumulateur ECS
Accumulatore acqua calda sanitaria

Pufferspeicher
Ballon tampon
Accum. tampone

①/③:	3x400V~
②/④/⑤:	1x230V~
⑥:	MODBUS + Service
⑦:	MODBUS

a				Gez.	18.122024	bm	elco	Type	AEROTOP SPK 16/20	= Anlage: =A	+ Ort:	Blatt/Page 4
b				Dess.								
c				Gepr.	16.01.2025	scd		Bez./Des.1	Hydraul./Hydrauliq./Idraulica/Hydraul./Hydraulica			
d				Contr.				Bez./Des.2	Standard 3-6-I-M	Schema/Draw	W02.1.0375	Total Bl./Pg 30
Zustand	Aenderung/Modific.	Datum	Name		Datum	Name						

Legende / Légende / Leggenda

B1 Vorlauffühler
Sonde de départ
Sonda mandata

B3 Brauchwasserfühler oben
Sonde de temp. ECS en haut
Sonda termica accum. ACS alto

B4 Pufferspeicherfühler oben
Sonde de ballon tamp. en haut
Sonda temp. accum. alto

B9 Aussenfühler
Sonde extérieure
Sonda esterna

B31 Brauchwasserfühler unten (Option)
Sonde de temp. ECS en bas (Option)
Sonda termica accum. ACS sotto (Opzione)

B41 Pufferspeicherfühler unten
Sonde de ballon tamp. en bas
Sonda temp. accum. sotto

E6 Elektroheizeinsatz BW (Option)
élément chauffant électrique ECS (Option)
Resistenza elettrica carica ACS (Opzione)

E16 Elektroheizeinsatz Pufferspeicher (Option)
élément chauffant électrique du ballon tampon (Option)
Resistenza elettrica accum. tampone (Opzione)

EG Expansionsgefäss
Vase d'expansion
Vaso d'espansione

F1 Taupunktwächter
Limiteur de point de rosée
Limitatore di punto di rugiada

HK1
HK2 Heizkreis
Circuit de chauffage
Circuito riscaldamento

N1 Wärmepumpenregler
Régulateur de pompe à chaleur
Regolatore per termopompa

N2 Bedieneinheit
Unité de contrôle
Unità di controllo

Q2
Q6 Heizkreispumpe
Pompe de circuit de chauffage
Pompa di circuito di riscald.

RG Raumgerät (Option)
Appareil d`ambiance (Option)
Comando a distanza (Opzione)

RN Remocon NET B (Option)
Remocon NET B (Option)
Remocon NET B (Opzione)

SF Schmutzfilter
Filtre de saleté
Filtro di saleté

SG Sicherheitsgruppe
Groupe de sécurité
Gruppo di sicurezza

SM Schlammabscheider
Séparateur de boue
Filtro di saleté

STB Sicherheitsthermostat für Bodenheizung (Option)
Thermostat de sécurité pour chauffage par le sol (Option)
Termostato di sicurezza per pannelli radianti (Opzione)

SV Sicherheitsventil
Vanne de sécurité
Valvola di sicurezza

Y1 Mischerantrieb
Entraînement de mélange
Comando valvola miscelazione

Y47
Y47.1
Y47.2
Y47.3
2. Menü "GESAMTMENÜ" anwählen.
2. Sélectionnez le menu “MENU” (complet).
2. Seleziona il menu MENU COMPLETO.

a				Gez. Dess.	18.122024	bm
b						
c				Gepr. Contr.	16.01.2025	scd
d						
Zustand	Aenderung/Modific.	Datum	Name		Datum	Name

elco

Typ	AEROTOP SPK 16/20
Bez./Des.1	Legende / Légende / Leggenda / Legend / Legenda
Bez./Des.2	Standart 3-6-I-M

= Anlage:	=A	+ Ort:	
Schema/Draw	W02.1.0375	Blatt/Page	5
		Total Bl./Pg	30

+AEROTOP SPK

Inneneinheit / unité intérieure / unità interna (IDU)

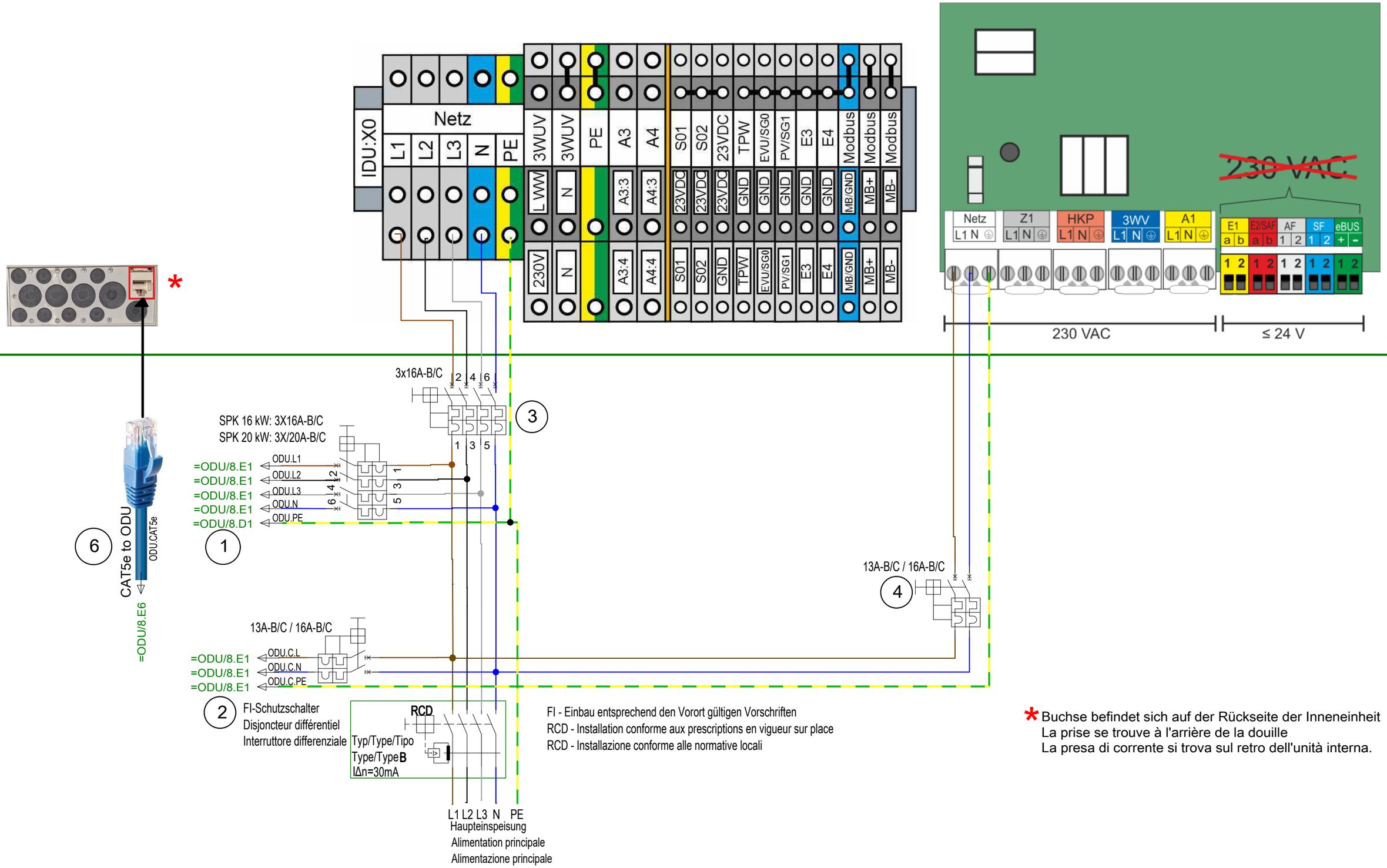

FI - Einbau entsprechend den Vorort gültigen Vorschriften
RCD - Installation conforme aux prescriptions en vigueur sur place
RCD - Installazione conforme alle normative locali

* Buchse befindet sich auf der Rückseite der Inneneinheit
La prise se trouve à l'arrière de la douille
La presa di corrente si trova sul retro dell'unità interna.

a				Gez. Dess.	18.122024	bm	elco	Type	AEROTOP SPK 16/20	= Anlage: =IDU	+ Ort:	Blatt/Page 6
b												
c				Gepr. Contr.	16.01.2025	scd		Bez./Des.1	Stromlaufplan/Schéma de circuits/Schema circuitale	Schema/Draw W02.1.0375		Total Bl./Pg 30
d								Bez./Des.2	Circuit diagram / Elektrisch schema			
Zustand	Aenderung/Modific.	Datum	Name		Datum	Name						

+AEROTOP SPK

Inneneinheit / unité intérieure / unità interna (IDU)

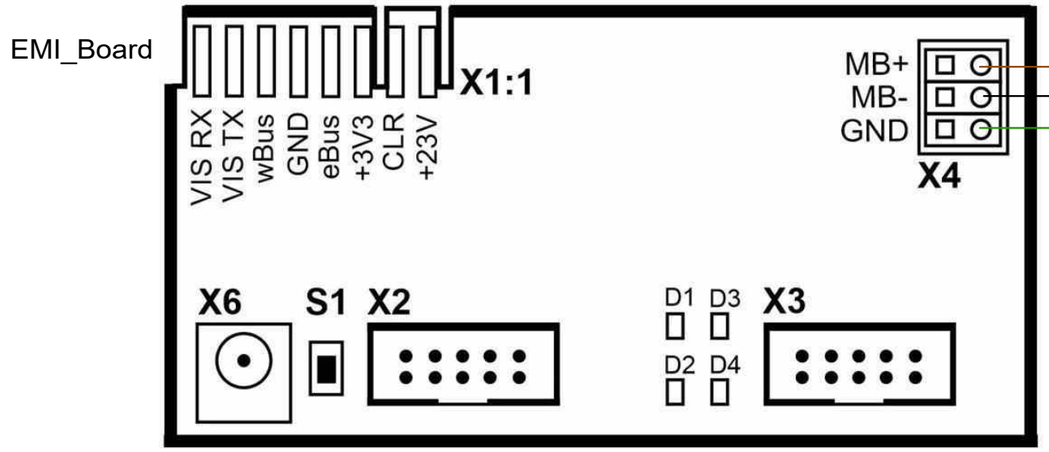

5m MODBUS-Kabel bereits vorverdrahtet
5m Câble MODBUS déjà précâblé
5m Cavo MODBUS già precablato

MODBUS.RVS.GND → =WAR/9.E2
MODBUS.RVS.MB- → =WAR/9.E2
MODBUS.RVS.MB+ → =WAR/9.E2

7

a				Gez. Dess.	18.122024	bm	
b							
c				Gepr. Contr.	16.01.2025	scd	
d							
Zustand	Aenderung/Modific.	Datum	Name		Datum	Name	

elco

Type	AEROTOP SPK 16/20	= Anlage: =IDU	+ Ort:
Bez./Des.1	Stromlaufplan/Schéma de circuits/Schema circuitale	Schema/Draw	W02.1.0375
Bez./Des.2	Circuit diagram / Elektrisch schema		

Blatt/Page 7
Total Bl./Pg 30

+AEROTOP SPK

Ausseneinheit / Unité extérieure / Unità esterna (ODU)

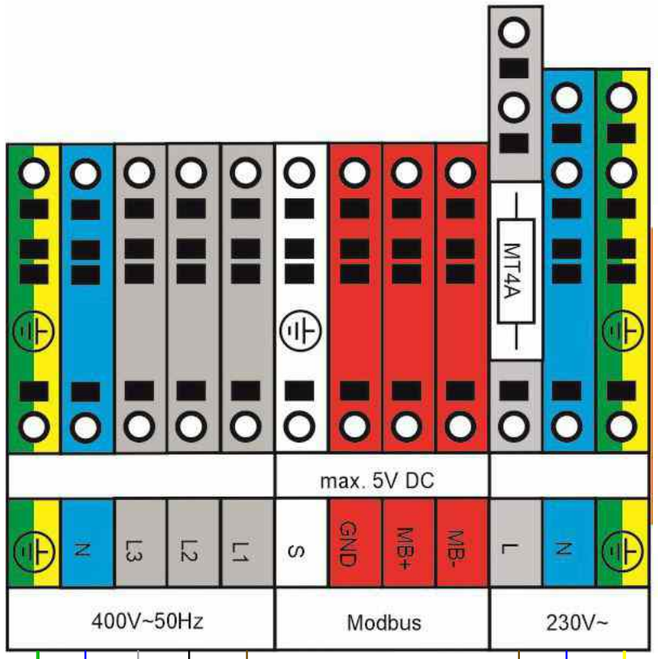

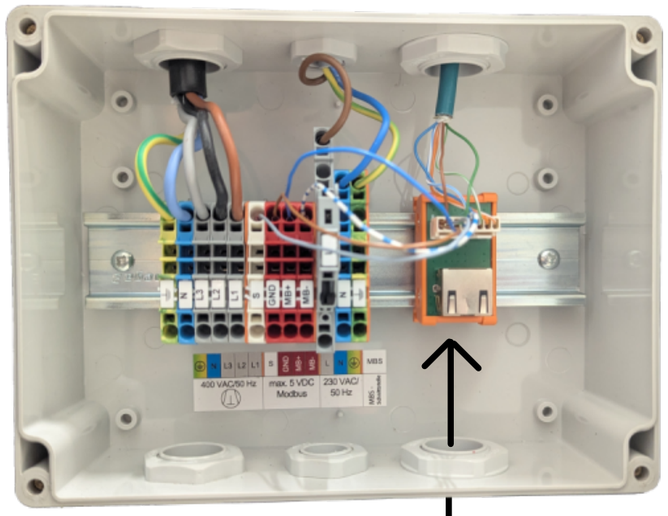

1
=IDU/6.D2 ODU.PE
=IDU/6.D2 ODU.N
=IDU/6.D2 ODU.L3
=IDU/6.D2 ODU.L2
=IDU/6.C2 ODU.L1

2
=IDU/6.E2 ODU.C.L
=IDU/6.E2 ODU.C.N
=IDU/6.E2 ODU.C.PE

6
CAT5e from IDU
ODU.CAT5e
=IDU/6.D1

a				Gez.	18.122024	bm	elco	Type	AEROTOP SPK 16/20	= Anlage: =ODU	+ Ort:	Blatt/Page 8
b				Dess.								
c				Gepr.	16.01.2025	scd		Bez./Des.1	Stromlaufplan/Schéma de circuits/Schema circuitale	Schema/Draw W02.1.0375		Total Bl./Pg 30
d				Contr.								
Zustand	Aenderung/Modific.	Datum	Name		Datum	Name		Bez./Des.2	Circuit diagram / Elektrisch schema			

+AEROTOP SPK Wandaufbauregler/Régulateur mural/Controllo a parete (WAR)

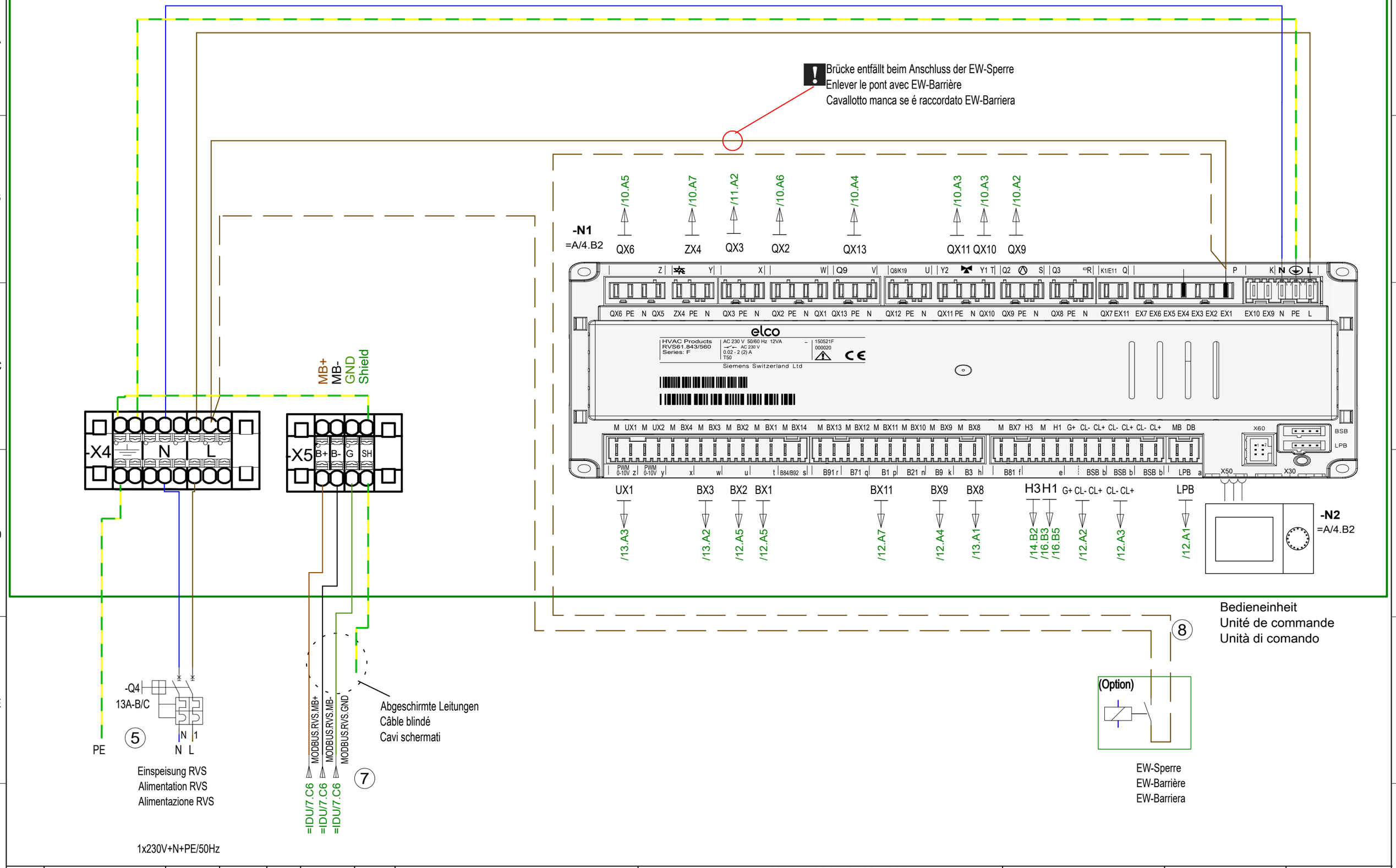

a				Gez.	18.122024	bm	elco	Type	AEROTOP SPK 16/20	= Anlage: =WAR	+ Ort:	Blatt/Page 9
b				Dess.								
c				Gepr.	16.01.2025	scd		Bez./Des.1	Stromlaufplan/Schéma de circuits/Schema circuitale	Schema/Draw W02.1.0375		Total Bl./Pg 30
d				Contr.				Bez./Des.2	Circuit diagram / Elektrisch schema			
Zustand	Aenderung/Modific.	Datum	Name		Datum	Name						

+AEROTOP SPK

Wandaufbauregler/Régulateur mural/Controllo a parete (WAR)

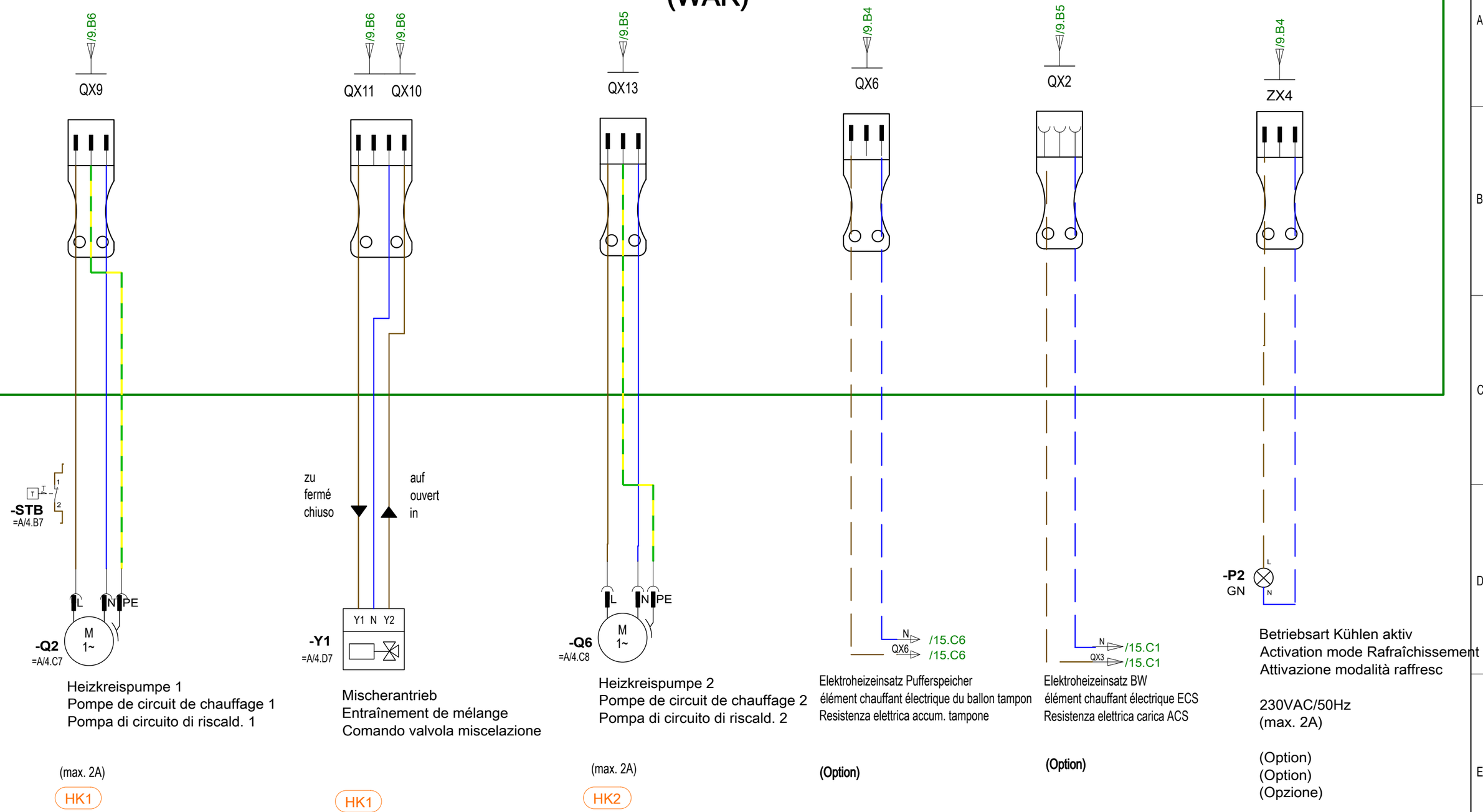

Heizkreispumpe 1
Pompe de circuit de chauffage 1
Pompa di circuito di riscald. 1

(max. 2A)

HK1

Mischerantrieb
Entraînement de mélange
Comando valvola miscelazione

HK1

Heizkreispumpe 2
Pompe de circuit de chauffage 2
Pompa di circuito di riscald. 2

(max. 2A)

HK2

Elektroheizeinsatz Pufferspeicher
élément chauffant électrique du ballon tampon
Resistenza elettrica accum. tampone

(Option)

Elektroheizeinsatz BW
élément chauffant électrique ECS
Resistenza elettrica carica ACS

(Option)

Betriebsart Kühlen aktiv
Activation mode Rafraîchissement
Attivazione modalità raffresc

230VAC/50Hz
(max. 2A)

(Option)
(Option)
(Opzione)

STB Sicherheitsthermostat für Bodenheizung (Option)
Thermostat de sécurité pour chauffage par le sol (Option)
Termostato di sicurezza per pannelli radianti (Opzione)

a				Gez.	18.122024	bm
b				Dess.		
c				Gepr.	16.01.2025	scd
d				Contr.		
Zustand	Aenderung/Modific.	Datum	Name		Datum	Name

elco

Type	AEROTOP SPK 16/20
Bez./Des.1	Stromlaufplan/Schéma de circuits/Schema circuitale
Bez./Des.2	Circuit diagram / Elektrisch schema

= Anlage: =WAR	+ Ort:	Blatt/Page 10
Schema/Draw W02.1.0375		Total Bl./Pg 30

+AEROTOP SPK

Wandaufbauregler/Régulateur mural/Controllo a parete (WAR)

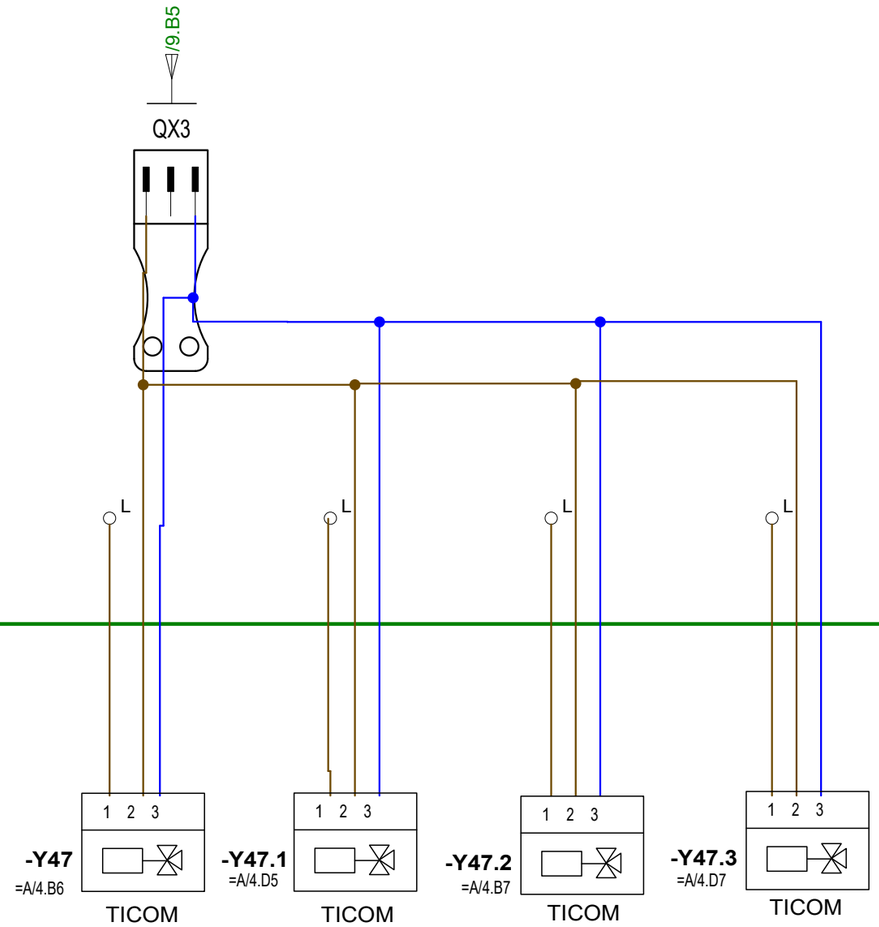

2. Menü "GESAMTMENÜ" anwählen.
2. Sélectionnez le menu “MENU” (complet).
2. Seleziona il menu MENU COMPLETO.

-Y47 Wirksinnumkehrschalter: Werksauslieferung in Stellung A. In Stellung B bringen!
Inverseur efficace: Réglé en usine sur la position A. Placer en position B!
Interruttore di inversione efficace: Franco fabbrica in posizione A. Lavori nella posizione B!

a				Gez. Dess.	18.122024	bm	elco	Type	AEROTOP SPK 16/20	= Anlage: =WAR	+ Ort:	Blatt/Page 11
b												
c				Gepr. Contr.	16.01.2025	scd		Bez./Des.1	Stromlaufplan/Schéma de circuits/Schema circuitale	Schema/Draw W02.1.0375		Total Bl./Pg 30
d												
Zustand	Aenderung/Modific.	Datum	Name		Datum	Name		Bez./Des.2	Circuit diagram / Elektrisch schema			

+AEROTOP SPK

Wandaufbauregler/Régulateur mural/Controllo a parete (WAR)

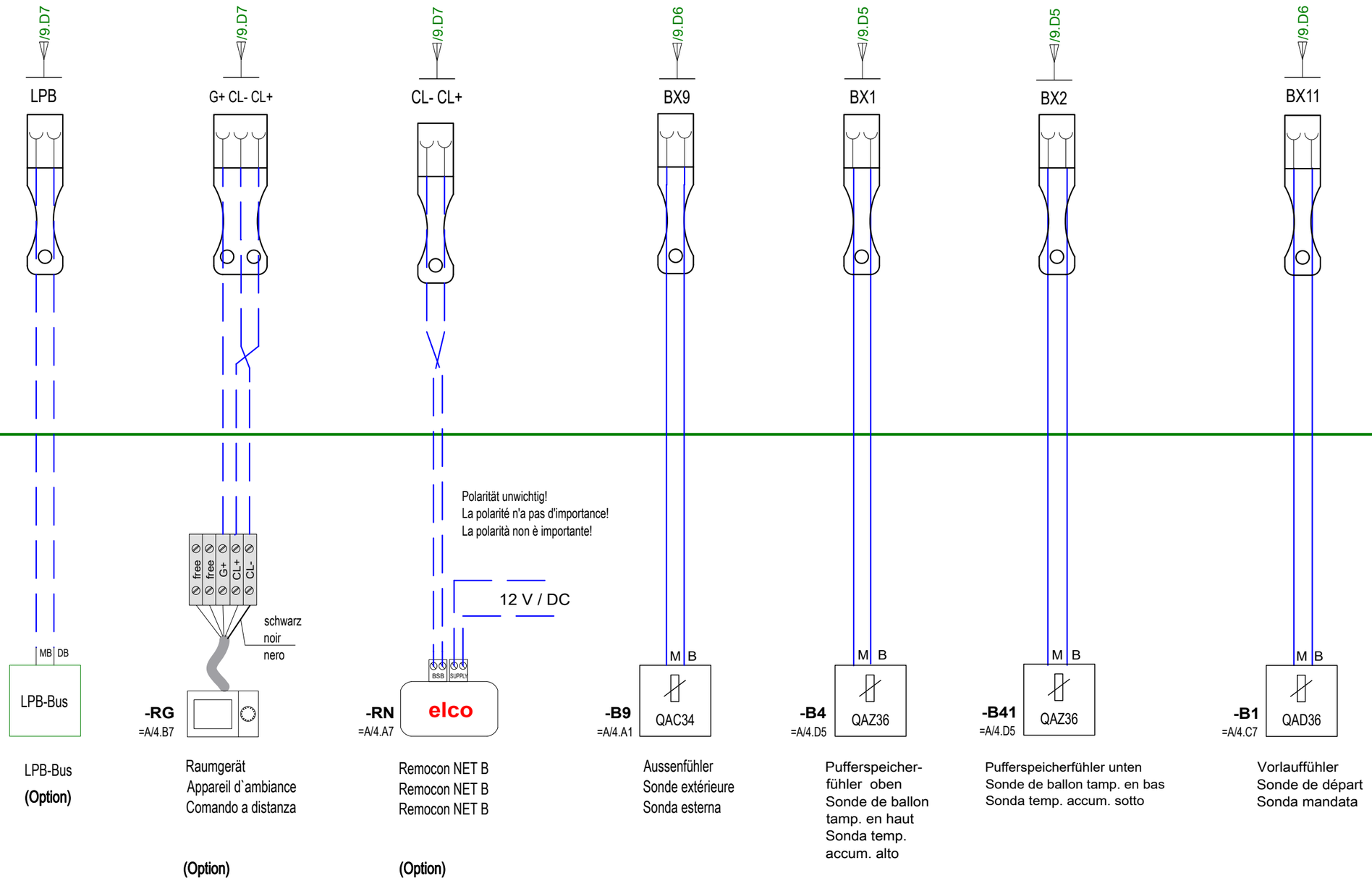

LPB-Bus
(Option)

Raumgerät
Appareil d`ambiance
Comando a distanza

(Option)

Remocon NET B
Remocon NET B
Remocon NET B

(Option)

Aussenfühler
Sonde extérieure
Sonda esterna

Pufferspeicher-
fühler oben
Sonde de ballon
tamp. en haut
Sonda temp.
accum. alto

Pufferspeicherfühler unten
Sonde de ballon tamp. en bas
Sonda temp. accum. sotto

Vorlauffühler
Sonde de départ
Sonda mandata

! Siehe Montageanleitung!
Voir les instructions de montage!
Vedi istruzioni di montaggio!

a				Gez.	18.122024	bm	elco	Type	AEROTOP SPK 16/20	= Anlage: =WAR	+ Ort:	Blatt/Page 12
b				Dess.								
c				Gepr.	16.01.2025	scd		Bez./Des.1	Stromlaufplan/Schéma de circuits/Schema circuitale	Schema/Draw W02.1.0375		Total Bl./Pg 30
d				Contr.				Bez./Des.2	Circuit diagram / Elektrisch schema			
Zustand	Aenderung/Modific.	Datum	Name		Datum	Name						

+AEROTOP SPK

Wandaufbauregler/Régulateur mural/Controllo a parete (WAR)

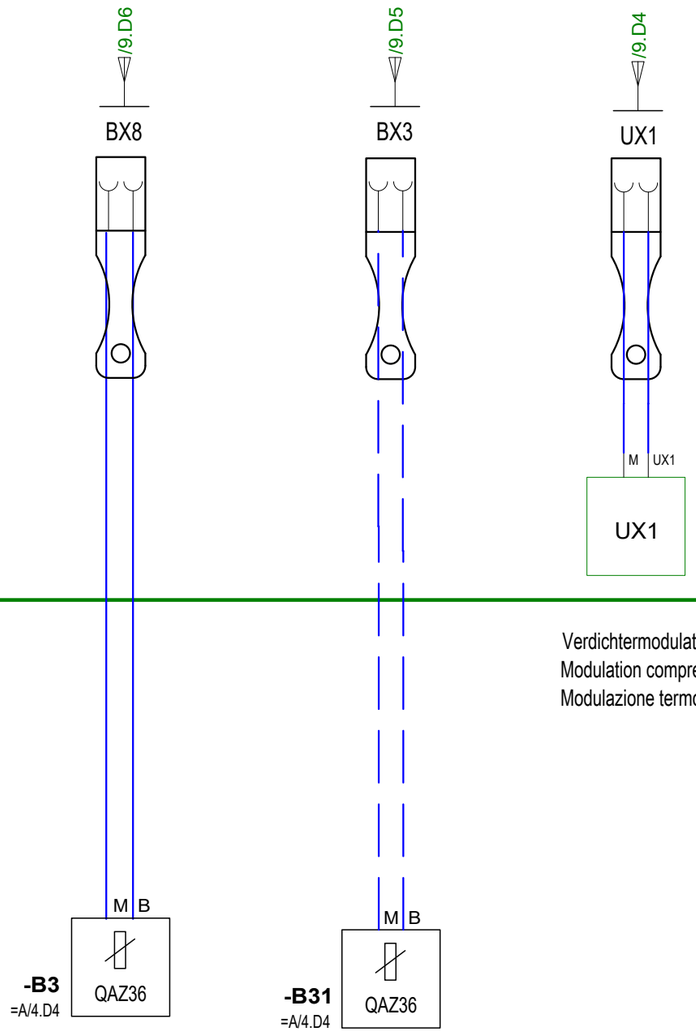

Verdichtermodulation
Modulation compresseur
Modulazione termopompa

Brauchwasserfühler oben
Sonde de temp. ECS en haut
Sonda termica accum. ACS alto

Brauchwasserfühler unten
Sonde de temp. ECS en bas
Sonda termica accum. ACS sotto

(Option)

a				Gez. Dess.	18.122024	bm
b						
c				Gepr. Contr.	16.01.2025	scd
d						
Zustand	Aenderung/Modific.	Datum	Name		Datum	Name

elco

Type	AEROTOP SPK 16/20	= Anlage: =WAR	+ Ort:
Bez./Des.1	Stromlaufplan/Schéma de circuits/Schema circuitale	Schema/Draw	W02.1.0375
Bez./Des.2	Circuit diagram / Elektrisch schema		

Blatt/Page 13
Total Bl./Pg 30

Option Kühlen / Option Refroidir / Opzine Raffreddamento

Zusätzliche Anschlüsse / Connexions supplémentaires / Connessioni aggiuntive

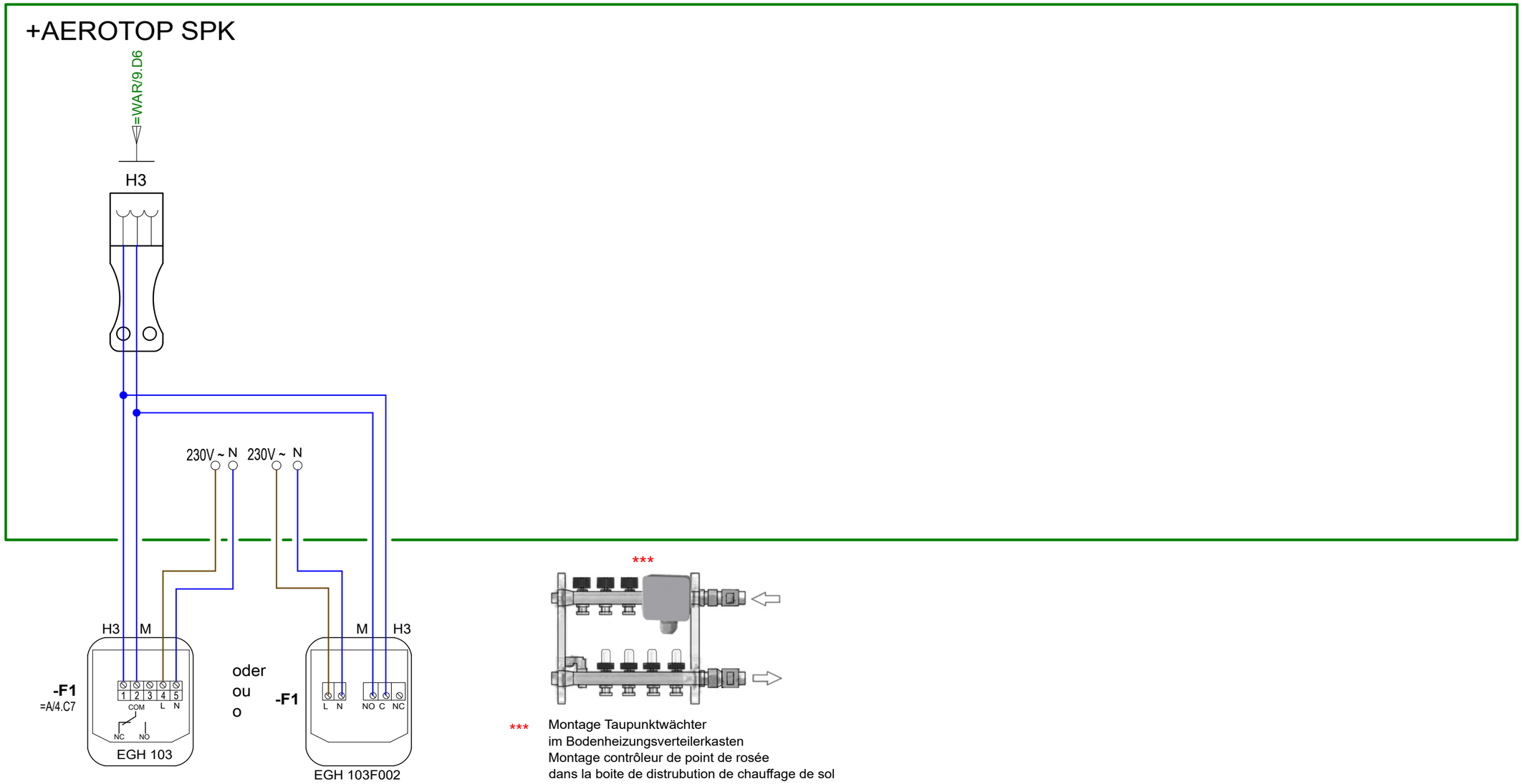

Taupunktwächter
Limiteur de point de rosée
Limitatore di punto di rugiada

*** Montage Taupunktwächter
im Bodenheizungsverteilerkasten
Montage contrôleur de point de rosée
dans la boite de distrubution de chauffage de sol
Assemblaggio segnalatore di condensa
nella scatola di distribuzione di riscaldamento di suolo

! Gegebenenfalls mehrere Taupunktwächter in Reihe anschließen
Le cas échéant, raccorder plusieurs contrôleurs de point de rosée en série
Se necessario, collegare più monitor del punto di rugiada in serie.

a				Gez.	18.122024	bm	elco	Type	AEROTOP SPK 16/20	= Anlage: =WAR	+ Ort:	Blatt/Page 14
b				Dess.								
c				Gepr.	16.01.2025	scd		Bez./Des.1	Zusätzliche Anschlüsse	Schema/Draw W02.1.0375		
d				Contr.				Bez./Des.2	Option Kühlen			Total Bl./Pg 30
Zustand	Aenderung/Modific.	Datum	Name		Datum	Name						

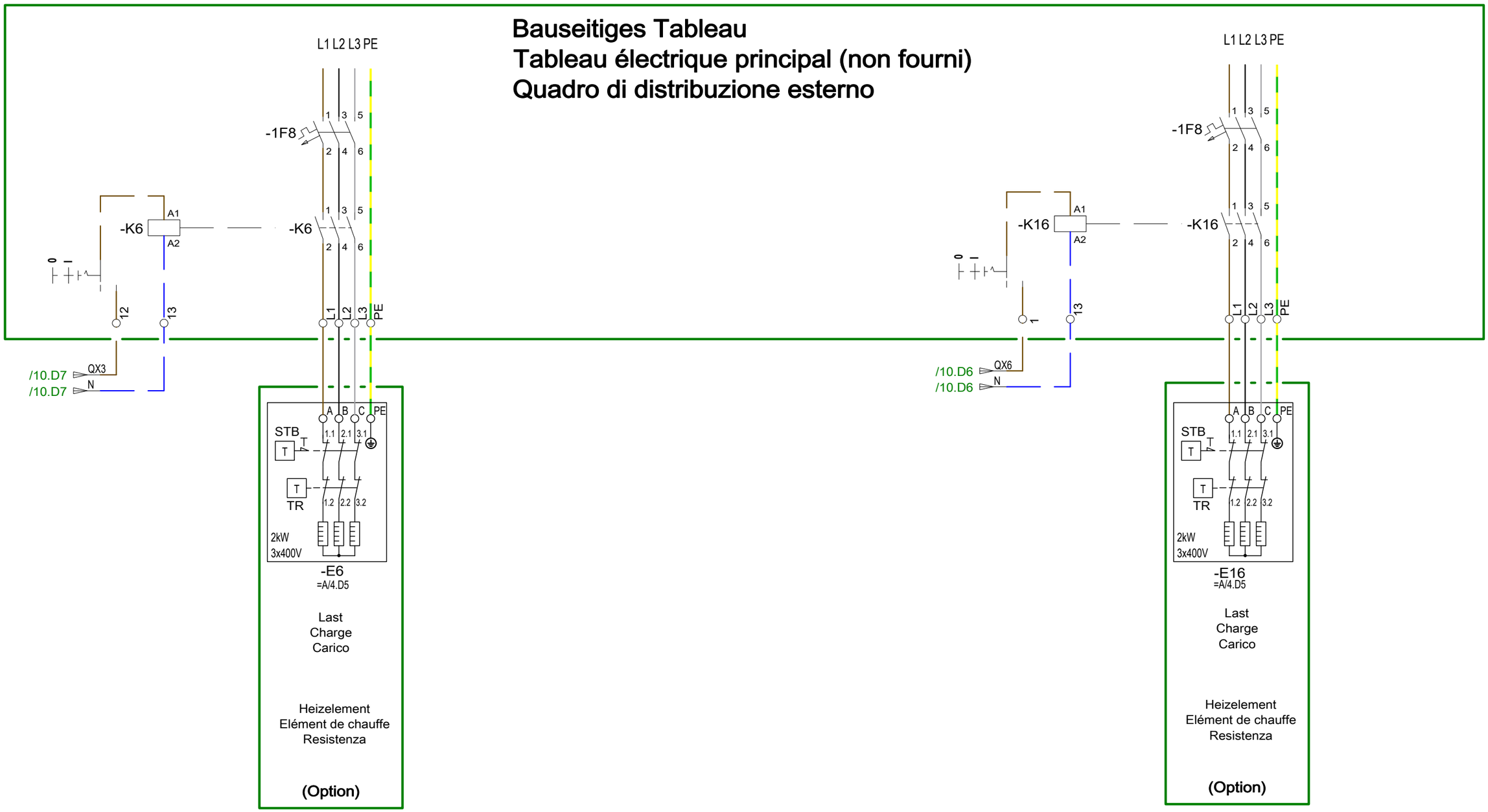

a				Gez. Dess.	18.122024	bm	elco	Type	AEROTOP SPK 16/20	= Anlage: =WAR	+ Ort:	Blatt/Page 15
b												
c				Gepr. Contr.	16.01.2025	scd		Bez./Des.1	Stromlaufplan/Schéma de circuits/Schema circuitale	Schema/Draw W02.1.0375		Total Bl./Pg 30
d												
Zustand	Aenderung/Modific.	Datum	Name		Datum	Name		Bez./Des.2	Circuit diagram / Elektrisch schema			

Option Energiezähler / Option Compteur d'énergie / Opzine Contatore energia

Zusätzliche Anschlüsse / Connexions supplémentaires / Connessioni aggiuntive

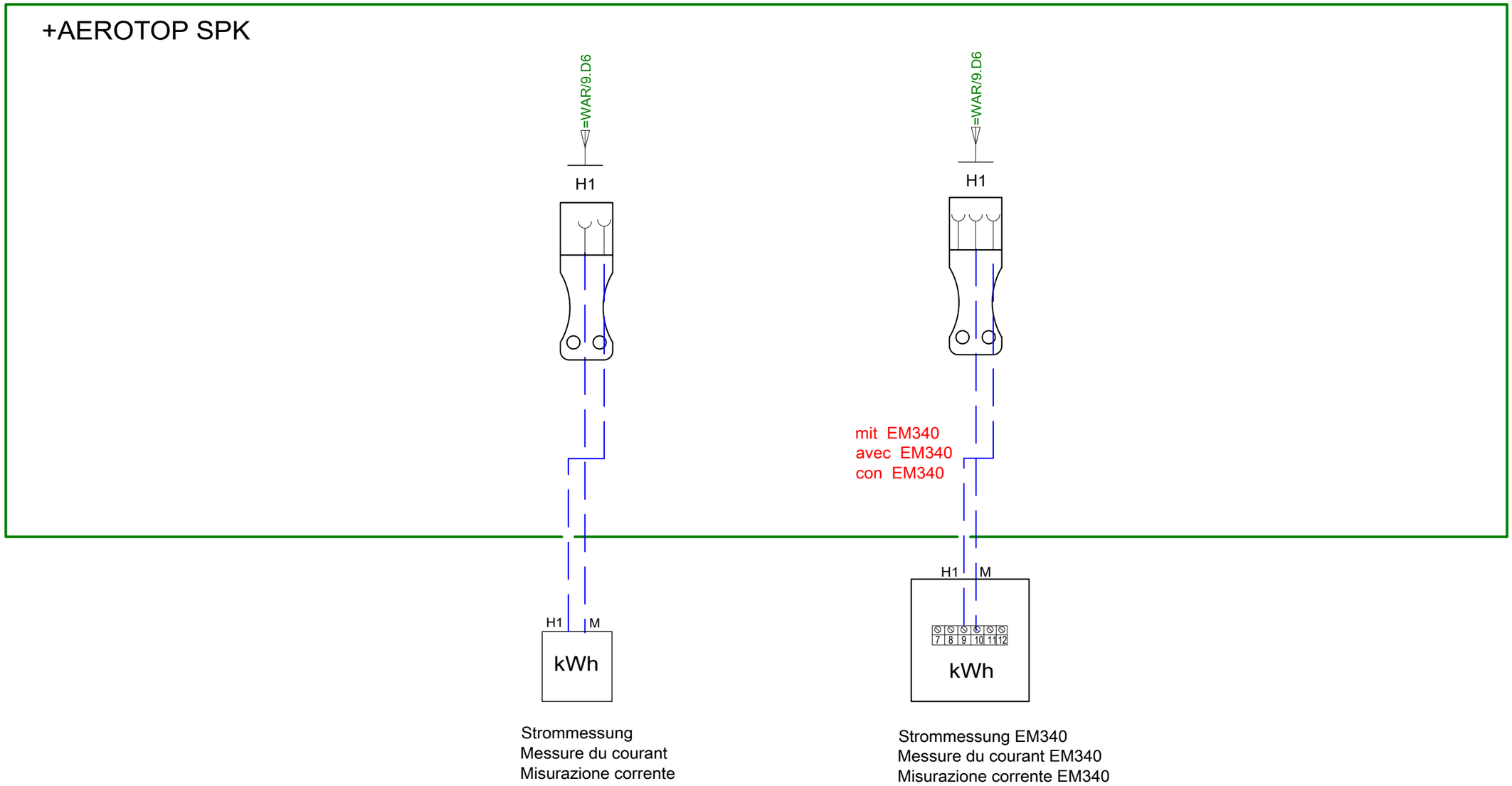

a				Gez. Dess.	18.122024	bm	elco	Type	AEROTOP SPK 16/20	= Anlage: =WAR	+ Ort:	Blatt/Page 16
b												
c				Gepr. Contr.	16.01.2025	scd		Bez./Des.1	Zusätzliche Anschlüsse	Schema/Draw W02.1.0375		Total Bl./Pg 30
d								Bez./Des.2	Energiezähler			
Zustand	Aenderung/Modific.	Datum	Name		Datum	Name						

Menü Menue Menu	RVS61.843 ZNR	Ebene Niveau Livello	Funktion Fonction Funzione	Standardwert Valeur standard Valore standard	Min. Min. Min.	Max. Max. Max.	Einheit Unité Unità	Aenderung Modification Modifica
Parameter-Checkliste für Inbetriebnahme Check list paramétrage Check list parametri								
Achtung: Werte in Klammer ( ) nur aktivieren, wenn vorhanden Attention: Les valeurs entre parenthèses ( ) activer seulement si la est disponible Attienzione: Valori in parentesi ( ) attivare solo quando disponibile								
Wärmepumpe mittels Betriebsarttaste in Standby schalten um unbeabsichtiges Anlaufen zu verhindern Pompe à chaleur par la touche de mode dans le mode de veille pour éviter tout démarrage accidentel Pompa di calore dal pulsante di modalità di interruttore di attesa per evitare accidentali start-up								
Bedieneinheit Unité de commande Unità di comando	20	E	Sprache Langue Lingua	Deutsch Allemand Tedesco				*
	40	I	Einsatz als Utilisation comme Impiego per	Bediengerät 1 Interface utilisateur 1 Unità di comando 1	1	4		*
	42	I	Zuordnung Raumgerät 1 Affectation unité amb. 1 Asseg. unità amb. 1	Heizkreis 1 Circuit de chauffage 1 Circuito riscaldamento 1	1	3		*
	48	I	Wärmer/kälter Gerät 1 Plus chaud/froid appareil 1 Disp. più caldo/più fred	Keine Pas de Nessuna funzione	0	3		*
Uhrzeit und Datum horaire et date orario e data	1	E	Stunden Heures Ore		00:00	23:59	hh:mm	*
	2	E	Tag / Monat Jour / mois Mese / giorno		1,01	31,12	tt.MM	*
	3	E	Jahr An Anno		2004	2099	jjjj	*
Ergänzungen Suppléments Aggiunte								

Menü Menue Menu	RVS61.843 ZNR	Ebene Niveau Livello	Funktion Fonction Funzione	Standardwert Valeur standard Valore standard	Min. Min. Min.	Max. Max. Max.	Einheit Unité Unità	Aenderung Modification Modifica
Konfiguration Configuration Configurazione	5700	I	Voreinstellung Prégréglage Preselezione	---	1	40		28
	5703	I	Voreinstellung 2 Prégréglage 2 Preselezione 2	---	1	40		40
	5715	I	Heizkreis 2 Circuit de chauffage 2 Circuito riscaldamento 2	Aus Arrét Disinserito	0	1		Ein En Inserito
	5891	I	Relaisausgang QX2 (Option) Sortie de relais QX2 (Option) Uscita del relè QX2 (Opzione)	Prozessumkehrventil Y22 Vanne inversion cycle Y22 Valvola invers. ciclo Y22	0	83		Elektroheizeinsatz K6 Cartouche électrique chauffante K6 Resistenza elettrica K6
Ergänzungen Suppléments Aggiunte								

a				Gez. Dess.	18.122024	bm
b						
c				Gepr. Contr.	16.01.2025	scd
d						
Zustand	Aenderung/Modific.	Datum	Name		Datum	Name

elco

Type	AEROTOP SPK 16/20
Bez./Des.1	Parameterliste
Bez./Des.2	

= Anlage: =P	+ Ort:	Blatt/Page	18
Schema/Draw	W02.1.0375	Total Bl./Pg	30

Menü Menue Menu	RVS61.843 ZNR	Ebene Niveau Livello	Funktion Fonction Funzione	Standardwert Valeur standard Valore standard	Min. Min. Min.	Max. Max. Max.	Einheit Unité Unità	Aenderung Modification Modifica
Konfiguration Configuration Configurazione	5894	I	Triacausgang ZX4 (Option) Triac de sortie ZX4 (Option) Triac di uscita ZX4 (Opzione)	TWW Zwischenkreispumpe Q33 Pompe du circuit ECS Q33 Pompa di circuito ACS Q33	0	83		Kälteanforderung K28 Demande de froid K28 Richiesta freddo K28
	5896	I	Relaisausgang QX6 (Option) Sortie de relais QX6 (Option) Uscita del relè QX6 (Opzione)	Kein Aucun Nessuno	0	83		Elektroheizeinsatz K16 Cartouche électrique chauffante K16 Resistenza elettrica K16
	5903	I	Relaisausgang QX13 Sortie de relais QX13 Uscita del relè QX13	Kondensatorpumpe Q9 Pompe à condensateur Q9 Condensatore della pompa Q9	0	83		Heizkreispumpe HK2 Q6 Pompe circuit chauffage PC2 Q6 Pompa circ risc CR2 Q6
	5932	I	Fühlereingang BX3 (Option) Entrée de sonde BX3 (Option) Entrata di sonda BX3 (Opzione)	Kein Aucun Nessuno	0	45		Trinkwasserfühler B31 Sonde de eau potable B31 Sonda d'acqua potabile B31
	5960	I	Funktion Eingang H3 Fonction entrée H3 Funzione ingresso H3	BA-Umschaltung HK's+TWW	0	60		Taupunktwächter Limiteur de point de rosée Limitatore di punto di rugiada
	5961	I	Wirksinn Kontakt H3 Sens d'action contact H3 Logica contatto H3	Arbeitskontakt Contact de travail Contatto di lavoro	0	1		Ruhekontakt Conctact de repos NC (normalmente chiuso)
	6070	I	Funktion Ausgang UX1 Fonction sortie UX1 Funzione uscita UX1 Parameter nicht ändern! Ne pas modifier les paramètres ! Non cambiare i parametri!	Verdichtermodulation Modulation compresseur Modulazione termopompa	0	35		Verdichtermodulation Modulation compresseur Modulazione termopompa
	6200	I	Fühler speichern enrégistrer sondes registrare sonde	Nein Non No	0	1		Ja Oui Si
Ergänzungen Suppléments Aggiunte								

a				Gez. Dess.	18.122024	bm
b						
c				Gepr. Contr.	16.01.2025	scd
d						
Zustand	Aenderung/Modific.	Datum	Name		Datum	Name

elco

Type: AEROTOP SPK 16/20

Bez./Des.1: Parameterliste

Bez./Des.2

= Anlage: =P

+ Ort:

Schema/Draw: W02.1.0375

Blatt/Page 19

Total Bl./Pg 30

Menü Menue Menu	RVS61.843 ZNR	Ebene Niveau Livello	Funktion Fonction Funzione		Standardwert Valeur standard Valore standard	Min. Min. Min.	Max. Max. Max.	Einheit Unité Unità	Aenderung Modification Modifica
Ein-/Ausgangstest Test des entrées/ sorties Test delle entrate/ uscite	7700	I	Relaistest Test des relais Test relè	Relaistest bei Inbetriebnahme durchführen. Effectuez un test de relais pendant la mise en service. Eseguire il test del relè durante la messa in servizio.	Kein Test Aucun test Nessun test	0	28		*
	7804	I	Fühlertemperatur BX1 Température sonde BX1 Temperatura sonda BX1	Pufferspeicherfühler B4 Sonde de ballon tamp. B4 Sonda temp. accum. B4	-	-28	350	°C	Wert Indication Indicazione
	7805	I	Fühlertemperatur BX2 Température sonde BX2 Temperatura sonda BX2	Pufferspeicherfühler B41 Sonde de ballon tamp. B41 Sonda temp. accum. B41	-	-28	350	°C	Wert Indication Indicazione
	7806	I	Fühlertemperatur BX3 Température sonde BX3 Temperatura sonda BX3	Trinkwasserfühler B31 (Option) Sonde de eau potable B31(Option) Sonda d'acqua potabile B31(Opzione)	-	-28	350	°C	Wert Indication Indicazione
	7811	I	Fühlertemperatur BX8 Température sonde BX8 Temperatura sonda BX8	Trinkwasserfühler B3 Sonde de eau potable B3 Sonda d'acqua potabile B3	-	-28	350	°C	Wert Indication Indicazione
	7812	I	Fühlertemperatur BX9 Température sonde BX9 Temperatura sonda BX9	Aussenfühler B9 Sonde extérieure B9 Sonda esterna B9	-	-28	350	°C	Wert Indication Indicazione
	7814	I	Fühlertemperatur BX11 Température sonde BX11 Temperatura sonda BX11	Vorlauffühler B1 Sonde de départ B1 Sonda mandata B1	-	-28	350	°C	Wert Indication Indicazione
Diagnose Erzeuger Diagnostic générateur Diagnostica gener. di calore	8410	E	Rücklauftemperatur WP Température retour chauffage P.A.C Temperatura ritorno T.P	Rücklauffühler WP B71 Sonde de retour WP B71 Sonda ritorno T.P. B71	-	0	140	°C	Wert Indication Indicazione
	8412	E	Vorlauftemperatur WP Temp. départ P.A.C Temperatura di mandata T.P	Vorlauffühler W.P. B21 Sonde de départ P.A.C B21 Sonda mandata T.P B21	-	0	140	°C	Wert Indication Indicazione
Ergänzungen Suppléments Aggiunte									

Menü Menue Menu	RVS61.843 ZNR	Ebene Niveau Livello	Funktion Fonction Funzione	Standardwert Valeur standard Valore standard	Min. Min. Min.	Max. Max. Max.	Einheit Unité Unità	Aenderung Modification Modifica
Zeitprogramm Heizkreis 1 Prog horaire circuit chauff 1 Programma orario circuito di riscaldamento 1	500	E	Vorwahl Préselection Preselezione	Mo-So Lun-Dim Lu-Do				*
	501	E	1. Phase Ein 1ère phase EN 1° periodo On	06:00	00:00	24:00	hh:mm	*
	502	E	1. Phase Aus 1ère phase Hors 1° periodo Off	22:00	00:00	24:00	hh:mm	*
Zeitprogramm Heizkreis 2 Prog horaire circuit chauff 2 Programma orario circuito di riscaldamento 2	520	E	Vorwahl Préselection Preselezione	Mo-So Lun-Dim Lu-Do				*
	521	E	1. Phase Ein 1ère phase EN 1° periodo On	06:00	00:00	24:00	hh:mm	*
	522	E	1. Phase Aus 1ère phase Hors 1° periodo Off	22:00	00:00	24:00	hh:mm	*
Zeitprogramm 4 / TWW Programme horaire 4 / ECS Programma orario 4/ACS	560	E	Vorwahl Préselection Preselezione	Mo-So Lun-Dim Lu-Do				*
	561	E	1. Phase Ein 1ère phase EN 1° periodo On	00:00	00:00	24:00	hh:mm	*
	562	E	1. Phase Aus 1ère phase Hors 1° periodo Off	05:00	00:00	24:00	hh:mm	*
Ergänzungen Suppléments Aggiunte								

Menü Menue Menu	RVS61.843 ZNR	Ebene Niveau Livello	Funktion Fonction Funzione	Standardwert Valeur standard Valore standard	Min. Min. Min.	Max. Max. Max.	Einheit Unité Unità	Aenderung Modification Modifica
Heizkreis 1 Circuit de chauffage 1 Circuito riscaldamento 1	710	E	Komfortsollwert Consigne confort Setpoint comfort	20	BZ 712	35	°C	*
	712	E	Reduziertsollwert Consigne réduit Temperatura ridotta	16	BZ 714	BZ 710	°C	*
	714	E	Frostschutzsollwert Consigne hors-gel Setpoint protezione antigelo	10	4	BZ 712	°C	*
	720	E	Kennlinie Steilheit Pente de la courbe Ripidità curva caratteristica	0,6	0,1	4		*
	730	E	Sommer-/Winterheizgrenze Limite chauffe été/hiver Valore limite estate/inverno	20	--- / 8	30	°C	*
	740	I	Vorlaufsollwert Minimum Minimum consigne de départ Setpoint di mandata minima	20	8	BZ 741	°C	*
	741	I	Vorlaufsollwert Maximum Maximum consigne de départ Setpoint di mandata massima	50	BZ 740	95	°C	*
	850	I	Estrich-Funktion Fonction 'Séchage contrôlé' Ottimizzazione all'accensione massima	Aus Arrét Disinserito	0	5		Bei Bedarf ein Si nécessaire Se necessario
Ergänzungen Suppléments Aggiunte								

a				Gez. Dess.	18.122024	bm
b						
c				Gepr. Contr.	16.01.2025	scd
d						
Zustand	Aenderung/Modific.	Datum	Name		Datum	Name

elco

Type	AEROTOP SPK 16/20	= Anlage: =P	+ Ort:
Bez./Des.1	Parameterliste	Schema/Draw W02.1.0375	Blatt/Page 22
Bez./Des.2			Total Bl./Pg 30

Menü Menue Menu	RVS61.843 ZNR	Ebene Niveau Livello	Funktion Fonction Funzione	Standardwert Valeur standard Valore standard	Min. Min. Min.	Max. Max. Max.	Einheit Unité Unità	Aenderung Modification Modifica
Kühlkreis 1 Circuit de refroidissement 1 Circuito di raffreddamento 1	901	E	Betriebsart Régime Modo operativo	Schutzbetrieb Mode protection Modalità protezione	0	3		*
	902	E	Komfortsollwert Consigne confort Setpoint comfort	22	BZ 905	BZ 903	°C	*
	903	E	Reduziertsollwert Consigne réduit Temperatura ridotta	24	5	40	°C	*
	908	I	Vorlaufsollwert bei TA 25°C Consigne de départ chez TA 25°C Setpoint di mandata a TA 25°C Nicht <18°C Pas <18°C Non <18°C	20	6	35	°C	*
	909	I	Vorlaufsollwert bei TA 35°C Consigne de départ chez TA 35°C Setpoint di mandata a TA 35°C Nicht <18°C Pas <18°C Non <18°C	20	6	35	°C	*
	912	I	Kühlgrenze bei TA Temp ext limite pour refroidissement Limite del raffreddamento in TA (Temp. esterna)	22	8	35	°C	*
	913	I	Sperrdauer Heiz-/Kühlende Durée blocage ap chau/rafr Tempo blocco fine risc/raff	8	8	100	h	*
	920	F	Sommerkomp Sollwertanhebung KK1 Compensation été max CC1 Aumento Punto di funzionamento compensazione estiva HC1	2	--- / 1	10	°C	---
	923	F	Vorlaufsollwert Min TA 25°C Temp départ min à temp ext 25°C Punto di funzionamento temperatura di mandata min a TA 25°C	18	6	35	°C	18
	924	F	Vorlaufsollwert Min TA 35°C Temp départ min à temp ext 35°C Punto di funzionamento temperatura di mandata min a TA 35°C	18	6	35	°C	18
	963	F	Kühlkreis 1 mit Zubringerpumpe Circuit de refroidissement 1 avec pompe de transporteur Cirucito di raffreddamento 1 con pompe de transportatore	Nein Non No	0	1		Ja Oui Si

Menü Menue Menu	RVS61.843 ZNR	Ebene Niveau Livello	Funktion Fonction Funzione	Standardwert Valeur standard Valore standard	Min. Min. Min.	Max. Max. Max.	Einheit Unité Unità	Aenderung Modification Modifica
Heizkreis 2 Circuit de chauffage 2 Circuito riscaldamento 2	1010	E	Komfortsollwert Consigne confort Setpoint comfort	20	BZ 1012	35	°C	*
	1012	E	Reduziertsollwert Consigne réduit Temperatura ridotta	16	BZ 1014	BZ 1010	°C	*
	1014	E	Frostschutzsollwert Consigne hors-gel Setpoint protezione antigelo	10	4	BZ 1012	°C	*
	1020	E	Kennlinie Steilheit Pente de la courbe Ripidità curva caratteristica	0,6	0,1	4		*
	1030	E	Sommer-/Winterheizgrenze Limite chauffe été/hiver Valore limite estate/inverno	20	8	30	°C	*
	1040	I	Vorlaufsollwert Minimum Minimum consigne de départ Setpoint di mandata minima	20	8	BZ 1041	°C	*
	1041	I	Vorlaufsollwert Maximum Maximum consigne de départ Setpoint di mandata massima	50	BZ 1040	95	°C	*
	1150	I	Estrich-Funktion Fonction 'Séchage contrôlé' Ottimizzazione all'accensione massima	Aus Arrét Disinserito	0	5		Bei Bedarf ein Si nécessaire Se necessario
Ergänzungen Suppléments Aggiunte								

a				Gez. Dess.	18.122024	bm
b						
c				Gepr. Contr.	16.01.2025	scd
d						
Zustand	Aenderung/Modific.	Datum	Name		Datum	Name

elco

Type	AEROTOP SPK 16/20
Bez./Des.1	Parameterliste
Bez./Des.2	

= Anlage: =P	+ Ort:	Blatt/Page	24
Schema/Draw	W02.1.0375	Total Bl./Pg	30

Menü Menue Menu	RVS61.843 ZNR	Ebene Niveau Livello	Funktion Fonction Funzione	Standardwert Valeur standard Valore standard	Min. Min. Min.	Max. Max. Max.	Einheit Unité Unità	Aenderung Modification Modifica
Trinkwasser ECS ACS	1610	E	Nennsollwert Consigne nominale Temperatura nominale	50	BZ 1612	BZ 1614 OEM	°C	*
	1612	E	Reduziertsollwert Consigne réduit Temperatura ridotta	45	8	BZ 1610	°C	*
	1620	I	Freigabe Déblocage Inserimento	Zeitpr. 4/TWW Progr. 4/ECS Progr. 4/ACS	0	4		*
	1630	I	Ladevorrang Priorité charge ECS Priorità di carico	Absolut Absolue Assoluta	0	3		*
	1640	I	Legionellenfunktion Fonction légionelles Funzione antilegionelle	Aus Arrét Disinserito	0	2		Ev. mit Endkunde besprechen Discuter ev. avec client finale Ev. discutere degli utenti final
Wärmepumpe Pompe à chaleur Pompa di calore	2880	I	Verwendung Elektro-Vorlauf Utilisation de flux électrique Utilizzo di flusso elettrico	Ergänzungsbetrieb HK+TWW Appoint PAC à CC + ECS Funzion. complem. HP+ACS	1	7		Ev. mit Endkunde besprechen Discuter ev. avec client finale Ev. discutere degli utenti final
	2884	I	Freigabe Elektro-Vorlauf unter TA Libé élec-départ sous T°ext Cons. flusso el.sotto T.ext	-7	-30	30	°C	Ev. mit Endkunde besprechen Discuter ev. avec client finale Ev. discutere degli utenti final
Trinkwasser-Speicher Accumulateur ECS Accumulatore ACS	5023	F	Sollwertreduktion B31 (Option) Réduction consigne B31 (Option) Riduzione del valore di riferimento B31 (Opzione)	0	0	20	°C	*
	5060	I	Elektroeinsatz Betriebsart (Option) Régime résistance électrique (Option) Regime resistenza elettrica (Opzione)	Ersatz Remplacement Sostituto	1	6		*
Ergänzungen Suppléments Aggiunte								

a				Gez. Dess.	18.122024	bm
b						
c				Gepr. Contr.	16.01.2025	scd
d						
Zustand	Aenderung/Modific.	Datum	Name		Datum	Name

elco

Type	AEROTOP SPK 16/20	= Anlage: =P	+ Ort:
Bez./Des.1	Parameterliste	Schema/Draw W02.1.0375	Blatt/Page 25
Bez./Des.2			Total Bl./Pg 30

Menü Menue Menu	RVS61.843 ZNR	Ebene Niveau Livello	Funktion Fonction Funzione	Standardwert Valeur standard Valore standard	Min. Min. Min.	Max. Max. Max.	Einheit Unité Unità	Aenderung Modification Modifica
Konfiguration Configuration Configurazione	6212	I	Kontrollnummer Erzeuger 1 Num. contrôle gen. 1 N. di controllo gen. 1	0	0	199999		0
	6213	I	Kontrollnummer Erzeuger 2 Num. contrôle gen. 2 N. di controllo gen. 2	0	0	199999		68
	6215	I	Kontrollnummer Speicher Num. conrôle accumulateur N. di controllo accumulatore	0	0	199999		113
	6217	I	Kontrollnummer Heizkreise Num. conrôle circ. chauf. N. di controllo circuiti risc.	0	0	199999		205

E = Endbenutzer, utilisateur finale, utilizattore finale, end user, eindgebruiker

I = Inbetriebssetzung, mise en service, messa in funzione, commissioning, inbedrijfstelling

F = Fachmann, Spécialist, Specialista, Specialist, Installateur

O = OEM

ZN = Zeilennummer, numéro de ligne, numero di riga, line number, lijn nummer

Die Einstellungen, welche individuell angepasst werden müssen sind mit * gekennzeichnet.
Les réglages qui doivent être adaptées individuellement sont marqués d'une croix (*).
I parametri che devono essere adattati individualmente sono indicati con *.

Ergänzungen Suppléments Aggiunte								

Option Energiezähler / Option Compteur d'énergie / Opzine Contatore energia

Zusätzliche Parameter / Paramètres supplémentaires / Parametri aggiuntivi

Menü Menue Menu	RVS61.843 ZNR	Ebene Niveau Livello	Funktion Fonction Funzione	Standardwert Valeur standard Valore standard	Min. Min. Min.	Max. Max. Max.	Einheit Unité Unità	Aenderung Modification Modifica
Parameter-Checkliste für Inbetriebnahme Check list paramétrage Check list parametri								
Achtung: Werte in Klammer ( ) nur aktivieren, wenn vorhanden Attention: Les valeurs entre parenthèses ( ) activer seulement si la est disponible Attienzione: Valori in parentesi ( ) attivare solo quando disponibile								
Wärmepumpe mittels Betriebsarttaste in Standby schalten um unbeabsichtiges Anlaufen zu verhindern Pompe à chaleur par la touche de mode dans le mode de veille pour éviter tout démarrage accidentel Pompa di calore dal pulsante di modalità di interruttore di attesa per evitare accidentali start-up								
Konfiguration Configuration Configurazione	5950	I	Funktion Eingang H1 Fonction entrée H1 Funzione ingresso H1	BA-Umschaltung HK's+TWW	0	61		Impulszählung comptage d'impulsions Conteggio impulsi
Energiezähler Compteur d'énergie Contatore energia	3100	I	Impulszählung Ertrag Pulse efficacité de comptage Conteggio impulsi rendimento	Keine Pas de Nessuna funzione	0	11		Mit Eingang H1 Avec entrée H1 Con entrata H1
	3102	I	Impulseinheit Ertrag Unité d'impulsion efficacité Unità impulsi rendimento	kWh	0	3		kWh
	3103	I	Impulswert Energie Zähler numérateur d'énergie de valeur d'impulsion numeratore di energia del valore dell'impulso Für EM340 = 1 Pour EM340 = 1 Per EM340 = 1	1	1	1000		*
	3104	I	Impulswert Energie Nenner Dénominateur d'énergie de la valeur d'impulsion Denominatore di energia del valore dell'impulso Für EM340 = 1000 Pour EM340 = 1000 Per EM340 = 1000	1000	0	1000		*
	3110	I	Abgegebene Wärme Chaleur dégagée Calore emesso				kWh	Wert Indication Indicazione
	3113	I	Eingesetzte Energie Énergie utilisée Energia utilizzata				kWh	Wert Indication Indicazione
	3116	I	Arbeitszahl Facteur de performance Fattore di prestazione					Wert Indication Indicazione

Option Energiezähler / Option Compteur d'énergie / Opzine Contatore energia

Zusätzliche Parameter / Paramètres supplémentaires / Parametri aggiuntivi

Menü Menue Menu	RVS61.843 ZNR	Ebene Niveau Livello	Funktion Fonction Funzione	Standardwert Valeur standard Valore standard	Min. Min. Min.	Max. Max. Max.	Einheit Unité Unità	Aenderung Modification Modifica
Diagnose Erzeuger Diagnostic générateur Diagnostica gener. di calore	8395	F	Wärmeabgabe Rendement calorifique Uscita di calore		0	999,9	kW	Wert Indication Indicazione
	8397	F	Leistungsaufnahme Puissance consommée Potenza elettrica		0	999,9	kW	Wert Indication Indicazione
	8398	F	Leistungszahl Coefficient de performance Coefficiente di prestazione		0	20		Wert Indication Indicazione
Ergänzungen Suppléments Aggiunte								

Option Photovoltaik / Option Photovoltaïque / Opzine Fotovoltaico

Zusätzliche Anschlüsse / Connexions supplémentaires / Connessioni aggiuntive

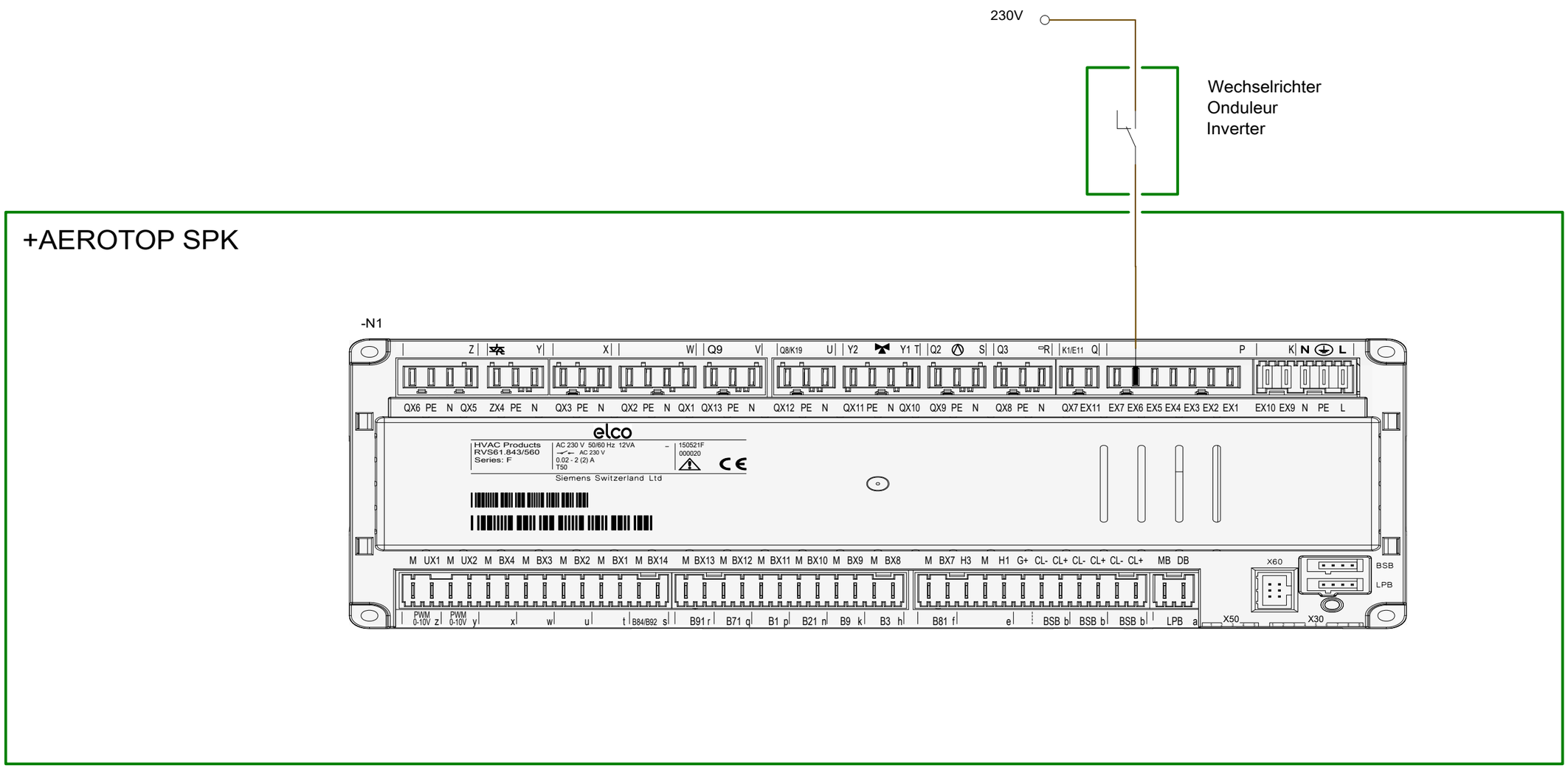

a				Gez. Dess.	18.122024	bm	elco	Type	AEROTOP SPK 16/20	= Anlage: =ZB	+ Ort:	Blatt/Page 29
b												
c				Gepr. Contr.	16.01.2025	scd		Bez./Des.1	Zusätzliche Parameter	Schema/Draw W02.1.0375		Total Bl./Pg 30
d												
Zustand	Aenderung/Modific.	Datum	Name		Datum	Name		Bez./Des.2	Option Photovoltaik			

Option Photovoltaik / Option Photovoltaïque / Opzine Fotovoltaico

Zusätzliche Parameter / Paramètres supplémentaires / Parametri aggiuntivi

Menü Menue Menu	RVS61.843 ZNR	Ebene Niveau Livello	Funktion Fonction Funzione	Standardwert Valeur standard Valore standard	Min. Min. Min.	Max. Max. Max.	Einheit Unité Unità	Aenderung Modification Modifica
Konfiguration Configuration Configurazione	5739	F	Freigabe K6 PV Sortie K6 PV Rilascia K6 PV	Nein Non No	0	1		*
	5814	F	Freigabe Verdichter Voltaic Activer le compresseur Voltaïque Abilita il compressore Voltaic	Ja Oui Si	0	1		*
	5815	F	Freigabe EH Vorlauf Voltaic Activer le débit de l'élément chauffant voltaïque Abilitazione del flusso dell'elemento riscaldante voltaico	Nein Non No	0	3		*
	5990	F	Funktion Eingang EX6 Fonction entrée EX6 Funzione ingresso EX6	Kein Aucun Nessuno	0	32		Photovoltaik E64 Photovoltaïque E64 Fotovoltaico E64
Trinkwasser ECS ACS	1616	F	Sollwert PV Valeur théorique PV Valore prefisso PV	55	8	95	°C	ohne Heizstab max. 60°C sans élément chauffant max 60°C senza elemento riscaldante massimo 60°C
Pufferspeicher Ballon tampon Accum. tampone	4706	F	Pufferspeicher Ladepriorität Photovoltaik Ballon tampon Priorité de charge Photovoltaïque Accum. tampone Priorità di carica del fotovoltaico X	Priorität 2 Priorité 2 Priorià 2	0	4		Kein Aucun Nessuno
Heizkreis 1 Circuit de chauffage 1 Circuito riscaldamento 1	706	F	Ladepriorität Photovoltaik HK1 Priorité de charge Photovoltaïque HK1 Priorità di carica del fotovoltaico HK1	Kein Aucun Nessuno	0	4		*
Kühlkreis 1 Circuit de refroidissement 1 Circuito di raffreddamento 1	906	F	Ladepriorität Photovoltaik KK1 Priorité de charge Photovoltaïque KK1 Priorità di carica del fotovoltaico KK1	Kein Aucun Nessuno	0	4		*
Heizkreis 2 Circuit de chauffage 2 Circuito riscaldamento 2	1006	F	Ladepriorität Photovoltaik HK2 Priorité de charge Photovoltaïque HK2 Priorità di carica del fotovoltaico HK2	Kein Aucun Nessuno	0	4		*

X Ohne Mischer kann es zu unzulässig hohen Vorlauftemperaturen für die Heizkreise kommen!
Sans mitigeur, cela peut entraîner des températures d'écoulement inadmissibles pour les circuits de chauffage !
Senza un miscelatore, questo può portare a temperature di mandata inammissibilmente elevate per i circuiti di riscaldamento!