Elektroschema
Schéma électrique
Schema elettrico

Anlage
Installation
Impianto

Auftrag Nr.
No de commande
N° ordine

Das Installationsmaterial, sowie alle Anschlüsse und Erdungen müssen der EN 60335-1 + EN 60335-2-102 und den örtlichen Vorschriften entsprechen.
Le Matériel d' installation ainsi que les connections et les mises à la terre doivent être conforms aux EN 60335-1 + EN 60335-2-102 et prescriptions locals.
Il materiale, come pure i raccordi e le messe a terra, devono corrispondere alle prescrizioni locali e alle EN 60335-1 + EN 60335-2-102

Wärmeerzeugertyp Type de producteur de chaudière Tipo di produttore di calore	AEROTOP SPK 7/10
Wärmeerzeuger-Ausführung Version de producteur de chaleur Versione di produttore di calore	Standard AEROTOP SPK 3-6-E-I
Schema Artikelnummer Art. No. de schéma Art. N° schema	4255417

Anlage / Blatt - Verzeichnis:
Annexe / page - liste:
Impianto / Elenco Fogli

=A	1 - 5
=IDU	6 - 7
=ODU	8
=WAR(Master)	9 - 12
=WAR(Slave)	13 - 14
=P	15 - 24
=ZA	25 - 27
=ZB	28 - 29

Zustand	Aenderung/Modific.	Datum	Name		Datum	Name
a	PE	08.02.2024	Sp	Gez. Dess.	22.01.2024	sp
b	Strangregulierventil	26.02.2024	Sp			
c	EVU-Sperre, Sicherungen, Par.	27.05.2024	Sp	Gepr. Contr.	22.01.2024	scd
d	Schemenanpassung	28.01.2025	bm			

Elektrodokumentation
Bez./Des.1 Deckblatt / Page de garde / Copertina
Bez./Des.2 Cover sheet / Dekblad

= Anlage: =A
+ Ort:
Blatt/Page 1
Schema/Draw W02.1.0356
Total Bl./Pg 29

ODU:

Ausseneinheit/Unité extérieure/Unità esterna

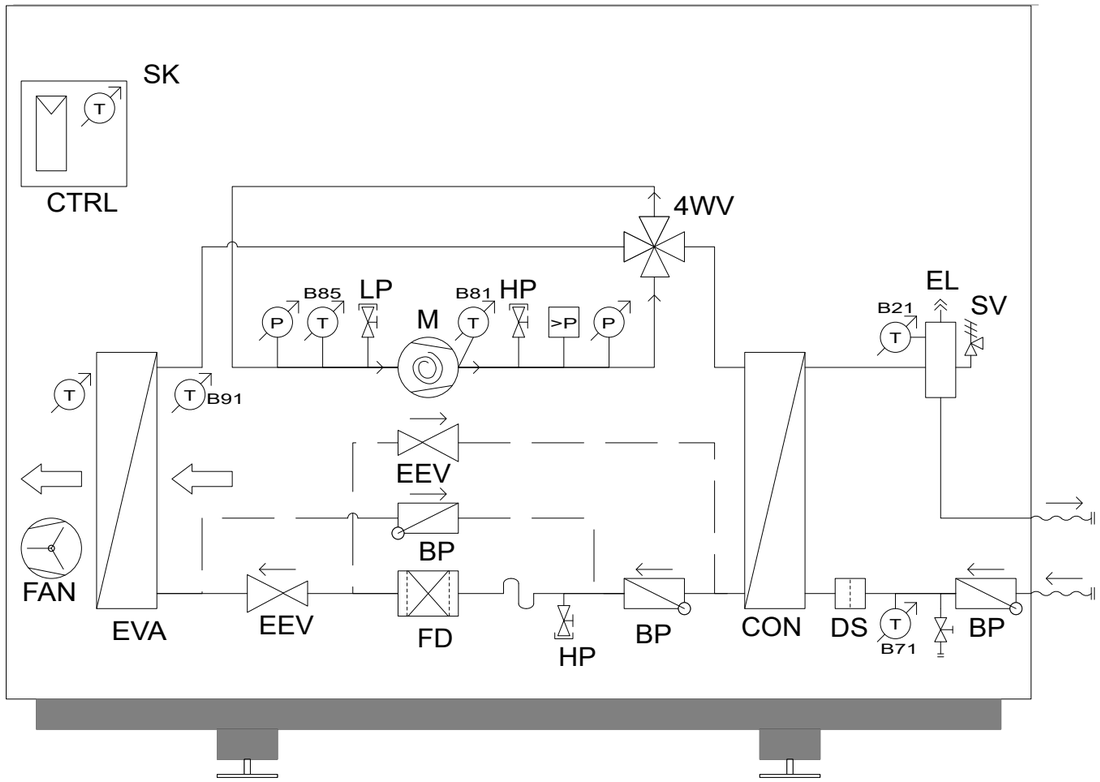

IDU:

Inneneinheit/ Unité intérieure/Unità interna

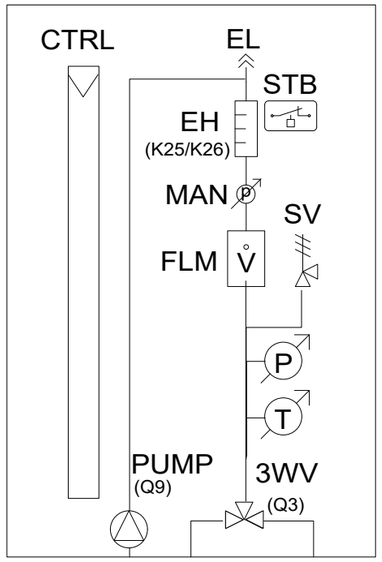

Legende / Légende / Leggenda

3WV 3 Wege -Ventil / Vanne à 3 voies / Vanne à 3 voies

4WV 4 Wege-Ventil / Valve 4 voies / Valvola 4 vie

BP Rückschlagklappe / Clapet anti retour / Valvola anti ritorno

CON Kondensator / Condensateur / Condensatore

CTRL Regler / Régulateur / Regolatore

DS Schmutzfilter / Filtre de saleté / Filtro di saleté

EEV Expansionsventil / Statut détendeur gaz / Valvola di espansione

EH Heizstab / Cartauche chauffante / Resistenza

EL Entlüftung / Purge d'air / Disaerazione

EVA Verdampfer / évaporateur / Evaporatore

FD Filtertrockner / Filtre déshydrateur / Filtro essiccatore

FAN Ventilator / Ventilateur / Ventilatore

FLM Volumenstromsensor / Capteur de débit volumétrique / Sensore di portata

HP / LP Service Ventil / Service Valve / Servizio Valvola

MAN Manometer / manomètre / Manometro

M Kompressor / Compresseur / Compressore

P Drucksensor / Capteur de pression / Sensore di pressione

>P Druckschalter / Interrupteur à pression / Pressostato

PUMP Pumpe / Pompe / Pompa

SK Steuerungskasten / Boîtier de commande / Scatola di controllo

STB Sicherheitsthermostat / Thermostat de sécurité / Termostato di sicurezza

SV Sicherheitsventil / Vanne de sécurité / Valvola di sicurezza

T Temperatursensor / Sonde de température / Sonda di temperatura

a	PE	08.02.2024	Sp	Gez. Dess.	22.01.2024	sp	
b	Strangregulierventil	26.02.2024	Sp				
c	EVU-Sperre, Sicherungen, Par.	27.05.2024	Sp	Gepr. Contr.	22.01.2024	scd	
d	Schemenanpassung	28.01.2025	bm				
Zustand	Aenderung/Modific.	Datum	Name		Datum	Name	

elco

Type	AEROTOP SPK 7/10	= Anlage: =A	+ Ort:
Bez./Des.1	Allg. Information / Information générale	Schema/Draw	W02.1.0356
Bez./Des.2	Informazioni gen. / Gen. info / Alg. informatie		

Blatt/Page 2

Total Bl./Pg 29

Einspeisung / Alimentation / Alimentazione

Achtung!

Absicherung Leistung mit allpolig absschaltbarem Leistungsschutzschalter (keine 3 Einzelsicherungen)

Bei externen Verbraucherkomponenten bitte die Hersteller-Bedienungsanleitung lesen!

Attention!

Sécurisation de la puissance par disjoncteur de puissance multipolaire (pas 3 sécurités séparées)

En cas de composants consommateurs externes veuillez lire le manuel du producteur!

Attenzione!

Protezione forza con interruttore automatico onnipolare (non 3 fusibili singoli)

In caso di componenti di consumo esterni si prega di leggere il manuale del produttore!

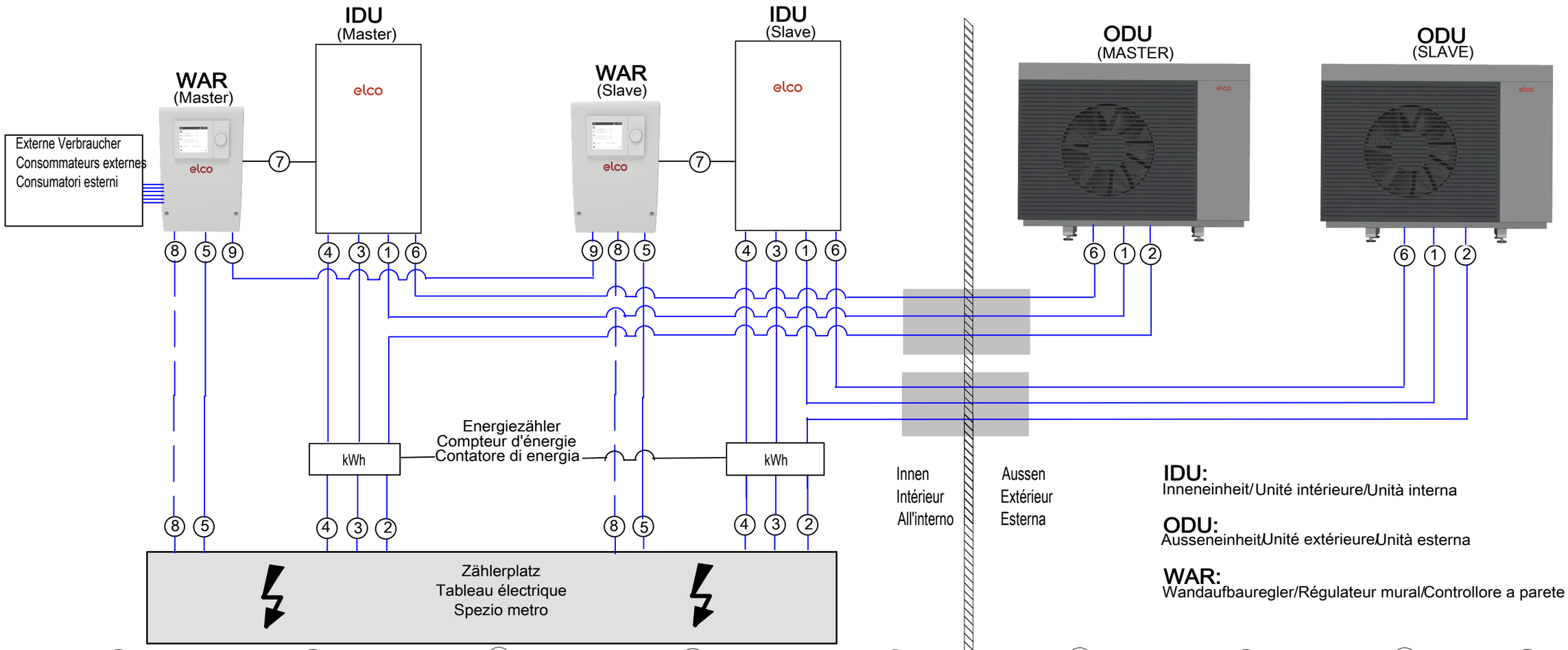

IDU: Inneneinheit/Unité intérieure/Unità interna

ODU: Ausseneinheit/Unité extérieure/Unità esterna

WAR: Wandaufbauregler/Régulateur mural/Controllore a parete

1	2	3	4	5	6	7	8	9
Einspeisung ODU Alimentation ODU Alimentazione ODU	Steuerspannung ODU Tension de commande ODU Tension de commande ODU	Haupteinspeisung Alimentation principale Alimentazione principale	Steuerspannung IDU Tension de commande IDU Tensione di controllo IDU	Steuerspannung RVS Tension de commande RVS Tensione di controllo RVS	MODBUS IDU-	MODBUS IDU-WAR	EW-Sperre EW-Barriere EW-Barriera	LPB BUS
P+N+PE	P+N+PE	P+N+PE	P+N+PE	P+N+PE	MB+/MB-/GND	MB+/MB-/GND	EX1	MB/DB
400 V	230 V	400V	230V	230V			230V	
50 Hz	50 Hz	50 Hz	50 Hz	50 Hz			50 Hz	
via IDU	13A/16A - B/C	20A-B/C	13A/16A - B/C	13A - B/C				
4x2,5mm² - 4x4mm²	Min. 3x1,5mm²	5x2,5mm² - 5x4mm²	Min. 3x1,5mm²	Min. 3x1,5mm²	Min. 3x0,5mm²	Min. 3 x 0,5mm²/5m inkl.	Min. 1x0,5mm²	Min. 2x0,5mm²
M	FAN EEV CTRL	M EH	PUMP 3WV CTRL	PUMP 3WV CTRL	Abgeschirmte Leitungen Câble blindé Cavi schermati	Abgeschirmte Leitungen Câble blindé Cavi schermati	(Option)	

a	PE	08.02.2024	Sp	Gez.	22.01.2024	sp
b	Strangregulierventil	26.02.2024	Sp	Dess.		
c	EVU-Sperre, Sicherungen, Par.	27.05.2024	Sp	Gepr.	22.01.2024	scd
d	Schemenanpassung	28.01.2025	bm	Contr.		
Zustand	Aenderung/Modific.	Datum	Name		Datum	Name

elco

Type: AEROTOP SPK 7/10

Bez./Des.1: Allg. Information / Information générale

Bez./Des.2: Informazioni gen. / Gen. info / Alg. informatie

= Anlage: =A

+ Ort:

Schema/Draw: W02.1.0356

Blatt/Page: 3

Total Bl./Pg: 29

Achtung: Funktionsschema nur für den Elektriker gültig!
Attention : Modèle de fonction seulement pour l'électricien!
Attenzione: Modello di funzione soltanto per l'elettricista valido!

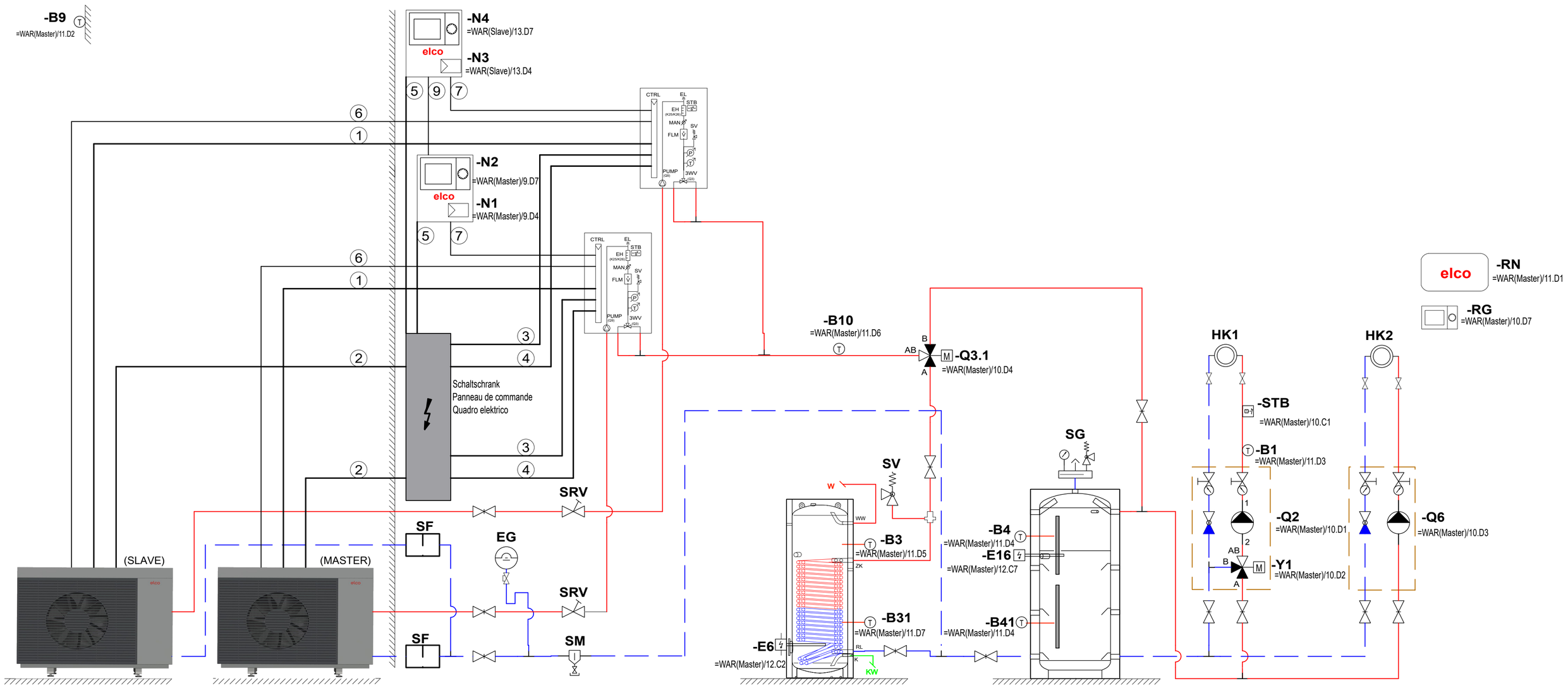

Wärmepumpe AEROTOP SPK
Pompe à chaleur AEROTOP SPK
Pompa di calore AEROTOP SPK

Wärmepumpe AEROTOP SPK
Pompe à chaleur AEROTOP SPK
Pompa di calore AEROTOP SPK

Brauchwarmwasserspeicher
Accumulateur ECS
Accumulatore acqua calda sanitaria

Pufferspeicher
Ballon tampon
Accum. tampone

①/③: 3x400V~
②/④/⑤: 1x230V~
⑥/⑦: MODBUS
⑨: LPB BUS

a	PE	08.02.2024	Sp	Gez. Dess.	22.01.2024	sp	
b	Strangregulierventil	26.02.2024	Sp				
c	EVU-Sperre, Sicherungen, Par.	27.05.2024	Sp	Gepr. Contr.	22.01.2024	scd	
d	Schemenanpassung	28.01.2025	bm				
Zustand	Aenderung/Modific.	Datum	Name		Datum	Name	

elco

Typ: AEROTOP SPK 7/10
Bez./Des.1: Hydraul./Hydrauliq./Idraulica/Hydraul./Hydraulica
Bez./Des.2: Standard 3-6-E-I

= Anlage: =A
+ Ort:
Schema/Draw: W02.1.0356
Blatt/Page 4
Total Bl./Pg 29

Legende / Légende / Leggenda

B1 Vorlauffühler
Sonde de départ
Sonda mandata

B3 Brauchwasserfühler oben
Sonde de temp. ECS en haut
Sonda termica accum. ACS alto

B4 Pufferspeicherfühler oben
Sonde de ballon tamp. en haut
Sonda temp. accum. alto

B9 Aussenfühler
Sonde extérieure
Sonda esterna

B10 Schienenvorlauffühler
Sonde de temp. départ du rail
Sonda termica mandata esterna

B31 Brauchwasserfühler unten (Option)
Sonde de temp. ECS en bas (Option)
Sonda termica accum. ACS sotto (Opzione)

B41 Pufferspeicherfühler unten
Sonde de ballon tamp. en bas
Sonda temp. accum. sotto

E6 Elektroheizeinsatz BW (Option)
élément chauffant électrique ECS (Option)
Resistenza elettrica carica ACS (Opzione)

E16 Elektroheizeinsatz Pufferspeicher (Option)
élément chauffant électrique du ballon tampon (Option)
Resistenza elettrica accum. tampone (Opzione)

EG Expansionsgefäss
Vase d'expansion
Vaso d'espansione

HK1 Heizkreis
HK2 Circuit de chauffage
Circuito riscaldamento

N1 Wärmepumpenregler
N3 Régulateur de pompe à chaleur
Regolatore per termopompa

N2 Bedieneinheit
N4 Unité de contrôle
Unità di controllo

Q2 Heizkreispumpe
Q6 Pompe de circuit de chauffage
Pompa di circuito di riscald.

Q3.1 Umstellventil
Vanne déviatrice
Valvola di deviazione

RG Raumgerät (Option)
Appareil d`ambiance (Option)
Comando a distanza (Opzione)

RN Remocon NET B (Option)
Remocon NET B (Option)
Remocon NET B (Opzione)

SF Schmutzfilter
Filtre de saleté
Filtro di saleté

SG Sicherheitsgruppe
Groupe de sécurité
Gruppo di sicurezza

SM Schlammabscheider
Séparateur de boue
Filtro di saleté

SRV Strangregulierventil
Saupape de réglage
Valvola di messe a punto

STB Sicherheitsthermostat für Bodenheizung (Option)
Thermostat de sécurité pour chauffage par le sol (Option)
Termostato di sicurezza per pannelli radianti (Opzione)

SV Sicherheitsventil
Vanne de sécurité
Valvola di sicurezza

Y1 Mischerantrieb
Entraînement de mélange
Comando valvola miscelazione

a	PE	08.02.2024	Sp	Gez. Dess.	22.01.2024	sp
b	Strangregulierventil	26.02.2024	Sp			
c	EVU-Sperre, Sicherungen, Par.	27.05.2024	Sp	Gepr. Contr.	22.01.2024	scd
d	Schemenanpassung	28.01.2025	bm			
Zustand	Aenderung/Modific.	Datum	Name		Datum	Name

elco

Typ	AEROTOP SPK 7/10
Bez./Des.1	Legende / Légende / Leggenda / Legend / Legenda
Bez./Des.2	Standart 3-6-E-I
= Anlage:	=A
+ Ort:	
Schema/Draw	W02.1.0356
Blatt/Page	5
Total Bl./Pg	29

+AEROTOP SPK

Master / Slave

Inneneinheit / unité intérieure / unità interna (IDU)

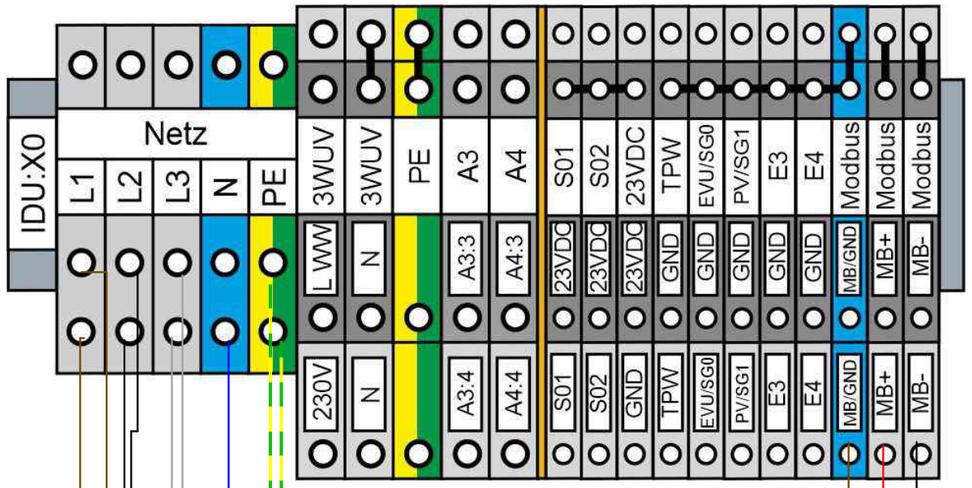

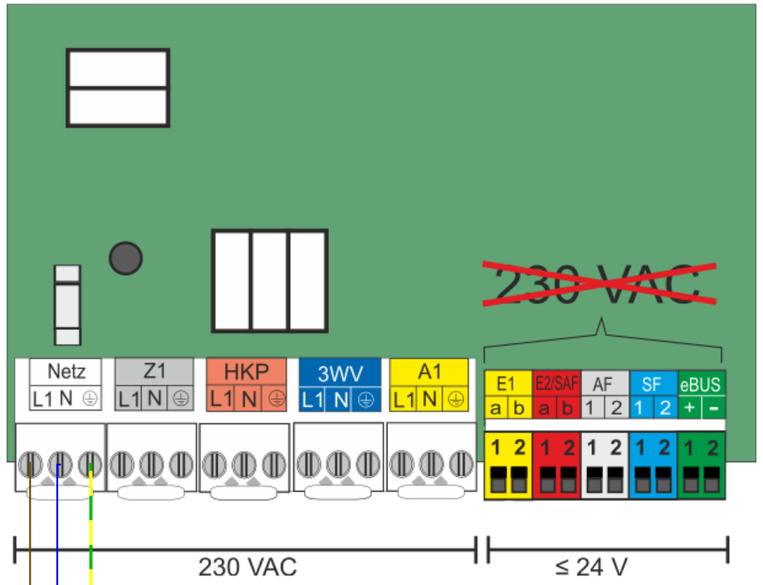

1

=ODU/8.E2 ODU.L1
=ODU/8.E2 ODU.L2
=ODU/8.E2 ODU.L3
=ODU/8.E2 ODU.PE

6

=ODU/8.E2 MODBUS.GND
=ODU/8.E2 MODBUS.MB+
=ODU/8.E2 MODBUS.MB-

-Q9
SPK 07 kW: 3x20A-B/C
SPK 10 kW: 3x20A-B/C

2 4 6
1 3 5

3

4

SPK 07 kW: 1x13A/16A-B/C
SPK 10 kW: 1x13A/16A-B/C

2

-Q12
13A/16A- B/C

=ODU/8.F2 ODU.C.L
=ODU/8.F2 ODU.C.N
=ODU/8.F2 ODU.C.PE

FI-Schutzschalter
Disjoncteur différentiel
Interruttore differenziale

RCD
Typ/Type/Tipo
Type/Type B
IΔn=30mA

FI - Einbau entsprechend den Vorort gültigen Vorschriften
RCD - Installation conforme aux prescriptions en vigueur sur place
RCD - Installazione conforme alle normative locali

L1 L2 L3 N PE
Haupteinspeisung
Alimentation principale
Alimentazione principale

3x400V+N+PE/50Hz

a	PE	08.02.2024	Sp	Gez.	22.01.2024	sp	
b	Strangregulierventil	26.02.2024	Sp	Dess.			
c	EVU-Sperre, Sicherungen, Par.	27.05.2024	Sp	Gepr.	22.01.2024	scd	
d	Schemenanpassung	28.01.2025	bm	Contr.			
Zustand	Aenderung/Modific.	Datum	Name		Datum	Name	

elco

Type	AEROTOP SPK 7/10	= Anlage: =IDU	+ Ort:
Bez./Des.1	Stromlaufplan/Schéma de circuits/Schema circuitale	Schema/Draw	W02.1.0356
Bez./Des.2	Circuit diagram / Elektrisch schema		

Blatt/Page 6
Total Bl./Pg 29

+AEROTOP SPK

Master / Slave

Inneneinheit / unité intérieure / unità interna

(IDU)

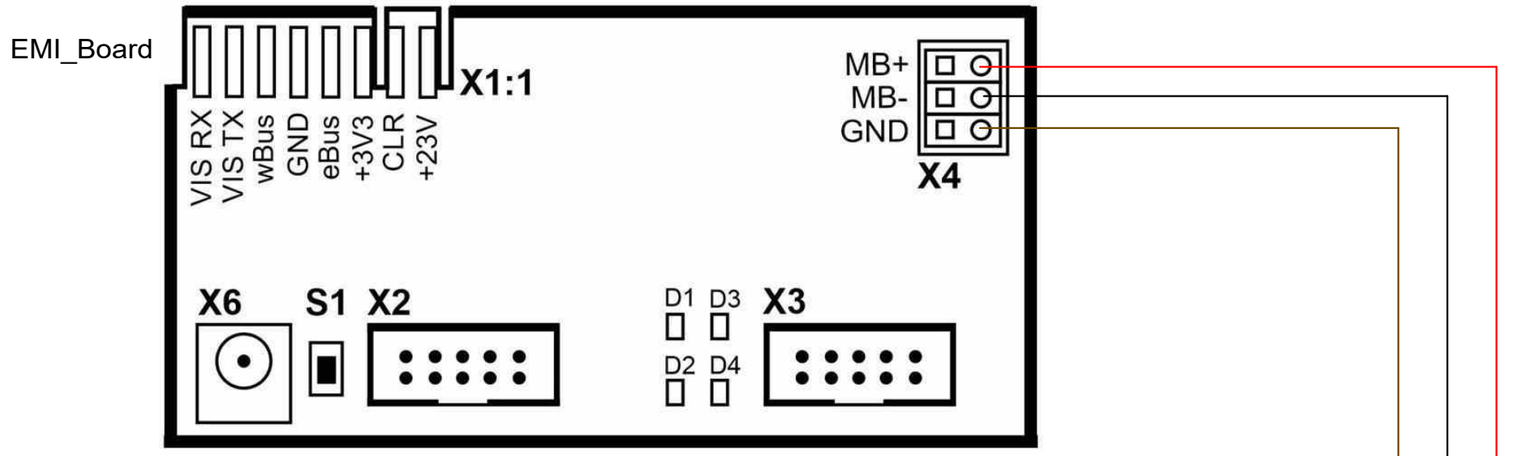

5m MODBUS-Kabel bereits vorverdrahtet
5m Câble MODBUS déjà précâblé
5m Cavo MODBUS già precablato

MODBUS.RVS.GND
MODBUS.RVS.MB-
MODBUS.RVS.MB+

=WAR(Master)/9.E2
=WAR(Slave)/13.E2
=WAR(Master)/9.E2
=WAR(Slave)/13.E2
=WAR(Master)/9.E2
=WAR(Slave)/13.E2

7

a	PE	08.02.2024	Sp	Gez. Dess.	22.01.2024	sp
b	Strangregulierventil	26.02.2024	Sp			
c	EVU-Sperre, Sicherungen, Par.	27.05.2024	Sp	Gepr. Contr.	22.01.2024	scd
d	Schemenanpassung	28.01.2025	bm			
Zustand	Aenderung/Modific.	Datum	Name		Datum	Name

elco

Type: AEROTOP SPK 7/10

Bez./Des.1: Stromlaufplan/Schéma de circuits/Schema circuitale

Bez./Des.2: Circuit diagram / Elektrisch schema

= Anlage: =IDU

+ Ort:

Schema/Draw: W02.1.0356

Blatt/Page: 7

Total Bl./Pg: 29

+AEROTOP SPK

Master / Slave

Ausseneinheit / Unité extérieure / Unità esterna (ODU)

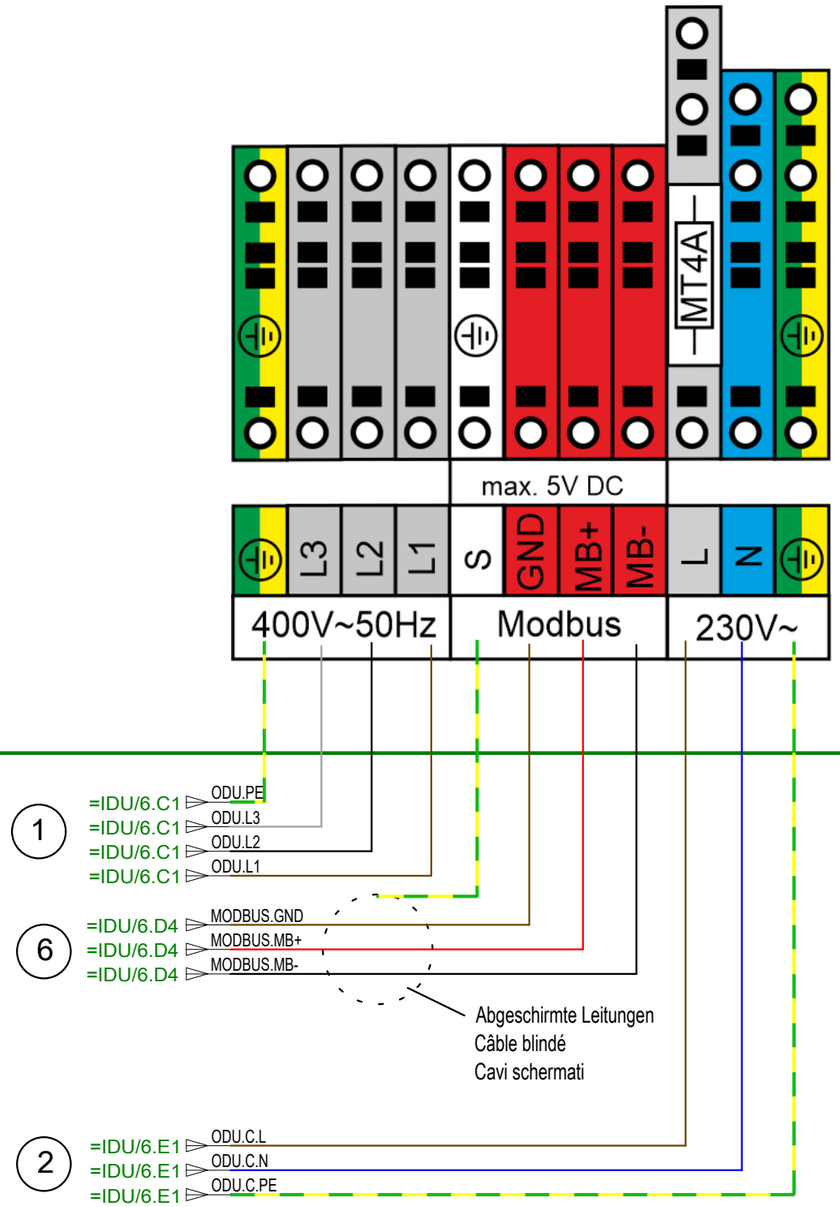

a	PE	08.02.2024	Sp	Gez.	22.01.2024	sp
b	Strangregulierventil	26.02.2024	Sp	Dess.		
c	EVU-Sperre, Sicherungen, Par.	27.05.2024	Sp	Gepr.	22.01.2024	scd
d	Schemenanpassung	28.01.2025	bm	Contr.		
Zustand	Aenderung/Modific.	Datum	Name		Datum	Name

elco

Type: AEROTOP SPK 7/10

Bez./Des.1: Stromlaufplan/Schéma de circuits/Schema circuitale

Bez./Des.2: Circuit diagram / Elektrisch schema

= Anlage: =ODU

+ Ort:

Schema/Draw: W02.1.0356

Blatt/Page: 8

Total Bl./Pg: 29

+AEROTOP SPK Wandaufbauregler/Régulateur mural/Controllo a parete (WAR) Master

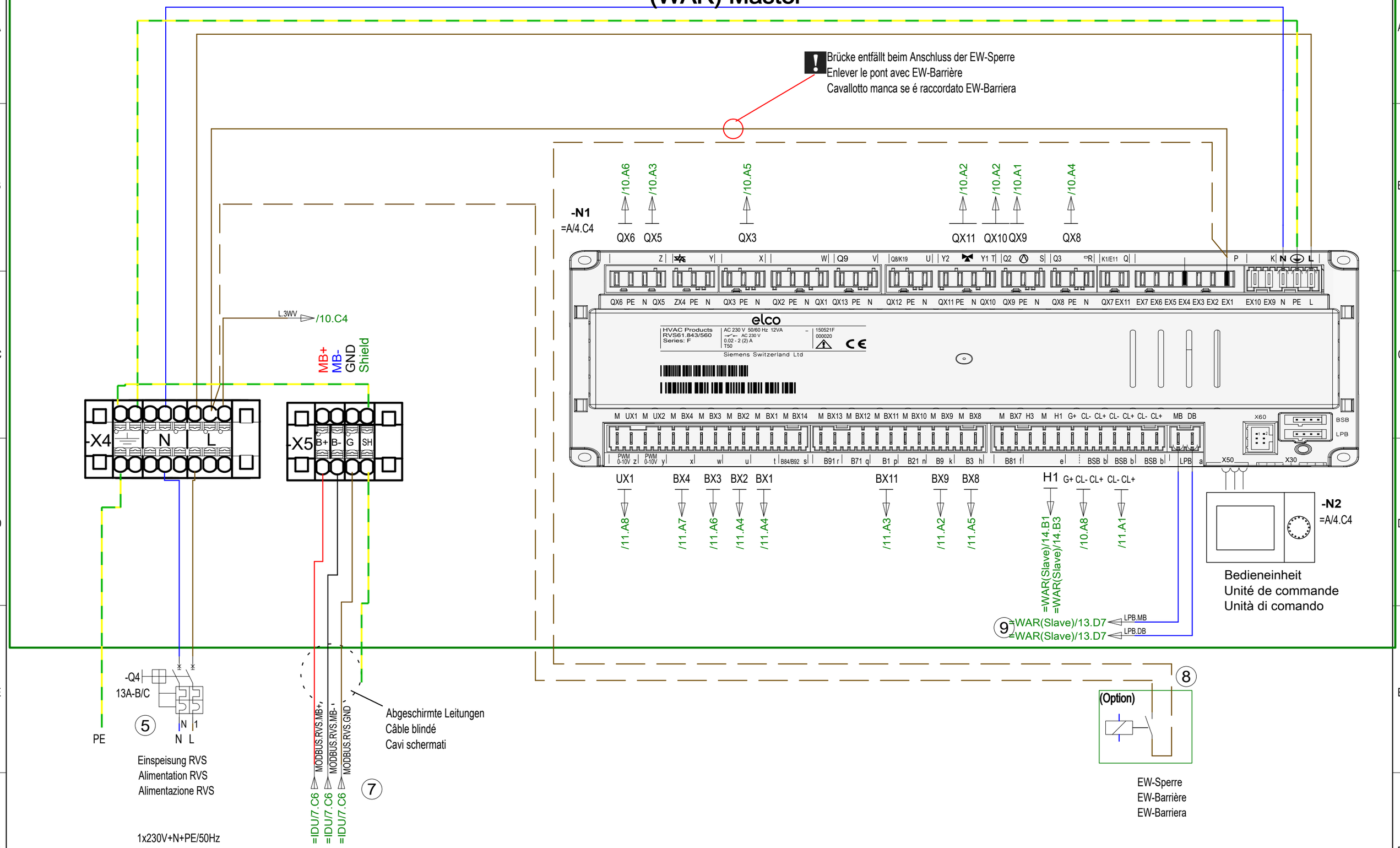

a	PE	08.02.2024	Sp	Gez. Dess.	22.01.2024	sp
b	Strangregulierventil	26.02.2024	Sp			
c	EVU-Sperre, Sicherungen, Par.	27.05.2024	Sp	Gepr. Contr.	22.01.2024	scd
d	Schemenanpassung	28.01.2025	bm			
Zustand	Aenderung/Modific.	Datum	Name		Datum	Name

elco

Type	AEROTOP SPK 7/10	= Anlage: =WAR(Master)	+ Ort:
Bez./Des.1	Stromlaufplan/Schéma de circuits/Schema circuitale	Schema/Draw	W02.1.0356
Bez./Des.2	Circuit diagram / Elektrisch schema		

Blatt/Page 9

Total Bl./Pg 29

+AEROTOP SPK

Wandaufbauregler/Régulateur mural/Controllo a parete (WAR) Master

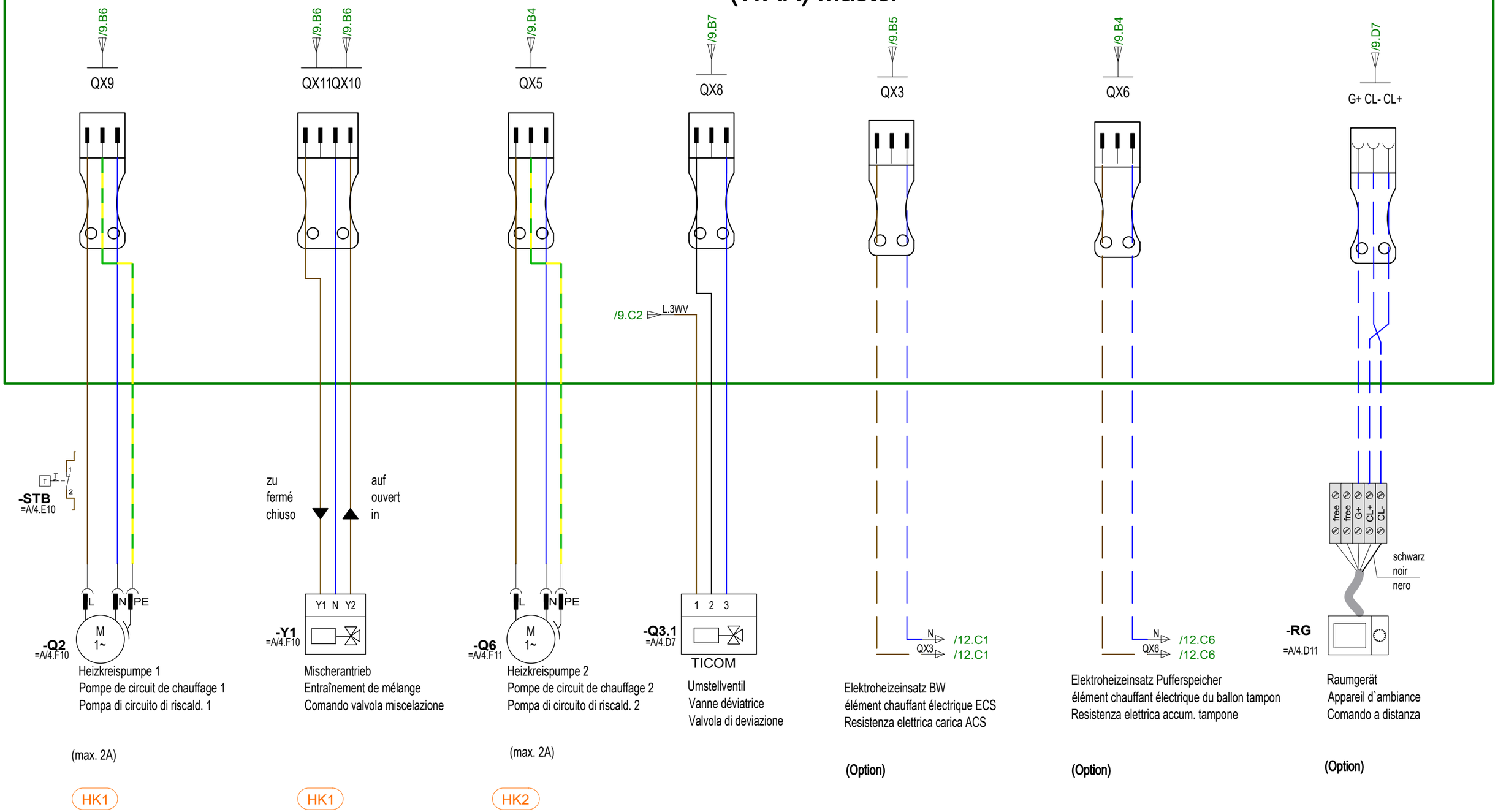

STB Sicherheitsthermostat für Bodenheizung (Option)
Thermostat de sécurité pour chauffage par le sol (Option)
Termostato di sicurezza per pannelli radianti (Opzione)

-Q3.1 Wirksinnumkehrschalter: Werksauslieferung in Stellung A. In Stellung B bringen!
Inverseur efficace: Réglé en usine sur la position A. Placer en position B!
Interruttore di inversione efficace: Franco fabbrica in posizione A. Lavori nella posizione B!

Zustand	Aenderung/Modific.	Datum	Name		Datum	Name
a	PE	08.02.2024	Sp	Gez. Dess.	22.01.2024	sp
b	Strangregulierventil	26.02.2024	Sp			
c	EVU-Sperre, Sicherungen, Par.	27.05.2024	Sp	Gepr. Contr.	22.01.2024	scd
d	Schemenanpassung	28.01.2025	bm			

elco

Type: AEROTOP SPK 7/10

Bez./Des.1: Stromlaufplan/Schéma de circuits/Schema circuitale

Bez./Des.2: Circuit diagram / Elektrisch schema

= Anlage: =WAR(Master)

+ Ort:

Schema/Draw: W02.1.0356

Blatt/Page 10

Total Bl./Pg 29

+AEROTOP SPK

Wandaufbauregler/Régulateur mural/Controllo a parete (WAR) Master

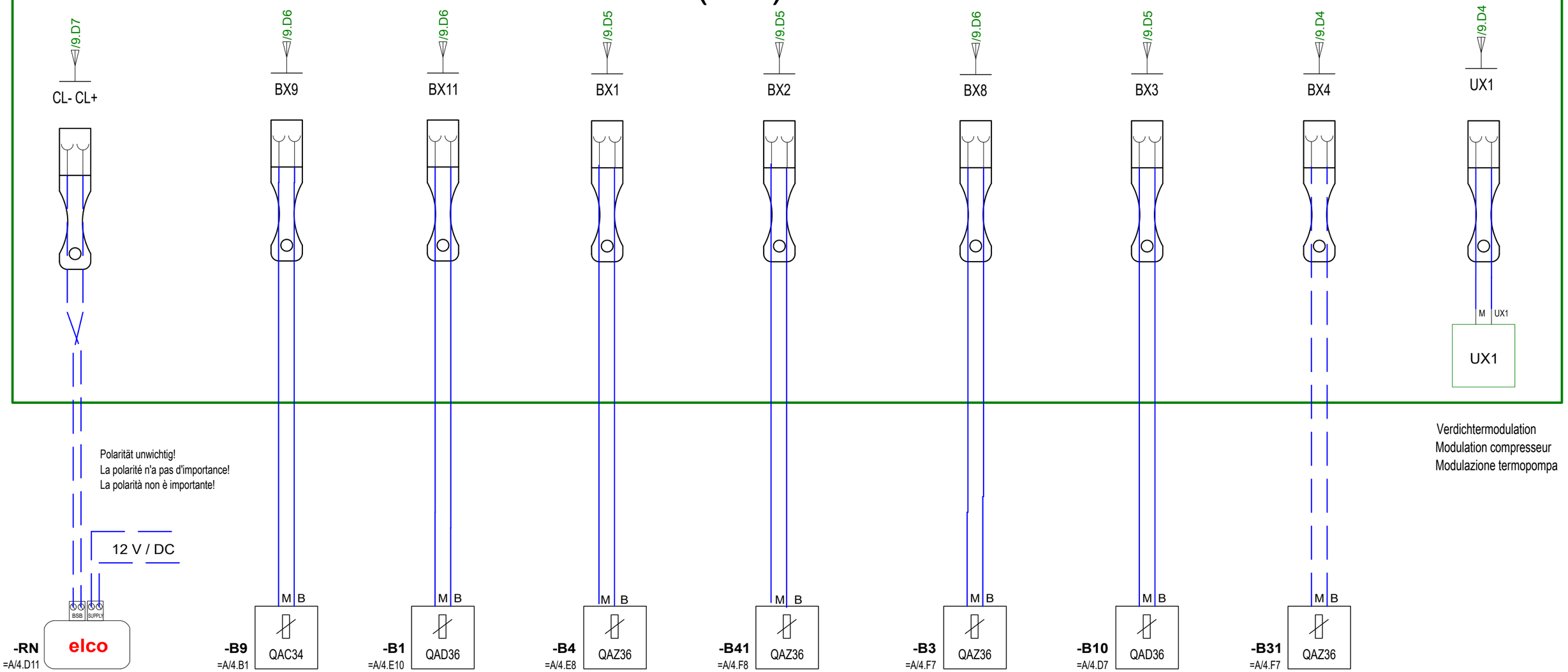

Remocon NET B
Remocon NET B
Remocon NET B

(Option)

Aussenfühler
Sonde extérieure
Sonda esterna

Vorlauffühler
Sonde de départ
Sonda mandata

Pufferspeicher-
fühler oben
Sonde de ballon
tamp. en haut
Sonda temp.
accum. alto

Pufferspeicherfühler unten
Sonde de ballon tamp. en bas
Sonda temp. accum. sotto

Brauchwasserfühler oben
Sonde de temp. ECS en haut
Sonda termica accum. ACS alto

Schienenvorlauffühler
Sonde de temp. départ du rail
Sonda termica mandata esterna

Brauchwasserfühler unten
Sonde de temp. ECS en bas
Sonda termica accum. ACS sotto

(Option)

! Siehe Montageanleitung!
Voir les instructions de montage!
Vedi istruzioni di montaggio!

a	PE	08.02.2024	Sp	Gez. Dess.	22.01.2024	sp	elco	Type	AEROTOP SPK 7/10	= Anlage: =WAR(Master)	+ Ort:	Blatt/Page 11
b	Strangregulierventil	26.02.2024	Sp									
c	EVU-Sperre, Sicherungen, Par.	27.05.2024	Sp	Gepr. Contr.	22.01.2024	scd		Bez./Des.1	Stromlaufplan/Schéma de circuits/Schema circuitale			
d	Schemenanpassung	28.01.2025	bm					Bez./Des.2	Circuit diagram / Elektrisch schema	Schema/Draw W02.1.0356		Total Bl./Pg 29
Zustand	Aenderung/Modific.	Datum	Name		Datum	Name						

+AEROTOP SPK

Master

Bauseitiges Tableau
Tableau électrique principal (non fourni)
Quadro di distribuzione esterno

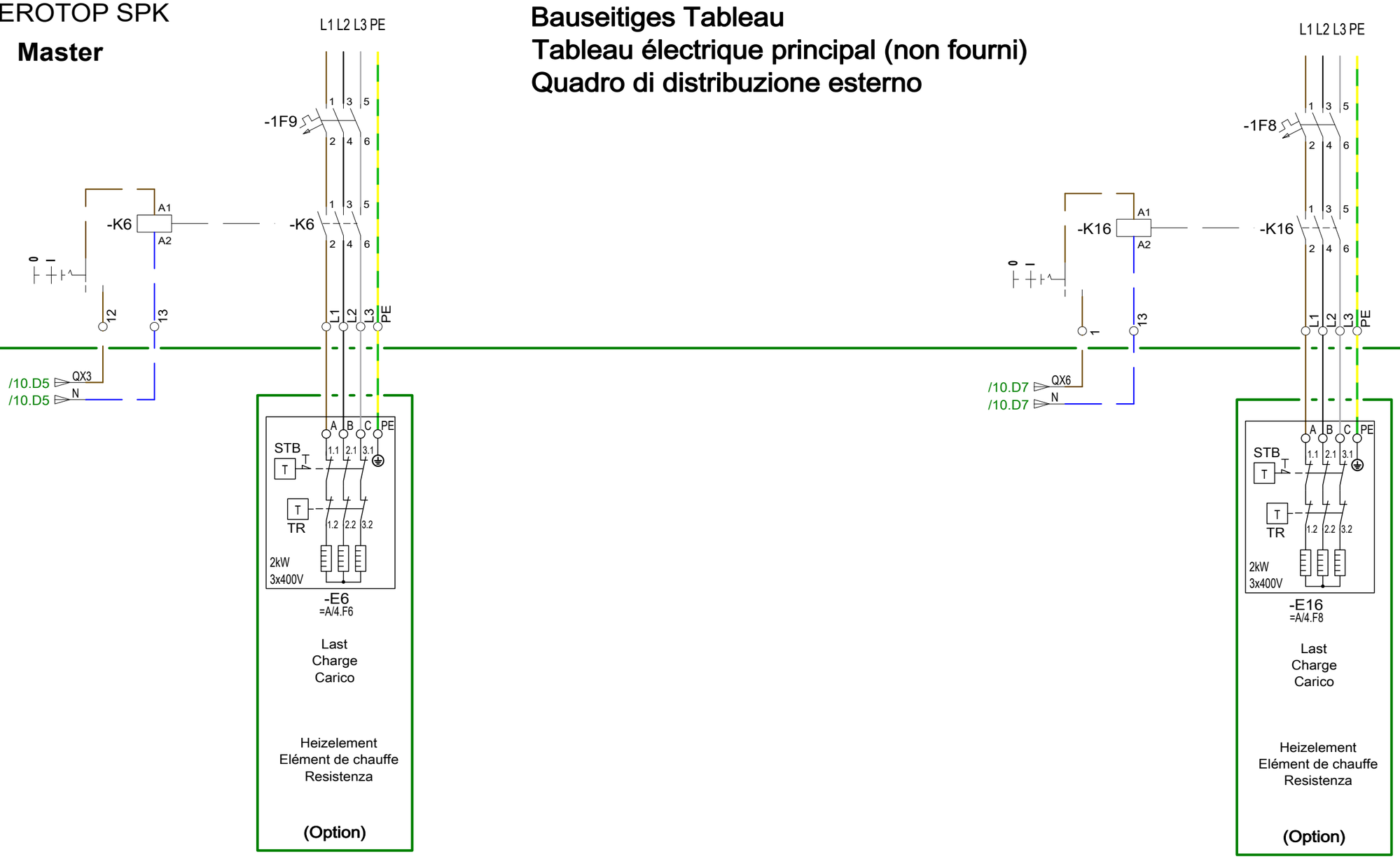

a	PE	08.02.2024	Sp	Gez. Dess.	22.01.2024	sp
b	Strangregulierventil	26.02.2024	Sp			
c	EVU-Sperre, Sicherungen, Par.	27.05.2024	Sp	Gepr. Contr.	22.01.2024	scd
d	Schemenanpassung	28.01.2025	bm			
Zustand	Aenderung/Modific.	Datum	Name		Datum	Name

elco

Type	AEROTOP SPK 7/10
Bez./Des.1	Stromlaufplan/Schéma de circuits/Schema circuitale
Bez./Des.2	Circuit diagram / Elektrisch schema

= Anlage: =WAR(Master)

+ Ort:

Schema/Draw W02.1.0356

Blatt/Page 12

Total Bl./Pg 29

+AEROTOP SPK Wandaufbauregler/Régulateur mural/Controllo a parete (WAR) Slave

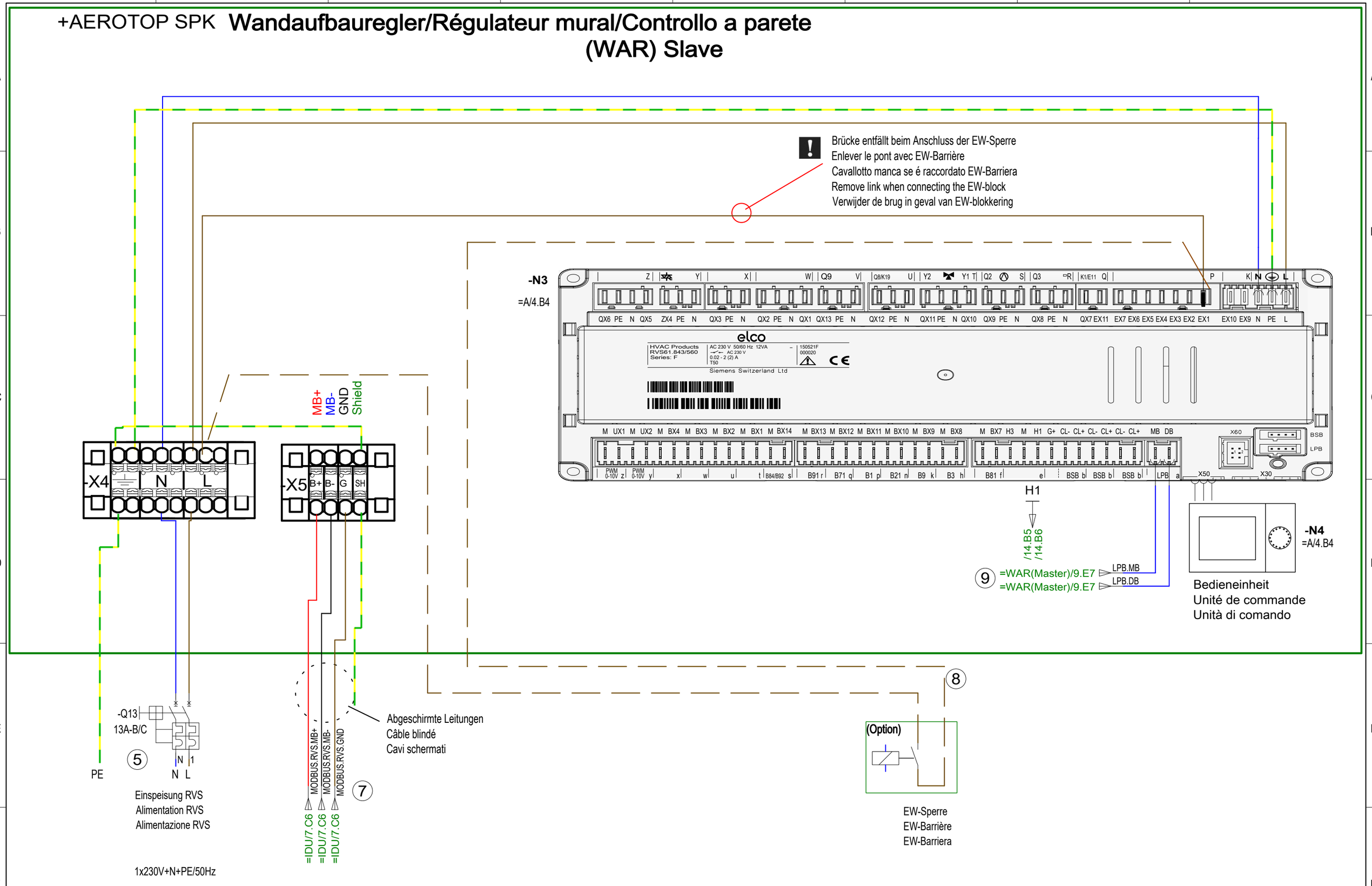

a	PE	08.02.2024	Sp	Gez. Dess.	22.01.2024	sp
b	Strangregulierventil	26.02.2024	Sp			
c	EVU-Sperre, Sicherungen, Par.	27.05.2024	Sp	Gepr. Contr.	22.01.2024	scd
d	Schemenanpassung	28.01.2025	bm			
Zustand	Aenderung/Modific.	Datum	Name		Datum	Name

elco

Type	AEROTOP SPK 7/10	= Anlage: =WAR(Slave)	+ Ort:
Bez./Des.1	Stromlaufplan/Schéma de circuits/Schema circuitale	Schema/Draw	W02.1.0356
Bez./Des.2	Circuit diagram / Elektrisch schema		

Blatt/Page 13

Total Bl./Pg 29

Option Energiezähler / Option Compteur d'énergie / Opzione Contatore energia

Zusätzliche Anschlüsse / Connexions supplémentaires / Connessioni aggiuntive

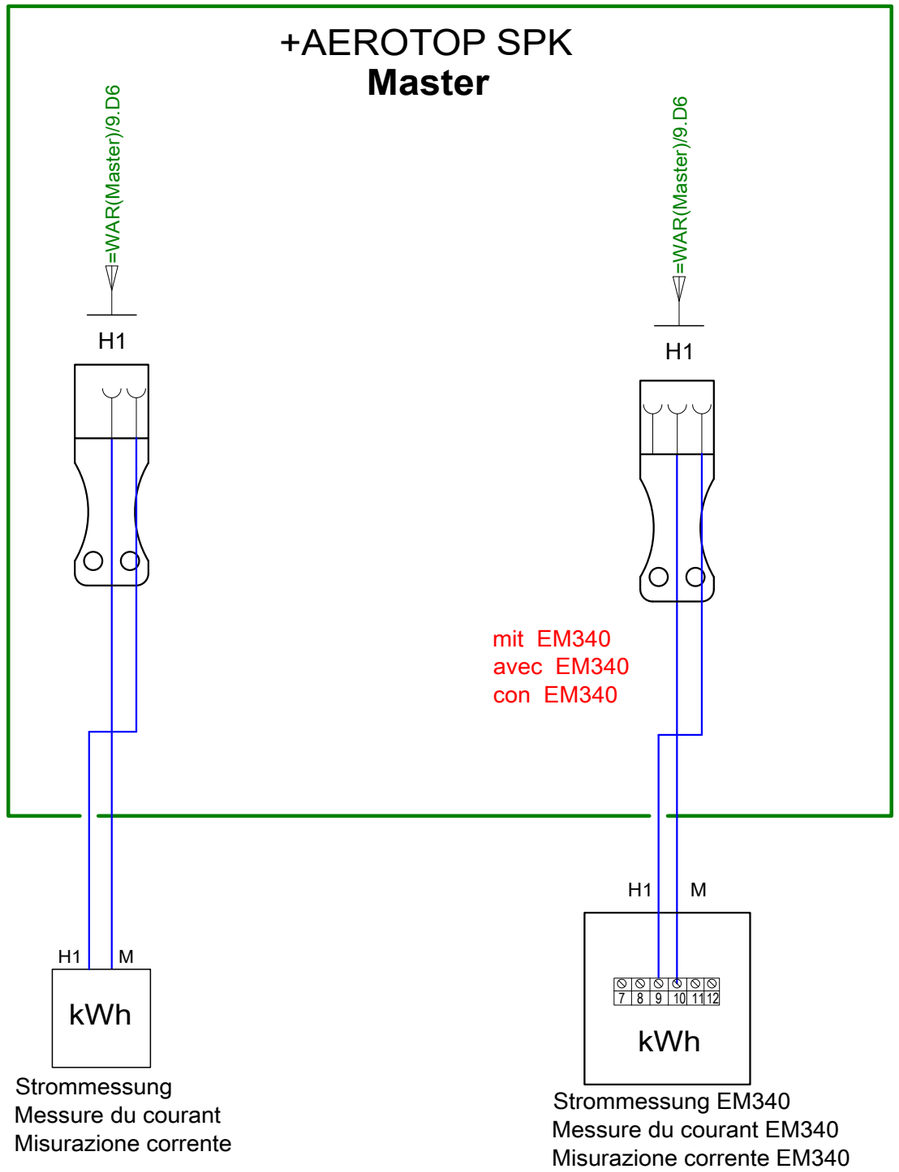

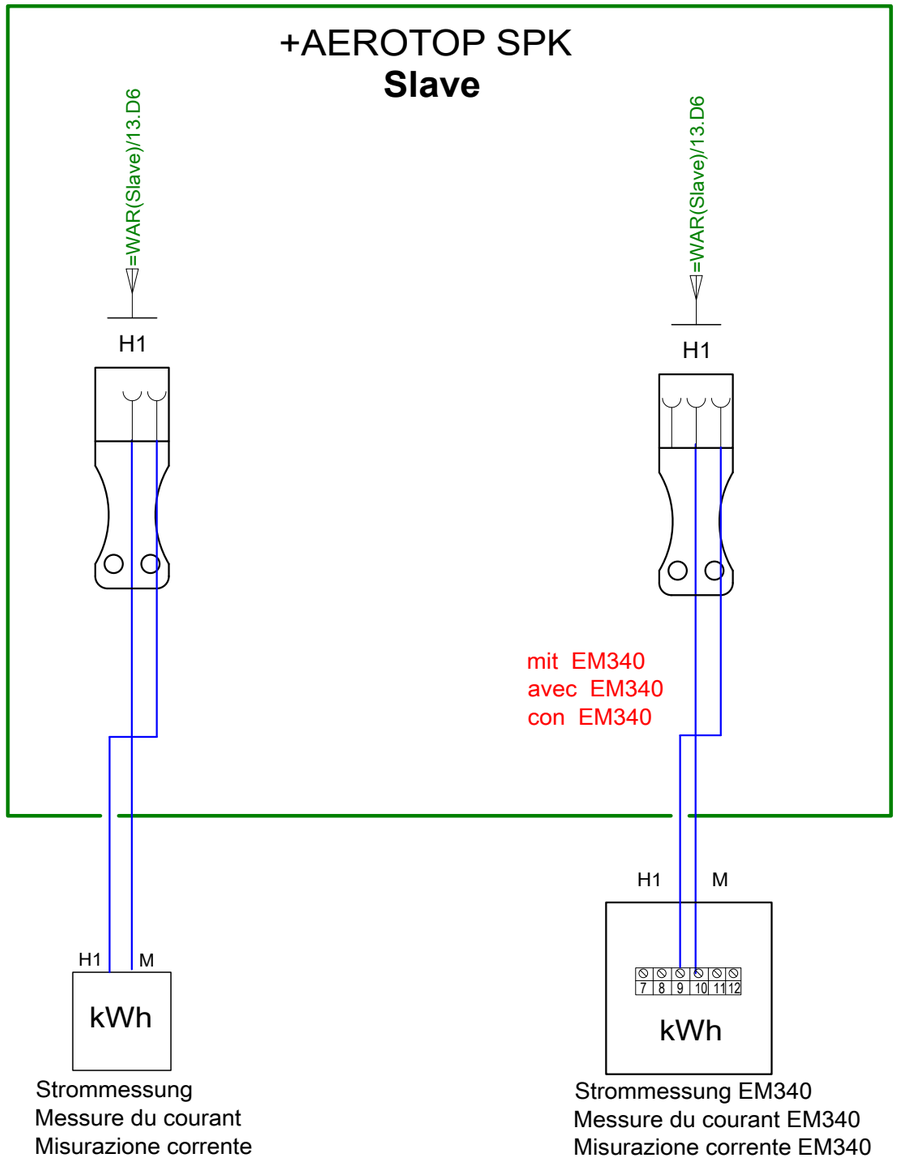

a	PE	08.02.2024	Sp	Gez. Dess.	22.01.2024	sp
b	Strangregulierventil	26.02.2024	Sp			
c	EVU-Sperre, Sicherungen, Par.	27.05.2024	Sp	Gepr. Contr.	22.01.2024	scd
d	Schemenanpassung	28.01.2025	bm			
Zustand	Aenderung/Modific.	Datum	Name		Datum	Name

elco

Type	AEROTOP SPK 7/10	= Anlage: =WAR(Slave)	+ Ort:
Bez./Des.1	Zusätzliche Anschlüsse	Schema/Draw W02.1.0356	Blatt/Page 14
Bez./Des.2	Energiezähler		Total Bl./Pg 29

Menü Menue Menu	RVS61.843 ZNR	Ebene Niveau Livello	Funktion Fonction Funzione	Standardwert Valeur standard Valore standard	Min. Min. Min.	Max. Max. Max.	Einheit Unité Unità	Aenderung Modification Modifica
Parameter-Checkliste für Inbetriebnahme Check list paramétrage Check list parametri								
Achtung: Werte in Klammer ( ) nur aktivieren, wenn vorhanden Attention: Les valeurs entre parenthèses ( ) activer seulement si la est disponible Attienzione: Valori in parentesi ( ) attivare solo quando disponibile								
Wärmepumpe mittels Betriebsarttaste in Standby schalten um unbeabsichtiges Anlaufen zu verhindern Pompe à chaleur par la touche de mode dans le mode de veille pour éviter tout démarrage accidentel Pompa di calore dal pulsante di modalità di interruttore di attesa per evitare accidentali start-up								
WP 1 Master								
Bedieneinheit Unité de commande Unità di comando	20	E	Sprache Langue Lingua	Deutsch Allemand Tedesco				*
	40	I	Einsatz als Utilisation comme Impiego per	Bediengerät 1 Interface utilisateur 1 Unità di comando 1	1	4		*
	42	I	Zuordnung Raumgerät 1 Affectation unité amb. 1 Asseg. unità amb. 1	Heizkreis 1 Circuit de chauffage 1 Circuito riscaldamento 1	1	3		*
	48	I	Wärmer/kälter Gerät 1 Plus chaud/froid appareil 1 Disp. più caldo/più fred	Keine Pas de Nessuna funzione	0	3		*
Uhrzeit und Datum horaire et date orario e data	1	E	Stunden Heures Ore		00:00	23:59	hh:mm	*
	2	E	Tag / Monat Jour / mois Mese / giorno		1,01	31,12	tt.MM	*
	3	E	Jahr An Anno		2004	2099	jjjj	*

Menü Menue Menu	RVS61.843 ZNR	Ebene Niveau Livello	Funktion Fonction Funzione	Standardwert Valeur standard Valore standard	Min. Min. Min.	Max. Max. Max.	Einheit Unité Unità	Aenderung Modification Modifica
Konfiguration Configuration Configurazione	5700	I	Voreinstellung Prégréglage Preselezione	---	1	40		33
	5703	I	Voreinstellung 2 Prégréglage 2 Preselezione 2	---	1	40		40
	5715	I	Heizkreis 2 Circuit de chauffage 2 Circuito riscaldamento 2	Aus Arrét Disinserito	0	1		Ein En Inserito
	5731	I	Trinkwasser-Stellglied Q3 Organe de réglage ECS Q3 Organo di regolaz ACS C3	Ladepumpe pompe de charge Pompa di carico	0	2		Umlenkventil Vanne de dérivation Valvola deviatrice
	5892	I	Relaisausgang QX3 (Option) Sortie de relais QX3 (Option) Uscita del relè QX3 (Opzione)	Kein Aucun Nessuno	0	83		Elektroheizeinsatz K6 Cartouche électrique chauffante K6 Resistenza elettrica K6
	5894	I	Triacausgang ZX4 Triac de sortie ZX4 Triac di uscita ZX4	TWW Zwischenkreispumpe Q33 Pompe du circuit ECS Q33 Pompa di circuito ACS Q33	0	83		Kein Aucun Nessuno
	5895	I	Relaisausgang QX5 Sortie de relais QX5 Uscita del relè QX5	Kein Aucun Nessuno		83		Heizkreispumpe HK2 Q6 Pompe circuit chauffage PC2 Q6 Pompa circ risc CR2 Q6
	5896	I	Relaisausgang QX6 (Option) Sortie de relais QX6 (Option) Uscita del relè QX6 (Opzione)	Kein Aucun Nessuno	0	83		Elektroheizeinsatz K16 Cartouche électrique chauffante K16 Resistenza elettrica K16
	5933	I	Fühlereingang BX4 (Option) Entrée de sonde BX4 (Option) Entrata di sonda BX4 (Opzione)	Kältemittelfühler flüssig B83 Sonde réfrigérante liquide B83 Sonda refrigerante liquido B83	0	45		Trinkwasserfühler B31 Sonde de eau potable B31 Sonda d'acqua potabile B31
	6070	I	Funktion Ausgang UX1 Fonction sortie UX1 Funzione uscita UX1 Parameter nicht ändern! Ne pas modifier les paramètres ! Non cambiare i parametri!	Verdichtermodulation Modulation compresseur Modulazione termopompa	0	35		Verdichtermodulation Modulation compresseur Modulazione termopompa
	6200	I	Fühler speichern enrégistrer sondes registrare sonde	Nein Non No	0	1		Ja Oui Si

Menü Menue Menu	RVS61.843 ZNR	Ebene Niveau Livello	Funktion Fonction Funzione		Standardwert Valeur standard Valore standard	Min. Min. Min.	Max. Max. Max.	Einheit Unité Unità	Aenderung Modification Modifica
Ein-/Ausgangstest Test des entrées/ sorties Test delle entrate/ uscite	7700	I	Relaistest Test des relais Test relè	Relaistest bei Inbetriebnahme durchführen. Effectuez un test de relais pendant la mise en service. Eseguire il test del relè durante la messa in servizio.	Kein Test Aucun test Nessun test	0	28		*
	7804	I	Fühlertemperatur BX1 Température sonde BX1 Temperatura sonda BX1	Pufferspeicherfühler B4 Sonde de ballon tamp. B4 Sonda temp. accum. B4	-	-28	350	°C	Wert Indication Indicazione
	7805	I	Fühlertemperatur BX2 Température sonde BX2 Temperatura sonda BX2	Pufferspeicherfühler B41 Sonde de ballon tamp. B41 Sonda temp. accum. B41	-	-28	350	°C	Wert Indication Indicazione
	7806	I	Fühlertemperatur BX3 Température sonde BX3 Temperatura sonda BX3	Schienenvorlauffühler B10 Sonde de temp. départ du rail B10 Sonda termica mandata esterna B10	-	-28	350	°C	Wert Indication Indicazione
	7807	I	Fühlertemperatur BX4 Température sonde BX4 Temperatura sonda BX4	Trinkwasserfühler B31 (Option) Sonde de eau potable B31(Option) Sonda d'acqua potabile B31(Opzione)	-	-28	350	°C	Wert Indication Indicazione
	7811	I	Fühlertemperatur BX8 Température sonde BX8 Temperatura sonda BX8	Trinkwasserfühler B3 Sonde de eau potable B3 Sonda d'acqua potabile B3	-	-28	350	°C	Wert Indication Indicazione
	7812	I	Fühlertemperatur BX9 Température sonde BX9 Temperatura sonda BX9	Aussenfühler B9 Sonde extérieure B9 Sonda esterna B9	-	-28	350	°C	Wert Indication Indicazione
	7814	I	Fühlertemperatur BX11 Température sonde BX11 Temperatura sonda BX11	Vorlauffühler B1 Sonde de départ B1 Sonda mandata B1	-	-28	350	°C	Wert Indication Indicazione
Diagnose Erzeuger Diagnostic générateur Diagnostica gener. di calore	8410	E	Rücklauftemperatur WP Température retour chauffage P.A.C Temperatura ritorno T.P	Rücklauffühler WP B71 Sonde de retour WP B71 Sonda ritorno T.P. B71	-	0	140	°C	Wert Indication Indicazione
	8412	E	Vorlauftemperatur WP Temp. départ P.A.C Temperatura di mandata T.P	Vorlauffühler W.P. B21 Sonde de départ P.A.C B21 Sonda mandata T.P B21	-	0	140	°C	Wert Indication Indicazione
Ergänzungen Suppléments Aggiunte									

a	PE	08.02.2024	Sp	Gez. Dess.	22.01.2024	sp
b	Strangregulierventil	26.02.2024	Sp			
c	EVU-Sperre, Sicherungen, Par.	27.05.2024	Sp	Gepr. Contr.	22.01.2024	scd
d	Schemenanpassung	28.01.2025	bm			
Zustand	Aenderung/Modific.	Datum	Name		Datum	Name

elco

Type	AEROTOP SPK 7/10	= Anlage: =P	+ Ort:
Bez./Des.1	Parameterliste	Schema/Draw	W02.1.0356
Bez./Des.2			

Blatt/Page 17

Total Bl./Pg 29

Menü Menue Menu	RVS61.843 ZNR	Ebene Niveau Livello	Funktion Fonction Funzione	Standardwert Valeur standard Valore standard	Min. Min. Min.	Max. Max. Max.	Einheit Unité Unità	Aenderung Modification Modifica
Zeitprogramm Heizkreis 1 Prog horaire circuit chauff 1 Programma orario circuito di riscaldamento 1	500	E	Vorwahl Préselection Preselezione	Mo-So Lun-Dim Lu-Do				*
	501	E	1. Phase Ein 1ère phase EN 1° periodo On	06:00	00:00	24:00	hh:mm	*
	502	E	1. Phase Aus 1ère phase Hors 1° periodo Off	22:00	00:00	24:00	hh:mm	*
Zeitprogramm Heizkreis 2 Prog horaire circuit chauff 2 Programma orario circuito di riscaldamento 2	520	E	Vorwahl Préselection Preselezione	Mo-So Lun-Dim Lu-Do				*
	521	E	1. Phase Ein 1ère phase EN 1° periodo On	06:00	00:00	24:00	hh:mm	*
	522	E	1. Phase Aus 1ère phase Hors 1° periodo Off	22:00	00:00	24:00	hh:mm	*
Zeitprogramm 4 / TWW Programme horaire 4 / ECS Programma orario 4/ACS	560	E	Vorwahl Préselection Preselezione	Mo-So Lun-Dim Lu-Do				*
	561	E	1. Phase Ein 1ère phase EN 1° periodo On	00:00	00:00	24:00	hh:mm	*
	562	E	1. Phase Aus 1ère phase Hors 1° periodo Off	05:00	00:00	24:00	hh:mm	*
Ergänzungen Suppléments Aggiunte								

Menü Menue Menu	RVS61.843 ZNR	Ebene Niveau Livello	Funktion Fonction Funzione	Standardwert Valeur standard Valore standard	Min. Min. Min.	Max. Max. Max.	Einheit Unité Unità	Aenderung Modification Modifica
Heizkreis 1 Circuit de chauffage 1 Circuito riscaldamento 1	710	E	Komfortsollwert Consigne confort Setpoint comfort	20	BZ 712	35	°C	*
	712	E	Reduziertsollwert Consigne réduit Temperatura ridotta	16	BZ 714	BZ 710	°C	*
	714	E	Frostschutzsollwert Consigne hors-gel Setpoint protezione antigelo	10	4	BZ 712	°C	*
	720	E	Kennlinie Steilheit Pente de la courbe Ripidità curva caratteristica	0,6	0,1	4		*
	730	E	Sommer-/Winterheizgrenze Limite chauffe été/hiver Valore limite estate/inverno	20	8	30	°C	*
	740	I	Vorlaufsollwert Minimum Minimum consigne de départ Setpoint di mandata minima	20	8	BZ 741	°C	*
	741	I	Vorlaufsollwert Maximum Maximum consigne de départ Setpoint di mandata massima	50	BZ 740	95	°C	*
	850	I	Estrich-Funktion Fonction 'Séchage contrôlé' Ottimizzazione all'accensione massima	Aus Arrét Disinserito	0	5		Bei Bedarf ein Si nécessaire Se necessario
Ergänzungen Suppléments Aggiunte								

a	PE	08.02.2024	Sp	Gez. Dess.	22.01.2024	sp
b	Strangregulierventil	26.02.2024	Sp			
c	EVU-Sperre, Sicherungen, Par.	27.05.2024	Sp	Gepr. Contr.	22.01.2024	scd
d	Schemenanpassung	28.01.2025	bm			
Zustand	Aenderung/Modific.	Datum	Name		Datum	Name

elco

Type: AEROTOP SPK 7/10

Bez./Des.1: Parameterliste

Bez./Des.2:

= Anlage: =P

+ Ort:

Schema/Draw: W02.1.0356

Blatt/Page: 19

Total Bl./Pg: 29

Menü Menue Menu	RVS61.843 ZNR	Ebene Niveau Livello	Funktion Fonction Funzione	Standardwert Valeur standard Valore standard	Min. Min. Min.	Max. Max. Max.	Einheit Unité Unità	Aenderung Modification Modifica
Heizkreis 2 Circuit de chauffage 2 Circuito riscaldamento 2	1010	E	Komfortsollwert Consigne confort Setpoint comfort	20	BZ 1012	35	°C	*
	1012	E	Reduziertsollwert Consigne réduit Temperatura ridotta	16	BZ 1014	BZ 1010	°C	*
	1014	E	Frostschutzsollwert Consigne hors-gel Setpoint protezione antigelo	10	4	BZ 1012	°C	*
	1020	E	Kennlinie Steilheit Pente de la courbe Ripidità curva caratteristica	0,6	0,1	4		*
	1030	E	Sommer-/Winterheizgrenze Limite chauffe été/hiver Valore limite estate/inverno	20	8	30	°C	*
	1040	I	Vorlaufsollwert Minimum Minimum consigne de départ Setpoint di mandata minima	20	8	BZ 1041	°C	*
	1041	I	Vorlaufsollwert Maximum Maximum consigne de départ Setpoint di mandata massima	50	BZ 1040	95	°C	*
	1150	I	Estrich-Funktion Fonction 'Séchage contrôlé' Ottimizzazione all'accensione massima	Aus Arrét Disinserito	0	5		Bei Bedarf ein Si nécessaire Se necessario
Ergänzungen Suppléments Aggiunte								

Menü Menue Menu	RVS61.843 ZNR	Ebene Niveau Livello	Funktion Fonction Funzione	Standardwert Valeur standard Valore standard	Min. Min. Min.	Max. Max. Max.	Einheit Unité Unità	Aenderung Modification Modifica
Trinkwasser ECS ACS	1610	E	Nennsollwert Consigne nominale Temperatura nominale	50	BZ 1612	BZ 1614 OEM	°C	*
	1612	E	Reduziertsollwert Consigne réduit Temperatura ridotta	45	8	BZ 1610	°C	*
	1620	I	Freigabe Déblocage Inserimento	Zeitpr. 4/TWW Progr. 4/ECS Progr. 4/ACS	0	4		*
	1630	I	Ladevorrang Priorité charge ECS Priorità di carico	Kein (parallel) auccune (parallèl) Nessuna (parallela)	0	3		*
	1640	I	Legionellenfunktion Fonction légionelles Funzione antilegionelle	Aus Arrét Disinserito	0	2		Ev. mit Endkunde besprechen Discuter ev. avec client finale Ev. discutere degli utenti final
Wärmepumpe Pompe à chaleur Pompa di calore	2880	I	Verwendung Elektro-Vorlauf Utilisation de flux électrique Utilizzo di flusso elettrico	Ergänzungsbetrieb HK+TWW Appoint PAC à CC + ECS Funzion. complem. HP+ACS	1	7		Ev. mit Endkunde besprechen Discuter ev. avec client finale Ev. discutere degli utenti final
	2884	I	Freigabe Elektro-Vorlauf unter TA Libé élec-départ sous T°ext Cons. flusso el.sotto T.ext	-7	-30	30	°C	Ev. mit Endkunde besprechen Discuter ev. avec client finale Ev. discutere degli utenti final
Kaskade Cascade Cascata	3519	I	Freigabe Elektro-Vorlauf Libé élec- Cons. flusso el.sotto	Ja Oui Si	0	1		*
Trinkwasser-Speicher Accumulateur ECS Accumulatore ACS	5023	F	Sollwertreduktion B31 Réduction consigne B31 Riduzione del valore di riferimento B31	0	0	20	°C	*
	5060	I	Elektroeinsatz Betriebsart (Option) Régime résistance électrique (Option) Regime resistenza elettrica (Opzione)	Ersatz Remplacement Sostituto	1	6		*
Ergänzungen Suppléments Aggiunte								

a	PE	08.02.2024	Sp	Gez. Dess.	22.01.2024	sp
b	Strangregulierventil	26.02.2024	Sp			
c	EVU-Sperre, Sicherungen, Par.	27.05.2024	Sp	Gepr. Contr.	22.01.2024	scd
d	Schemenanpassung	28.01.2025	bm			
Zustand	Aenderung/Modific.	Datum	Name		Datum	Name

elco

Type: AEROTOP SPK 7/10

Bez./Des.1: Parameterliste

Bez./Des.2

= Anlage: =P

+ Ort:

Schema/Draw: W02.1.0356

Blatt/Page: 21

Total Bl./Pg: 29

Menü Menue Menu	RVS61.843 ZNR	Ebene Niveau Livello	Funktion Fonction Funzione	Standardwert Valeur standard Valore standard	Min. Min. Min.	Max. Max. Max.	Einheit Unité Unità	Aenderung Modification Modifica
Konfiguration Configuration Configurazione	6212	I	Kontrollnummer Erzeuger 1 Num. contrôle gen. 1 N. di controllo gen. 1	0	0	199999		0
	6213	I	Kontrollnummer Erzeuger 2 Num. contrôle gen. 2 N. di controllo gen. 2	0	0	199999		68
	6215	I	Kontrollnummer Speicher Num. conrôle accumulateur N. di controllo accumulatore	0	0	199999		113
	6217	I	Kontrollnummer Heizkreise Num. conrôle circ. chauf. N. di controllo circuiti risc.	0	0	199999		203
Ergänzungen Suppléments Aggiunte								

a	PE	08.02.2024	Sp	Gez. Dess.	22.01.2024	sp
b	Strangregulierventil	26.02.2024	Sp			
c	EVU-Sperre, Sicherungen, Par.	27.05.2024	Sp	Gepr. Contr.	22.01.2024	scd
d	Schemenanpassung	28.01.2025	bm			
Zustand	Aenderung/Modific.	Datum	Name		Datum	Name

elco

Type	AEROTOP SPK 7/10	= Anlage: =P	+ Ort:
Bez./Des.1	Parameterliste	Schema/Draw W02.1.0356	Blatt/Page 22
Bez./Des.2			Total Bl./Pg 29

Menü Menue Menu	RVS61.843 ZNR	Ebene Niveau Livello	Funktion Fonction Funzione	Standardwert Valeur standard Valore standard	Min. Min. Min.	Max. Max. Max.	Einheit Unité Unità	Aenderung Modification Modifica
WP 2 Slave								
Bedieneinheit Unité de commande Unità di comando	20	E	Sprache Langue Lingua	Deutsch Allemand Tedesco				*
Konfiguration Configuration Configurazione	5700	I	Voreinstellung Prégréglage Preselezione	---	1	40		32
	5703	I	Voreinstellung 2 Prégréglage 2 Preselezione 2	---	1	40		40
	6070	I	Funktion Ausgang UX1 Fonction sortie UX1 Funzione uscita UX1 Parameter nicht ändern! Ne pas modifier les paramètres ! Non cambiare i parametri!	Verdichtermodulation Modulation compresseur Modulazione termopompa	0	35		Verdichtermodulation Modulation compresseur Modulazione termopompa
	6200	I	Fühler speichern enrégistrer sondes registrare sonde	Nein Non No	0	1		Ja Oui Si
Konfiguration Configuration Configurazione	6212	I	Kontrollnummer Erzeuger 1 Num. contrôle gen. 1 N. di controllo gen. 1	0	0	199999		0
	6213	I	Kontrollnummer Erzeuger 2 Num. contrôle gen. 2 N. di controllo gen. 2	0	0	199999		68
	6215	I	Kontrollnummer Speicher Num. conrôle accumulateur N. di controllo accumulatore	0	0	199999		0
	6217	I	Kontrollnummer Heizkreise Num. conrôle circ. chauf. N. di controllo circuiti risc.	0	0	199999		0
Ergänzungen Suppléments Aggiunte								

Menü Menue Menu	RVS61.843 ZNR	Ebene Niveau Livello	Funktion Fonction Funzione	Standardwert Valeur standard Valore standard	Min. Min. Min.	Max. Max. Max.	Einheit Unité Unità	Aenderung Modification Modifica

E = Endbenutzer, utilisateur finale, utilizzattore finale, end user, eindgebruiker

I = Inbetriebssetzung, mise en service, messa in funzione, commissioning, inbedrijfstelling

F = Fachmann, Spécialist, Specialista, Specialist, Installateur

O = OEM

ZN = Zeilennummer, numéro de ligne, numero di riga, line number, lijn nummer

Die Einstellungen, welche individuell angepasst werden müssen sind mit * gekennzeichnet.
Les réglages qui doivent être adaptées individuellement sont marqués d'une croix (*).
I parametri che devono essere adattati individualmente sono indicati con *.

Ergänzungen Suppléments Aggiunte								

a	PE	08.02.2024	Sp	Gez. Dess.	22.01.2024	sp
b	Strangregulierventil	26.02.2024	Sp			
c	EVU-Sperre, Sicherungen, Par.	27.05.2024	Sp	Gepr. Contr.	22.01.2024	scd
d	Schemenanpassung	28.01.2025	bm			
Zustand	Aenderung/Modific.	Datum	Name		Datum	Name

elco

Type	AEROTOP SPK 7/10	= Anlage: =P	+ Ort:
Bez./Des.1	Parameterliste	Schema/Draw W02.1.0356	Blatt/Page 24
Bez./Des.2			Total Bl./Pg 29

Option Energiezähler Kaskade / Option Compteur d'énergie cascade / Opzione Contatore energia cascata
Zusätzliche Parameter / Paramètres supplémentaires / Parametri aggiuntivi

Menü Menue Menu	RVS61.843 ZNR	Ebene Niveau Livello	Funktion Fonction Funzione	Standardwert Valeur standard Valore standard	Min. Min. Min.	Max. Max. Max.	Einheit Unité Unità	Aenderung Modification Modifica
Parameter-Checkliste für Inbetriebnahme Check list paramétrage Check list parametri								
Achtung: Werte in Klammer ( ) nur aktivieren, wenn vorhanden Attention: Les valeurs entre parenthèses ( ) activer seulement si la est disponible Attienzione: Valori in parentesi ( ) attivare solo quando disponibile								
Wärmepumpe mittels Betriebsarttaste in Standby schalten um unbeabsichtiges Anlaufen zu verhindern Pompe à chaleur par la touche de mode dans le mode de veille pour éviter tout démarrage accidentel Pompa di calore dal pulsante di modalità di interruttore di attesa per evitare accidentali start-up								
MASTER								
Konfiguration Configuration Configurazione	5950	I	Funktion Eingang H1 Fonction entrée H1 Funzione ingresso H1	BA-Umschaltung HK's+TWW	0	61		Impulszählung comptage d'impulsions Conteggio impulsi
Energiezähler Compteur d'énergie Contatore energia	3100	I	Impulszählung Ertrag Pulse efficacité de comptage Conteggio impulsi rendimento	Keine Pas de Nessuna funzione	0	11		Mit Eingang H1 Avec entrée H1 Con entrata H1
	3102	I	Impulseinheit Ertrag Unité d'impulsion efficacité Unità impulsi rendimento	kWh	0	3		kWh
	3103	I	Impulswert Energie Zähler numérateur d'énergie de valeur d'impulsion numeratore di energia del valore dell'impulso Für EM340 = 1 Pour EM340 = 1 Per EM340 = 1	1	1	1000		*
	3104	I	Impulswert Energie Nenner Dénominateur d'énergie de la valeur d'impulsion Denominatore di energia del valore dell'impulso Für EM340 = 1000 Pour EM340 = 1000 Per EM340 = 1000	1000	0	1000		*
	3110	I	Abgegebene Wärme Chaleur dégagée Calore emesso				kWh	Wert Indication Indicazione
	3113	I	Eingesetzte Energie Énergie utilisée Energia utilizzata				kWh	Wert Indication Indicazione

a	PE	08.02.2024	Sp	Gez. Dess.	22.01.2024	sp
b	Strangregulierventil	26.02.2024	Sp			
c	EVU-Sperre, Sicherungen, Par.	27.05.2024	Sp	Gepr. Contr.	22.01.2024	scd
d	Schemenanpassung	28.01.2025	bm			
Zustand	Aenderung/Modific.	Datum	Name		Datum	Name

elco

Type	AEROTOP SPK 7/10
Bez./Des.1	Zusätzliche Parameter
Bez./Des.2	Energiezähler

= Anlage: =ZA

+ Ort:

Schema/Draw W02.1.0356

Blatt/Page 25

Total Bl./Pg 29

Option Energiezähler Kaskade / Option Compteur d'énergie cascade / Opzione Contatore energia cascata
Zusätzliche Parameter / Paramètres supplémentaires / Parametri aggiuntivi

Menü Menue Menu	RVS61.843 ZNR	Ebene Niveau Livello	Funktion Fonction Funzione	Standardwert Valeur standard Valore standard	Min. Min. Min.	Max. Max. Max.	Einheit Unité Unità	Aenderung Modification Modifica
Energiezähler Compteur d'énergie Contatore energia	3116	I	Arbeitszahl Facteur de performance Fattore di prestazione					Wert Indication Indicazione
Diagnose Erzeuger Diagnostic générateur Diagnostica gener. di calore	8395	F	Wärmeabgabe Rendement calorifique Uscita di calore		0	999,9	kW	Wert Indication Indicazione
	8397	F	Leistungsaufnahme Puissance consommée Potenza elettrica		0	999,9	kW	Wert Indication Indicazione
	8398	F	Leistungszahl Coefficient de performance Coefficiente di prestazione		0	20		Wert Indication Indicazione
SLAVE								
Konfiguration Configuration Configurazione	5950	I	Funktion Eingang H1 Fonction entrée H1 Funzione ingresso H1	BA-Umschaltung HK's+TWW				Impulszählung comptage d'impulsions Conteggio impulsi
Energiezähler Compteur d'énergie Contatore energia	3100	I	Impulszählung Ertrag Pulse efficacité de comptage Conteggio impulsi rendimento	Keine Pas de Nessuna funzione	0	11		Mit Eingang H1 Avec entrée H1 Con entrata H1
	3102	I	Impulseinheit Ertrag Unité d'impulsion efficacité Unità impulsi rendimento	kWh	0	3		kWh
	3103	I	Impulswert Energie Zähler numérateur d'énergie de valeur d'impulsion numeratore di energia del valore dell'impulso	1	1	1000		*
	3104	I	Impulswert Energie Nenner Dénominateur d'énergie de la valeur d'impulsion Denominatore di energia del valore dell'impulso	1000	0	1000		*
	3110	I	Abgegebene Wärme Chaleur dégagée Calore emesso				kWh	Wert Indication Indicazione

a	PE	08.02.2024	Sp	Gez. Dess.	22.01.2024	sp
b	Strangregulierventil	26.02.2024	Sp			
c	EVU-Sperre, Sicherungen, Par.	27.05.2024	Sp	Gepr. Contr.	22.01.2024	scd
d	Schemenanpassung	28.01.2025	bm			
Zustand	Aenderung/Modific.	Datum	Name		Datum	Name

elco

Type	AEROTOP SPK 7/10
Bez./Des.1	Zusätzliche Parameter
Bez./Des.2	Energiezähler

= Anlage: =ZA

+ Ort:

Schema/Draw W02.1.0356

Blatt/Page 26

Total Bl./Pg 29

Option Energiezähler Kaskade / Option Compteur d'énergie cascade / Opzione Contatore energia cascata
Zusätzliche Parameter / Paramètres supplémentaires / Parametri aggiuntivi

Menü Menue Menu	RVS61.843 ZNR	Ebene Niveau Livello	Funktion Fonction Funzione	Standardwert Valeur standard Valore standard	Min. Min. Min.	Max. Max. Max.	Einheit Unité Unità	Aenderung Modification Modifica
Energiezähler Compteur d'énergie Contatore energia	3113	I	Eingesetzte Energie Énergie utilisée Energia utilizzata				kWh	Wert Indication Indicazione
	3116	I	Arbeitszahl Facteur de performance Fattore di prestazione					Wert Indication Indicazione
Diagnose Erzeuger Diagnostic générateur Diagnostica gener. di calore	8395	F	Wärmeabgabe Rendement calorifique Uscita di calore		0	999,9	kW	Wert Indication Indicazione
	8397	F	Leistungsaufnahme Puissance consommée Potenza elettrica		0	999,9	kW	Wert Indication Indicazione
	8398	F	Leistungszahl Coefficient de performance Coefficiente di prestazione		0	20		

a	PE	08.02.2024	Sp	Gez. Dess.	22.01.2024	sp
b	Strangregulierventil	26.02.2024	Sp			
c	EVU-Sperre, Sicherungen, Par.	27.05.2024	Sp	Gepr. Contr.	22.01.2024	scd
d	Schemenanpassung	28.01.2025	bm			
Zustand	Aenderung/Modific.	Datum	Name		Datum	Name

elco

Type	AEROTOP SPK 7/10
Bez./Des.1	Zusätzliche Parameter
Bez./Des.2	Energiezähler

= Anlage: =ZA

+ Ort:

Schema/Draw W02.1.0356

Blatt/Page 27

Total Bl./Pg 29

Option Photovoltaik / Option Photovoltaïque / Opzione Fotovoltaico

Zusätzliche Anschlüsse / Connexions supplémentaires / Connessioni aggiuntive

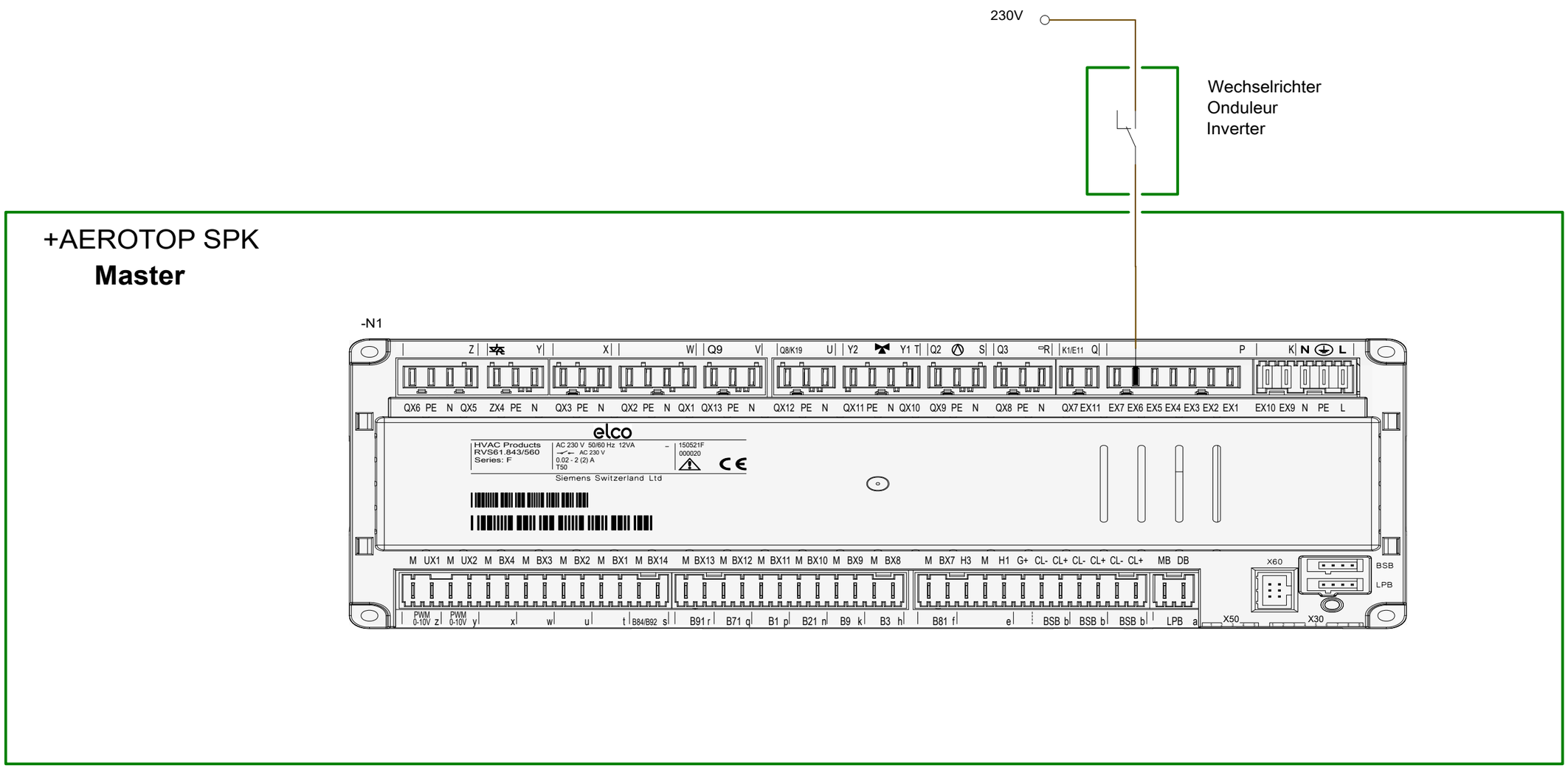

a	PE	08.02.2024	Sp	Gez.	22.01.2024	sp	
b	Strangregulierventil	26.02.2024	Sp	Dess.			
c	EVU-Sperre, Sicherungen, Par.	27.05.2024	Sp	Gepr.	22.01.2024	scd	
d	Schemenanpassung	28.01.2025	bm	Contr.			
Zustand	Aenderung/Modific.	Datum	Name		Datum	Name	

elco

Type	AEROTOP SPK 7/10	= Anlage: =ZB	+ Ort:
Bez./Des.1	Zusätzliche Parameter	Schema/Draw W02.1.0356	Blatt/Page 28
Bez./Des.2	Option Photovoltaik		Total Bl./Pg 29

Option Photovoltaik / Option Photovoltaïque / Opzione Fotovoltaico

Zusätzliche Parameter / Paramètres supplémentaires / Parametri aggiuntivi

Menü Menue Menu	RVS61.843 ZNR	Ebene Niveau Livello	Funktion Fonction Funzione	Standardwert Valeur standard Valore standard	Min. Min. Min.	Max. Max. Max.	Einheit Unité Unità	Aenderung Modification Modifica
Konfiguration Configuration Configurazione	5739	F	Freigabe K6 PV Sortie K6 PV Rilascia K6 PV	Nein Non No	0	1		*
	5814	F	Freigabe Verdichter Voltaic Activer le compresseur Voltaïque Abilita il compressore Voltaic	Ja Oui Si	0	1		*
	5815	F	Freigabe EH Vorlauf Voltaic Activer le débit de l'élément chauffant voltaïque Abilitazione del flusso dell'elemento riscaldante voltaico	Nein Non No	0	3		*
	5990	F	Funktion Eingang EX6 Fonction entrée EX6 Funzione ingresso EX6	Kein Aucun Nessuno	0	32		Photovoltaik E64 Photovoltaïque E64 Fotovoltaico E64
Trinkwasser ECS ACS	1616	F	Sollwert PV Valeur théorique PV Valore prefisso PV	55	8	95		ohne Heizstab max. 60°C sans élément chauffant max 60°C senza elemento riscaldante massimo 60°C
Pufferspeicher Ballon tampon Accum. tampone	4706	F	Pufferspeicher Ladepriorität Photovoltaik Ballon tampon Priorité de charge Photovoltaïque Accum. tampone Priorità di carica del fotovoltaico X	Priorität 2 Priorité 2 Priorià 2	0	4	°C	Kein Aucun Nessuno
Heizkreis 1 Circuit de chauffage 1 Circuito riscaldamento 1	706	F	Ladepriorität Photovoltaik HK1 Priorité de charge Photovoltaïque HK1 Priorità di carica del fotovoltaico HK1	Kein Aucun Nessuno	0	4		*
Heizkreis 2 Circuit de chauffage 2 Circuito riscaldamento 2	1006	F	Ladepriorität Photovoltaik HK2 Priorité de charge Photovoltaïque HK2 Priorità di carica del fotovoltaico HK2	Kein Aucun Nessuno	0	4		*

X Ohne Mischer kann es zu unzulässig hohen Vorlauftemperaturen für die Heizkreise kommen!
Sans mitigeur, cela peut entraîner des températures d'écoulement inadmissibles pour les circuits de chauffage !
Senza un miscelatore, questo può portare a temperature di mandata inammissibilmente elevate per i circuiti di riscaldamento!

a	PE	08.02.2024	Sp	Gez. Dess.	22.01.2024	sp
b	Strangregulierventil	26.02.2024	Sp			
c	EVU-Sperre, Sicherungen, Par.	27.05.2024	Sp	Gepr. Contr.	22.01.2024	scd
d	Schemenanpassung	28.01.2025	bm			
Zustand	Aenderung/Modific.	Datum	Name		Datum	Name

elco

Type	AEROTOP SPK 7/10
Bez./Des.1	Zusätzliche Parameter
Bez./Des.2	Option Photovoltaik

= Anlage: =ZB

+ Ort:

Schema/Draw W02.1.0356

Blatt/Page 29

Total Bl./Pg 29