Elektroschema
Schéma électrique
Schema elettrico
Electrical documentation
Elektrisch schema

Anlage
Installation
Impianto
Installation
Installatie

Auftrag Nr.
No de commande
N° ordine
Commision No.
Bestelnr

Das Installationsmaterial, sowie alle Anschlüsse und Erdungen müssen der EN 60335-1 + EN 60335-2-102 und den örtlichen Vorschriften entsprechen.
Le Matériel d' installation ainsi que les connections et les mises à la terre doivent être conforms aux EN 60335-1 + EN 60335-2-102 et prescriptions locales
Il materiale, come pure i raccordi e le messe a terra, devono corrispondere alle prescrizioni locali e alle EN 60335-1 + EN 60335-2-102
Installation material, as well as connections and grounding must the EN 60335-1 + EN 60335-2-102 and local regulations.
Het installatiemateriaal zowel als aansluitingen en aarding dienen conform te zijn aan de EN 60335-1 + EN 60335-2-102 en de lokaal geldende voorschriften

Wärmeerzeugertyp Type de producteur de chaleur Tipo di produttore di calore Heat generator type Keteltype	AEROTOP SPK 16/20
Wärmeerzeuger-Ausführung Version de producteur de chaleur Versione di produttore di calore Heat generator type Versie keteltype	Standard AEROTOP SPK 2-E-I-M
Schema Artikelnummer Art. No. de schéma Art. N° schema Diagram order number Art.nr schema	4255273

Anlage / Blatt - Verzeichnis:
Annexe / page - liste:
Impianto / Elenco Fogli
Enclosure / page - list:
Bijlage/pagina - lijst

=A	1 - 9	=ZA	28 - 30
=IDU	10 - 11	=ZB	31
=ODU	12		
=WAR(Master)	13 - 17		
=WAR(Slave)	18 - 19		
=P	20 - 27		

Zustand	Aenderung/Modific.	Datum	Name		Datum	Name
a	Verw-E-Heizst/Par.963/4-Punkt.	08.04.2025	bm	Gez.	18.12.2024	bm
b	Opt. PV/ S0 hinzu/Volumenst.	21.10.2025	bm	Dess.		
c				Gepr.	16.01.2025	scd
d				Contr.		

Elektrodokumentation
Bez./Des.1 Deckblatt / Page de garde / Copertina
Bez./Des.2 Cover sheet / Dekblad

= Anlage: =A
+ Ort:
Schema/Draw W02.1.0381
Blatt/Page 1
Total Bl./Pg 31

ODU:

Ausseneinheit/Unité extérieure/Unità esterna/Outdoor unit/ Buitenunit

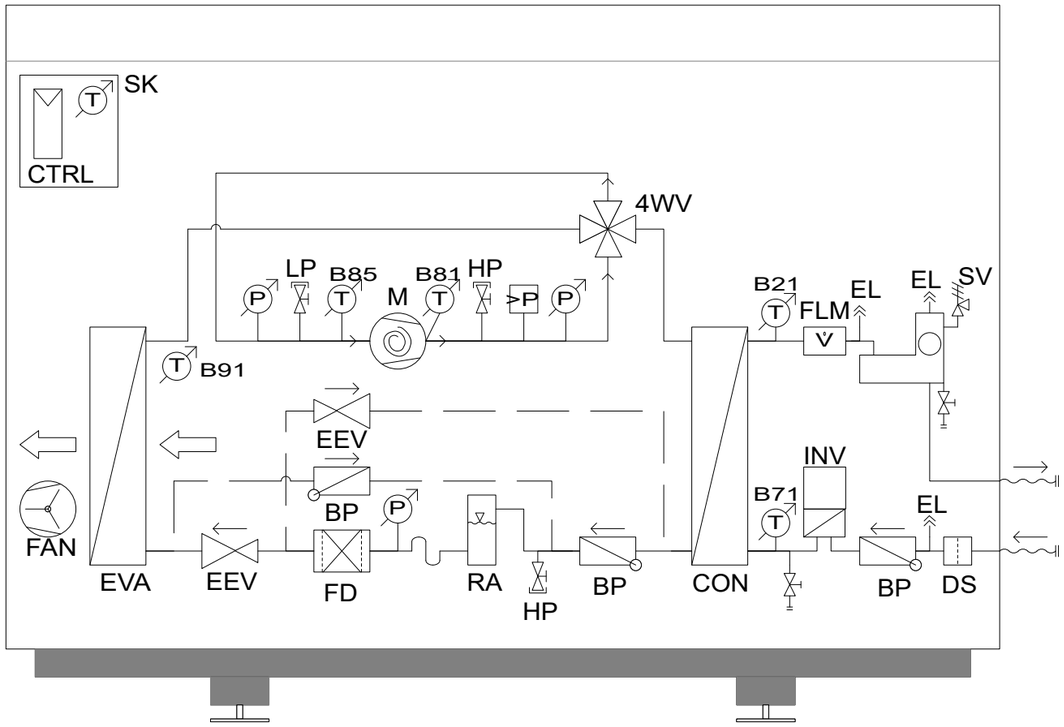

IDU:

Inneneinheit/ Unité intérieure/Unità interna/Indoor unit/ Binnenunit

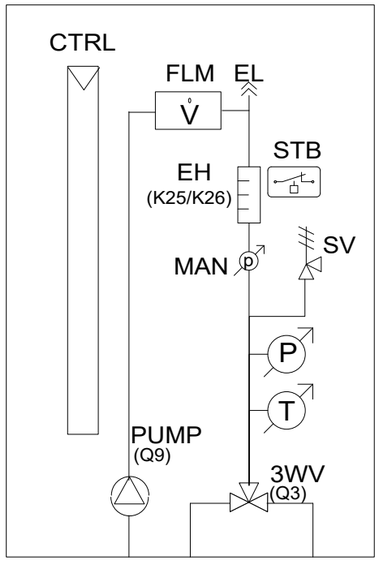

Legende / Légende / Leggenda / Legend / Legenda

3WV
3 Wege -Ventil
Vanne à 3 voies
Vanne à 3 voies
3-way valve
3-weg klep

4WV
4 Wege-Ventil
Vanne 4 voies
Valvola 4 vie
4-way valve
4-weg klep

BP
Rückschlagklappe
Clapet anti retour
Valvola anti ritorno
Check valve
Terugslagklep

CON
Kondensator
Condensateur
Condensatore
Condenser
Condensor

CTRL
Regler
Régulateur
Regolatore
Controller
regelaar

DS
Schmutzfilter
Filtre de saleté
Filtro di saleté
Dirt filter
Vuilfilter

EEV
Expansionsventil
Détendeurgaz
Valvola di espansione
Expansion valve
Exv real

EH
Heizstab
Cartauche chauffante
Resistenza
Heating element
verwarmingselement

EL
Entlüftung
Purge d'air
Disaerazione
Venting
Ontluchting

EVA
Verdampfer
évaporateur
Evaporatore
Evaporator
Verdamper

FD
Filtertrockner
Filtre déshydrateur
Filtro essiccatore
Filter dryer
Filterdroger

FAN
Ventilator
Ventilateur
Ventilatore
Fan
Ventilator

FLM
Volumenstromsensor
Capteur de débit volumétrique
Sensore di portata
Flow meter
Volumestroomsensor

HP / LP
Service Ventil
Service Valve
Servizio Valvola
Service Valve
Service klep

M
Kompressor
Compresseur
Compressore
Compressor
Compressor

MAN
Manometer
manomètre
Manometro
pressure gauge
manometer

INV
Inverter
Onduleur
Inverter
Inverter
Omvormer

P
Drucksensor
Capteur de pression
Sensore di pressione
Pressure sensor
Druk voeler

>P
Druckschalter
Interrupteur à pression
Pressostato
Pressure switch
Drukschakelaar

PUMP
Pumpe
Pompe
Pompa
Pump
Pomp

RA
Kältemittelsammler
Collecteur de réfrigérant
Collettore di refrigerante
Refrigerant collector
Koelmiddelverzamelaar

SK
Steuerungskasten
Boîtier de commande
Scatola di controllo
Control box
Schakelkast

STB
Sicherheitsthermostat
Thermostat de sécurité
Termostato di sicurezza
High limit thermostat
Veiligheids
thermostaat

SV
Sicherheitsventil
Vanne de sécurité
Valvola di sicurezza
Safety valve
veiligheidsklep

T
Temperatursensor
Sonde de température
Sonda di temperatura
Temperature sensor
Temperaturvoeler

a	Verw-E-Heizst/Par.963/4-Punkt.	08.04.2025	bm	Gez.	18.12.2024	bm
b	Opt. PV/ S0 hinzu/Volumenst.	21.10.2025	bm	Dess.		
c				Gepr.	16.01.2025	scd
d				Contr.		
Zustand	Aenderung/Modific.	Datum	Name		Datum	Name

elco

Type	AEROTOP SPK 16/20	= Anlage: =A	+ Ort:
Bez./Des.1	Allg. Information / Information générale	Schema/Draw W02.1.0381	Blatt/Page 2
Bez./Des.2	Informazioni gen. / Gen. info / Alg. informatie		Total Bl./Pg 31

Einspeisung / Alimentation / Alimentazione / Power supply / Voeding

Achtung!
Absicherung Leistung mit allpolig absschaltbarem Leistungsschutzschalter (keine 3 Einzelsicherungen)

Bei externen Verbraucherkomponenten bitte die Hersteller-Bedienungsanleitung lesen!

Attention!
Sécurisation de la puissance par disjoncteur de puissance multipolaire (pas 3 sécurités séparées)

En cas de composants consommateurs externes veuillez lire le manuel du producteur!

Attenzione!
Protezione forza con interruttore automatico onnipolare (non 3 fusibili singoli)

In caso di componenti di consumo esterni si prega di leggere il manuale del produttore!

Attention!
Protection forces with switch automatic rifle to onnipolare (not 3 single fuses)

In case of external consumer components please read the producer manual!

Aandacht!
Zekering met alle polen leidingbeveiligingsschakelaar (niet 3 enkele zekeringen)

In het geval van externe consumenten-componenten lees de handboek van de producent!

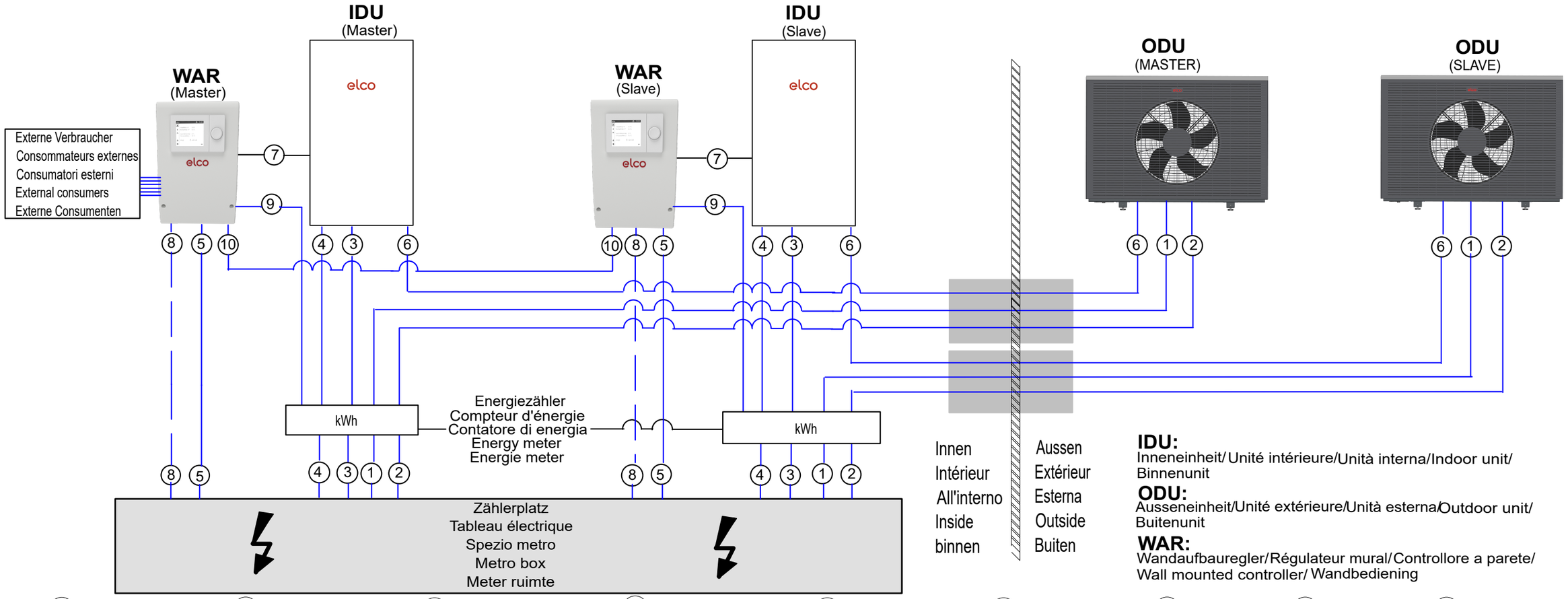

IDU:
Inneneinheit/ Unité intérieure/Unità interna/Indoor unit/ Binnenunit

ODU:
Ausseneinheit/Unité extérieure/Unità esterna/Outdoor unit/ Buitenunit

WAR:
Wandaufbauregler/Régulateur mural/Controllore a parete/ Wall mounted controller/ Wandbediening

1	2	3	4	5	6	7	8	9	10
Einspeisung ODU Alimentation ODU Alimentazione ODU Power supply ODU Voeding ODU	Steuerspannung ODU Tension de commande ODU Tension de commande ODU Control voltage ODU Control voltage ODU	Einspeisung IDU Alimentation IDU Alimentazione IDU Power supply IDU Voeding IDU	Steuerspannung IDU Tension de commande IDU Tensione di controllo IDU Control voltage IDU Stuurspanning IDU	Steuerspannung RVS Tension de commande RVS Tensione di controllo RVS Control voltage RVS Stuurspanning RVS	MODBUS+SERVICE IDU-ODU	MODBUS IDU-WAR	EW-Sperre EW-Barriere EW-Barriera EW-block EW-blokkering	S0-Energiezähler Compteur d'énergie S0 Contatore di energia S0 S0 energy meter S0-energiemeter	LPB BUS
P+N+PE	P+N+PE	P+N+PE	P+N+PE	P+N+PE	MB+/MB-/GND	MB+/MB-/GND	EX1	H1/M	MB/DB
400 V	230 V	400V	230V	230V			230V		
50 Hz	50 Hz	50 Hz	50 Hz	50 Hz			50 Hz		
SPK 16 16A -B/C **SPK 20** 20A -B/C	13A/16A - B/C	16A-B/C	13A/16A - B/C	13A - B/C					
5x2,5mm² - 5x4mm²	Min. 3x1,5mm²	5x2,5mm² - 5x4mm²	Min. 3x1,5mm²	Min. 3x1,5mm²	Min.CAT5e/Max.30m	Min. 3 x 0,5mm²/5m inkl.	Min. 1x0,5mm²	Min. 2x0,5mm²	Min. 2x0,5mm²
M	FAN EEV CTRL	EH	PUMP 3WV CTRL	PUMP 3WV CTRL	Netzwerkkabel RJ45 Câble réseau RJ45 Cavo di rete RJ45 Network cable RJ45 Netwerkkabel RJ45	Abgeschirmte Leitungen Câble blindé Cavi schermati Screened cable Afgeschermde kabel	(Option)		

a	Verw-E-Heizst/Par.963/4-Punkt.	08.04.2025	bm	Gez.	18.12.2024	bm
b	Opt. PV/ S0 hinzu/Volumenst.	21.10.2025	bm	Dess.		
c				Gepr.	16.01.2025	scd
d				Contr.		
Zustand	Aenderung/Modific.	Datum	Name		Datum	Name

elco

Type	AEROTOP SPK 16/20	= Anlage: =A	+ Ort:
Bez./Des.1	Allg. Information / Information générale		Blatt/Page 3
Bez./Des.2	Informazioni gen. / Gen. info / Alg. informatie	Schema/Draw W02.1.0381	Total Bl./Pg 31

Funktionsschema ohne Anspruch auf Vollstädigkeit. Diese Schema ersetz keine Fachtechnische Planung der Anlage.
Schéma fonctionnel sans prétention d'exhaustivité. Ce schéma ne remplace pas la planification technique spécialisée de l'installation.
Schema funzionale senza pretese di completezza. Questo schema non sostituisce la pianificazione tecnica dell'impianto.
Functional diagram without claim to completeness. This diagram does not replace specialized technical planning of the system.
Functieschema zonder aanspraak op volledigheid. Dit schema vervangt geen technische planning van de installatie.

Installation inkl. Sicherheitseinrichtungen nach gültigen Normen und örtlichen Vorschriften ausführen. Für die Dimensionierung der Rohrleitungen ist der Installateur verantwortlich.
Effectuer l'installation, y compris les dispositifs de sécurité, conformément aux normes en vigueur et aux réglementations locales. L'installateur est responsable du dimensionnement des conduites.
Eseguire l'installazione, comprese le apparecchiature di sicurezza, secondo le normative vigenti e le regolazioni locali. L'installatore è responsabile della dimensionamento delle tubazioni.
Execute installation including safety devices according to applicable standards and local regulations. The installer is responsible for the sizing of the pipelines.
Installatie inclusief beveiligingsvoorzieningen uitvoeren volgens geldende normen en lokale voorschriften. De installateur is verantwoordelijk voor de dimensionering van de leidingen.

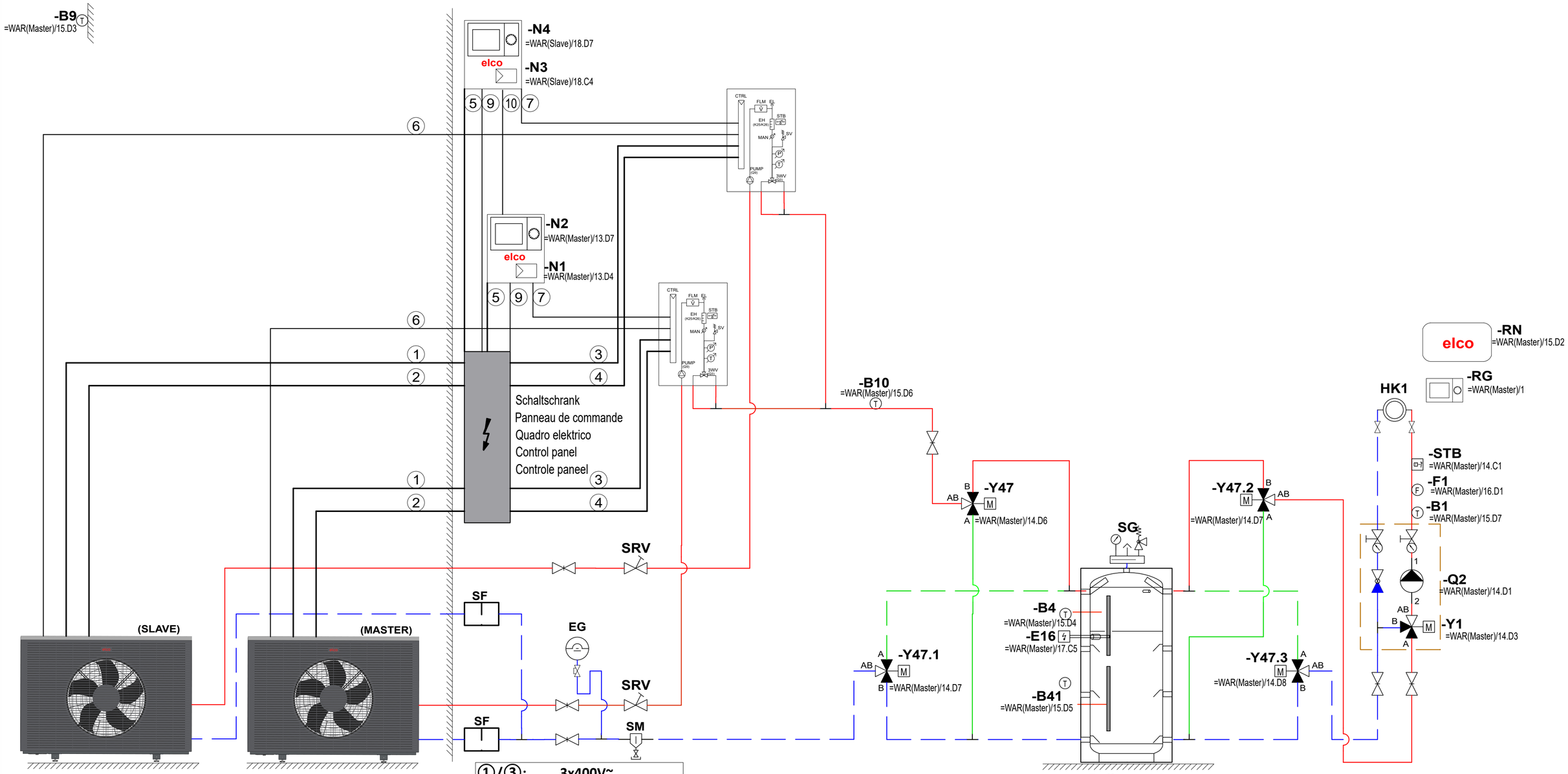

Wärmepumpe AEROTOP SPK
Pompe à chaleur AEROTOP SPK
Pompa di calore AEROTOP SPK
Heat pump AEROTOP SPK
warmtepomp AEROTOP SPK

Wärmepumpe AEROTOP SPK
Pompe à chaleur AEROTOP SPK
Pompa di calore AEROTOP SPK
Heat pump AEROTOP SPK
warmtepomp AEROTOP SPK

①/③:	3x400V~
②/④/⑤:	1x230V~
⑥:	MODBUS + Service
⑦:	MODBUS
⑨:	S0-ENERGIEZÄHLER
⑩:	LPB-BUS

Pufferspeicher
Ballon tampon
Accum. tampone
Buffer storage tank
Buffervat

Zustand	Aenderung/Modific.	Datum	Name		Datum	Name
a	Verw-E-Heizst/Par.963/4-Punkt.	08.04.2025	bm	Gez. Dess.	18.12.2024	bm
b	Opt. PV/ S0 hinzu/Volumenst.	21.10.2025	bm			
c				Gepr. Contr.	16.01.2025	scd
d						

elco

Typ: AEROTOP SPK 16/20
Bez./Des.1: Hydraul./Hydrauliq./Idraulica/Hydraul./Hydraulica
Bez./Des.2: Standard 2-E-I-M

= Anlage: =A
+ Ort:
Schema/Draw: W02.1.0381
Blatt/Page: 4
Total Bl./Pg: 31

Legende / Légende / Leggenda / Legend / Legenda

B1 Vorlauffühler
Sonde de départ
Sonda mandata
Flow sensor
vertrekvoeler

B4 Pufferspeicherfühler oben
Sonde de ballon tamp. en haut
Sonda temp. accum. alto
buffer storage sensor top
Voeler buffervat boven

B9 Aussenfühler
Sonde extérieure
Sonda esterna
Outside sensor
Buitenvoeler

B10 Schienenvorlauffühler
Sonde de temp. départ du rail
Sonda termica mandata esterna
Common flow sensor
Verdelervoelver

B41 Pufferspeicherfühler unten
Sonde de ballon tamp. en bas
Sonda temp. accum. sotto
Bottom storage tank sensor
Voeler buffervat onder

E16 Elektroheizeinsatz Pufferspeicher (Option)
Elément chauffant électrique du ballon tampon (Option)
Resistenza elettrica accum. tampone (Opzione)
Buffer storage tank electric heating element (Option)
Buffervat elektrisch verwarmingselement (Optie)

EG Expansionsgefäss
Vase d'expansion
Vaso d'espansione
Expansion tank
Expansievat

F1 Taupunktwächter
Limiteur de point de rosée
Limitatore di punto di rugiada
Dew point monitor
Dauwpuntbewaking

HK1 Heizkreis
Circuit de chauffage
Circuito riscaldamento
Heating circuit
Verwarmingskring

N1 Wärmepumpenregler
N3 Régulateur de pompe à chaleur
Regolatore per termopompa
Heat pump controller
Warmtepomp regelaar

N2 Bedieneinheit
N4 Unité de contrôle
Unità di controllo
Operator interface
Bedieneenheid

Q2 Heizkreispumpe
Pompe de circuit de chauffage
Pompa di circuito di riscald.
Heating zone pump
CV pomp

RG Raumgerät (Option)
Appareil d`ambiance (Option)
Comando a distanza (Opzione)
Room unit (Option)
Ruimte unit (Optie)

RN Remocon NET B (Option)
Remocon NET B (Option)
Remocon NET B (Opzione)
Remocon NET B (Option)
Remocon NET B (Optie)

SF Schmutzfilter
Filtre de saleté
Filtro di saleté
Dirt filter
Vuilfilter

SG Sicherheitsgruppe
Groupe de sécurité
Gruppo di sicurezza
Safety group
Beveiligingsgroep

SM Schlammabscheider
Séparateur de boue
Filtro di saleté
Skimmer
Vuilafscheider

SRV Strangregulierventil
Saupape de réglage
Valvola di messe a punto
Line control valve
Strangregelventiel

STB Sicherheitsthermostat für Bodenheizung (Option)
Thermostat de sécurité pour chauffage par le sol (Option)
Termostato di sicurezza per pannelli radianti (Opzione)
Safety limit thermostat of floor heating (Option)
Veiligheidsaquastaat voor vloerverwarming (Optie)

Y1 Mischerantrieb
Entraînement de mélange
Comando valvola miscelazione
Mixing valve
3-weg mengkraan

Y47 Pufferumkehrventil Y47
Y47.1 Vanne invers ball stock Y47
Buffer valv invers Y47
Y47.2 Buffer reversing valve Y47
Y47.3 Opslagtank omkeervent Y47

a	Verw-E-Heizst/Par.963/4-Punkt.	08.04.2025	bm	Gez. Dess.	18.12.2024	bm
b	Opt. PV/ S0 hinzu/Volumenst.	21.10.2025	bm			
c				Gepr. Contr.	16.01.2025	scd
d						
Zustand	Aenderung/Modific.	Datum	Name		Datum	Name

elco

Typ	AEROTOP SPK 16/20	= Anlage: =A	+ Ort:
Bez./Des.1	Legende / Légende / Leggenda / Legend / Legenda	Schema/Draw W02.1.0381	Blatt/Page 5
Bez./Des.2	Standart 2-E-I-M		Total Bl./Pg 31

Der minimale Volumenstrom je Wärmepumpe von 42 l/min muss zwingend gewährleistet werden!
Le débit volumétrique minimal par pompe à chaleur de 42 l/min doit impérativement être garanti !
Deve essere garantita la portata minima per pompa di calore di 42 l/min!
The minimum volume flow per heat pump of 42 l/min must be guaranteed!
De minimale volumestroom per warmtepomp van 42 l/min moet worden gegarandeerd!

2er Kaskade / Cascade de 2 / Cascata di 2 / Cascade of 2 / Cascade van 2

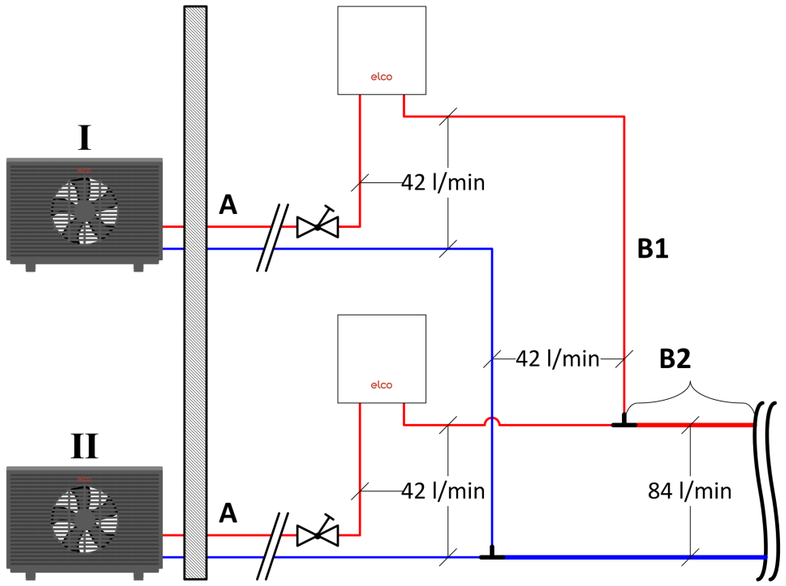

3er Kaskade / Cascade de 3 / Cascata di 3 / Cascade of 3 / Cascade van 3

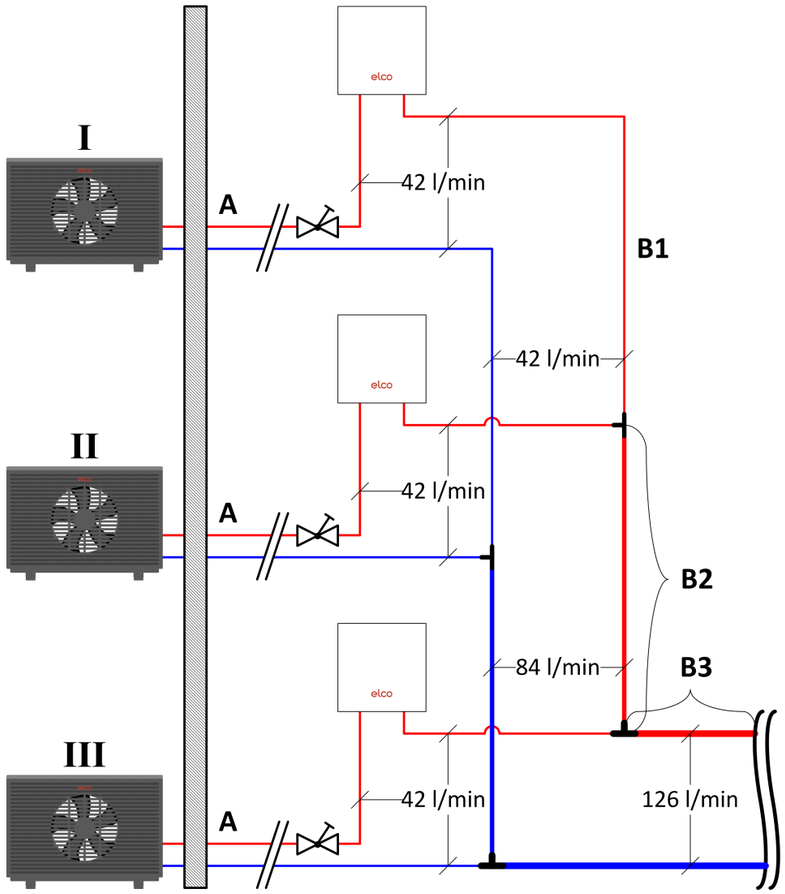

4er Kaskade / Cascade de 4 / Cascata di 4 / Cascade of 4 / Cascade van 4

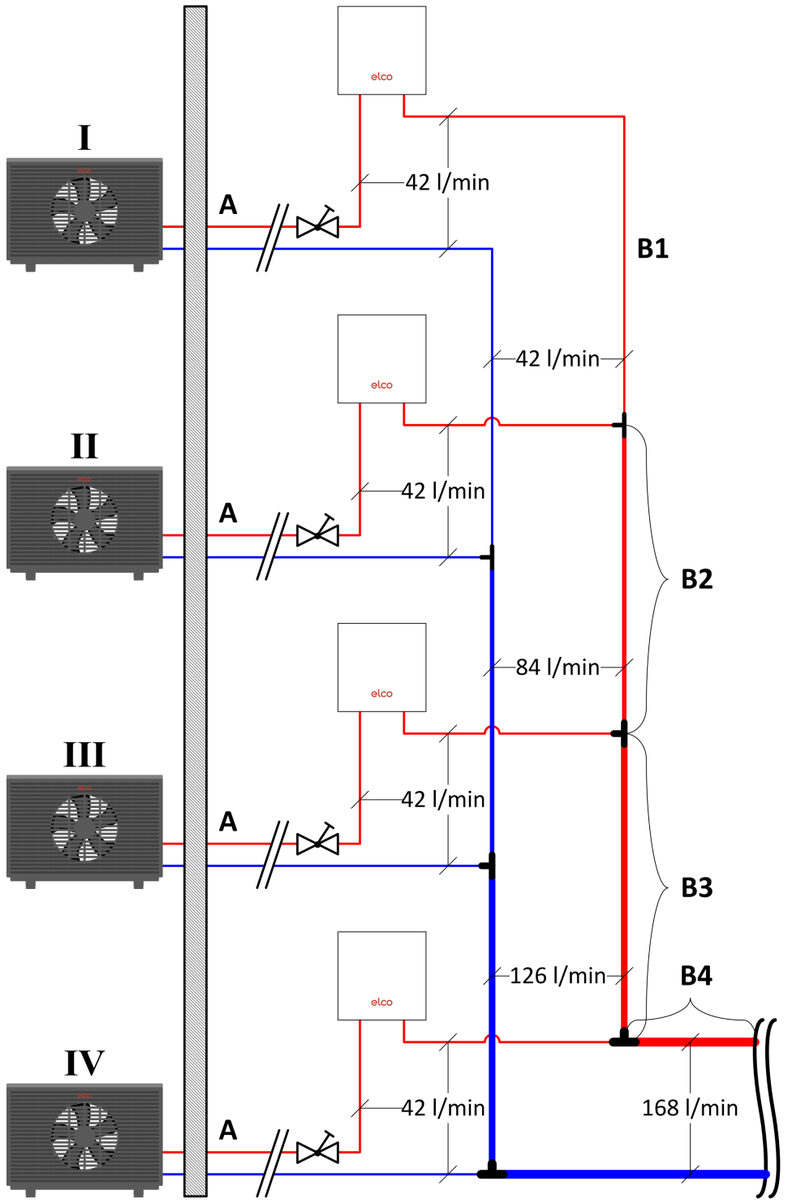

Für die Druckverlustbetrachtung von Kaskaden, Wärmepumpe mit längster Rohrleitungsführung identifizieren.
Pour l'étude des pertes de charge des cascades, identifier la pompe à chaleur dont la tuyauterie est la plus longue.
Per l'analisi delle perdite di pressione delle cascate, identificare la pompa di calore con la tubazione più lunga.
For the pressure loss analysis of cascades, identify the heat pump with the longest pipework.
Identificeer voor de drukverliesanalyse van cascades de warmtepomp met het langste leidingwerk.

a	Verw-E-Heizst/Par.963/4-Punkt.	08.04.2025	bm	Gez. Dess.	18.12.2024	bm
b	Opt. PV/ S0 hinzu/Volumenst.	21.10.2025	bm			
c				Gepr. Contr.	16.01.2025	scd
d						
Zustand	Aenderung/Modific.	Datum	Name		Datum	Name

elco

Type	AEROTOP SPK 16/20	= Anlage: =A	+ Ort:
Bez./Des.1	Volumenstrom/Débit volumique/Portata	Schema/Draw	W02.1.0381
Bez./Des.2	Volume flow/Debiet		

Blatt/Page 6
Total Bl./Pg 31

Hinweise zur Rohrnetzdimensionierung – Druckverlust
Conseils pour le dimensionnement du réseau de tuyaux – Perte de pression
Note sul dimensionamento delle tubazioni – Perdita di pressione
Notes on pipe dimensioning – Pressure loss
Opmerkingen over het dimensioneren van leidingen – Drukverlies

			Richtwert Valeur indicative Valore indicativo Guideline Richtlijn	Gewählt Choisi Scelto Chosen Gekozen	Druckverlust [mbar] Perte de pression [mbar] Perdita di pressione [mbar] Pressure loss [mbar] Drukverlies [mbar]
1.	Verbindungsleitung in das Gebäude (Vorlauf & Rücklauf) Conduite de raccordement dans le bâtiment (aller & retour) Tubo di collegamento all'edificio (mandata e ritorno) Connecting pipe into the building (flow and return) Verbindingsleiding naar het gebouw (vooruit & terug)	**A** **(42l/min)**	Min. DN32 (1 ¼“)	DN.....	.....m .....mbar/m Δp = ...mbar
2.	Gerade Rohrleitungen im Gebäude (Vorlauf & Rücklauf) Tuyauterie droite dans le bâtiment (aller & retour) Tubazioni diritte nell'edificio (mandata e ritorno) Straight pipes in the building (flow and return) Rechte leidingen in het gebouw (vooruit & terug) Teilstrecke **1** Wärmepumpe Segment **1** Pompe à chaleur Sezione **1** Pompa di calore Section **1** Heat pump Sectie **1** Warmtepomp	**B1** **(42l/min)**	Min. DN32 (1 ¼“)	DN.....	.....m .....mbar/m Δp = ...mbar
	Teilstrecke **2** Wärmepumpen Segment **2** Pompes à chaleur Sezione **2** Pompe di calore Section **2** Heat pumps Sectie **2** Warmtepompen	**B2** **(84l/min)**	Min. DN50 (2“)	DN.....	.....m .....mbar/m Δp = ...mbar
	Teilstrecke **3** Wärmepumpen Segment **3** Pompes à chaleur Sezione **3** Pompe di calore Section **3** Heat pumps Sectie **3** Warmtepompen	**B3** **(126l/min)**	Min. DN65 (2 ½“)	DN.....	.....m .....mbar/m Δp = ...mbar
	Teilstrecke **4** Wärmepumpen Segment **4** Pompes à chaleur Sezione **4** Pompe di calore Section **4** Heat pumps Sectie **4** Warmtepompen	**B4** **(168l/min)**	Min. DN65 (2 ½“)	DN.....	.....m .....mbar/m Δp = ...mbar
		B			**B** = ∑ (**B1** + **B2** + **B3** + **B4**) Δp = ...mbar
3.	Fittings / Formstücke / Komponenten Raccords / Pièces profilées / Composants Raccordi / Pezzi sagomati / Componenti Fittings / Shaped pieces / Components Fittingen / Gevormde stukken / Componenten	**C**	0,4 X **B**		Δp = ...mbar
4.	Trinkwasserspeicher mit innenliegendem Rohrwärmetauscher (VISTRON H) Réservoir d'eau potable avec échangeur de chaleur tubulaire interne (VISTRON H) Serbatoio dell'acqua potabile con scambiatore di calore interno (VISTRON H) Domestic hot water storage tank with internal pipe heat exchanger (VISTRON H) Drinkwateropslagtank met interne buiswarmtewisselaar (VISTRON H)	**D**	Pauschal 100mbar* Forfait 100mbar* Tariffa fissa 100mbar* generally 100mbar* vast tarief 100mbar*		Δp = ...mbar
5.	Anlagenspezifischer Druckverlust / Zuschlag Perte de charge spécifique à l'installation / supplément Perdita di pressione specifica dell'impianto / supplemento System-specific pressure loss / surcharge Installatiespecifiek drukverlies / toeslag	**E**			Δp = ...mbar
6.	Gesamtdruckverlust Perte de pression totale Perdita di pressione totale Total pressure loss Totaal drukverlies	**F**			**F** = ∑ (**A** + **B** + **C** + **D** + **E**) Δp = ...mbar
7.	Prüfen, ob Restförderhöhe > Gesamtdruckverlust **F** Vérifiez si la hauteur résiduelle > perte de pression totale **F** Controllare se la pressione residua > perdita di pressione totale **F** Check if residual head > total pressure loss **F** Controleer of de restopvoerhoogte > het totale drukverlies is **F**	Restförderhöhe Hauteur résiduelle Pressione residua Residual head Restopvoerhoogte			SPK16: **622mbar** @42l/min SPK20: **880mbar** @42l/min

Nähere Informationen zu Druckverlusten entnehmen Sie bitte den nachfolgenden Diagrammen **(Info A, B)**, den Herstellerangaben oder der Fachliteratur.

Pour plus d'informations sur les pertes de charge, veuillez vous référer aux diagrammes ci-dessous **(Info A, B)**, aux indications du fabricant ou à la littérature spécialisée.

Per informazioni più dettagliate sulle perdite di pressione, consultare i diagrammi seguenti **(Info A, B)**, le specifiche del produttore o la letteratura tecnica.

For more detailed information on pressure losses, please refer to the following diagrams **(Info A, B)**, the manufacturer's specifications or the technical literature.

Raadpleeg voor meer gedetailleerde informatie over drukverliezen de volgende diagrammen **(Info A, B)**, de specificaties van de fabrikant of de technische literatuur.

*Nur eine Wärmepumpe für Warmwasserbereitung
*Une seule pompe à chaleur pour la production d'eau chaude sanitaire
*Solo una pompa di calore per la produzione di acqua calda sanitaria
*Only one heat pump for domestic hot water production
*Alleen een warmtepomp voor warmwatervoorziening

Info A

Druckverlust Wellrohr
Perte de pression du tube ondulé
Perdita di pressione tubo corrugato
Pressure loss corrugated pipe
Drukverlies golfpijp

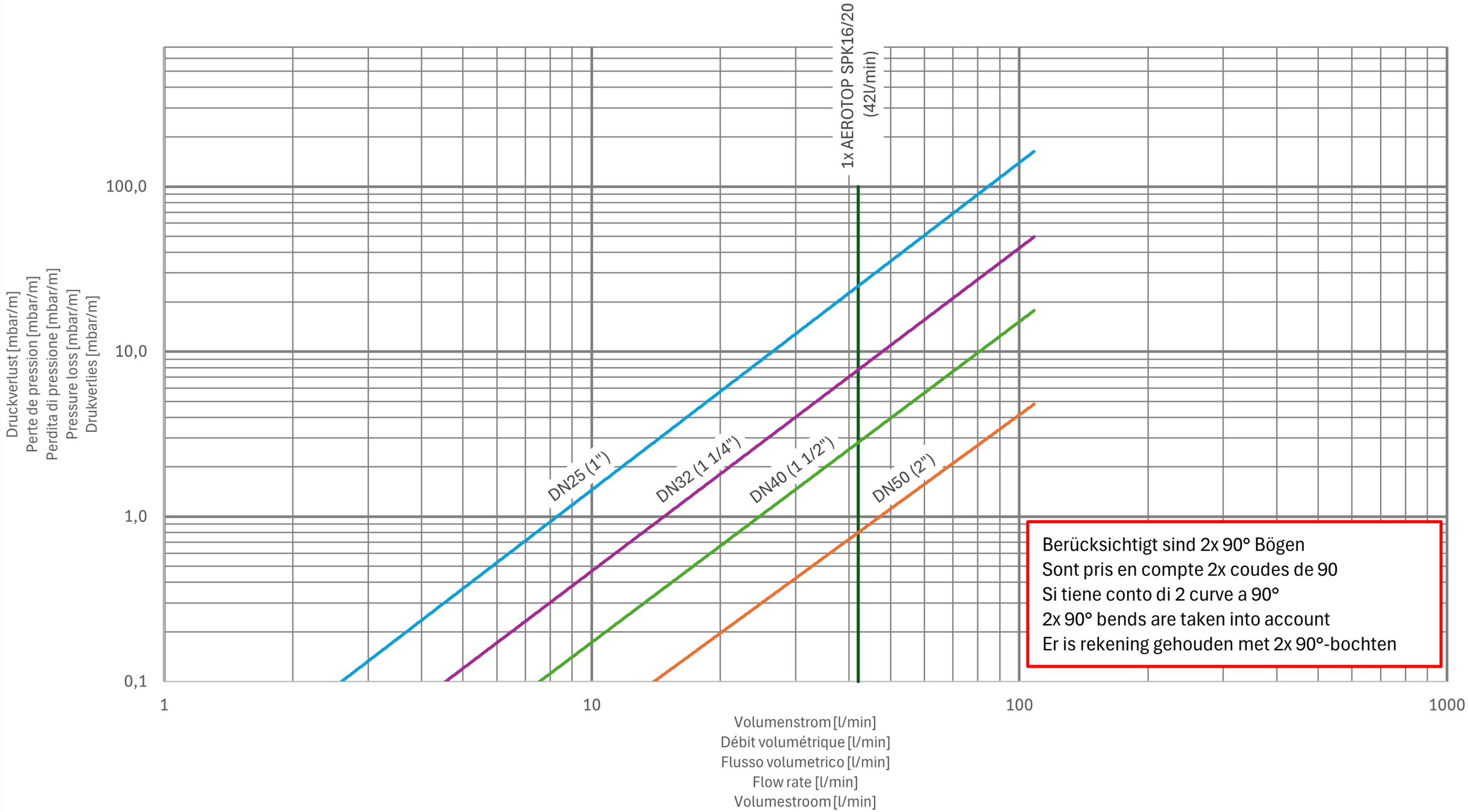

Berücksichtigt sind 2x 90° Bögen
Sont pris en compte 2x coudes de 90
Si tiene conto di 2 curve a 90°
2x 90° bends are taken into account
Er is rekening gehouden met 2x 90°-bochten

a	Verw-E-Heizst/Par.963/4-Punkt.	08.04.2025	bm	Gez.	18.12.2024	bm	elco	Type	AEROTOP SPK 16/20	= Anlage: =A	+ Ort:	Blatt/Page 8
b	Opt. PV/ S0 hinzu/Volumenst.	21.10.2025	bm	Dess.				Bez./Des.1	Druckverlust/Perte de charge/Perdita di pressione			
c				Gepr.	16.01.2025	scd				Schema/Draw	W02.1.0381	Total Bl./Pg 31
d				Contr.				Bez./Des.2	Pressure loss/Drukverlies			
Zustand	Aenderung/Modific.	Datum	Name		Datum	Name						

Info B

Druckverlust gerades Rohr
Perte de charge tube droit
Perdita di pressione tubo diritto
Pressure loss straight pipe
Drukverlies rechte pijp

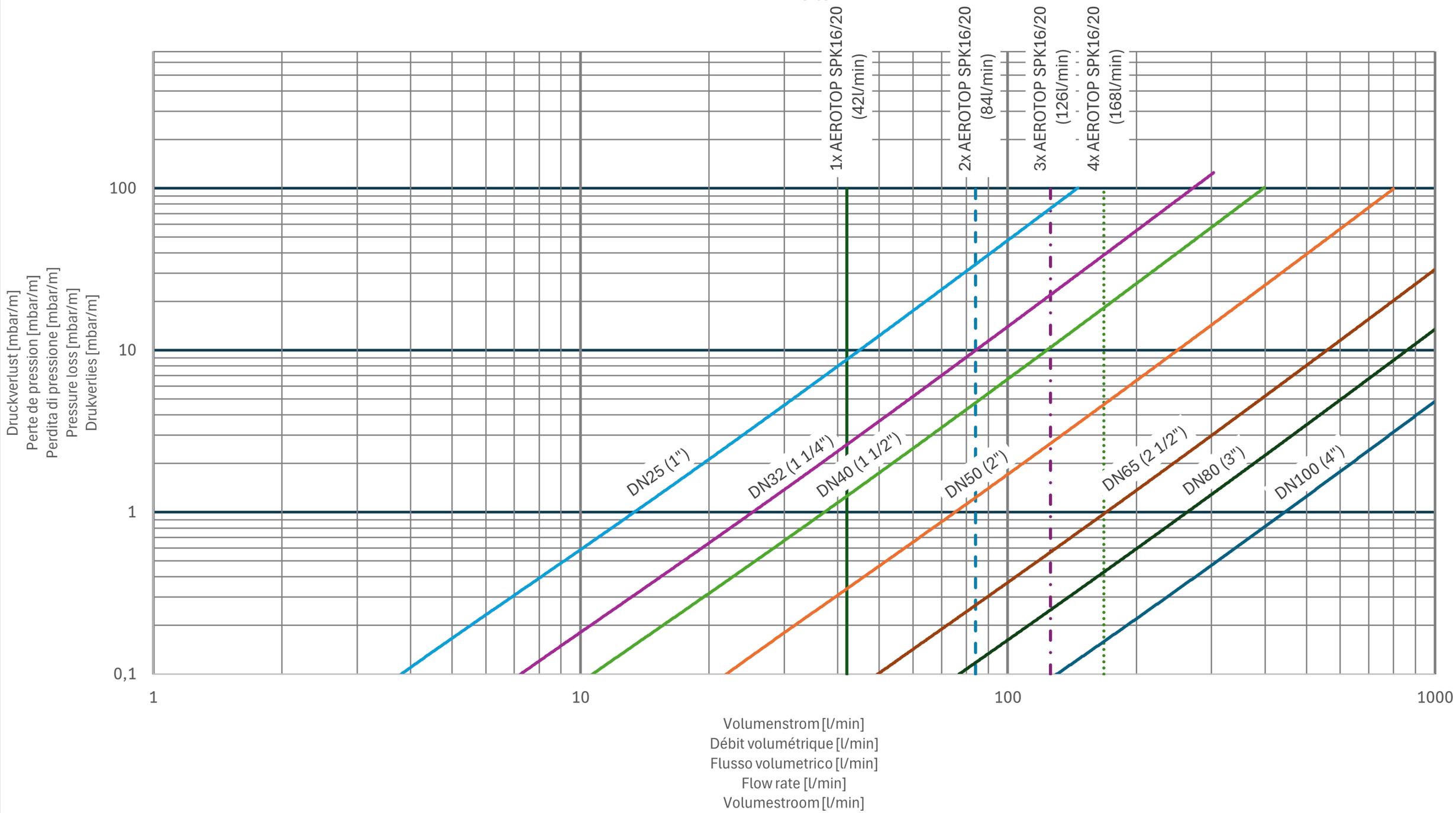

a	Verw-E-Heizst/Par.963/4-Punkt.	08.04.2025	bm	Gez. Dess.	18.12.2024	bm	elco	Type: AEROTOP SPK 16/20	= Anlage: =A	+ Ort:	Blatt/Page 9
b	Opt. PV/ S0 hinzu/Volumenst.	21.10.2025	bm								
c				Gepr. Contr.	16.01.2025	scd		Bez./Des.1: Druckverlust/Perte de charge/Perdita di pressione	Schema/Draw W02.1.0381		Total Bl./Pg 31
d											
Zustand	Aenderung/Modific.	Datum	Name		Datum	Name		Bez./Des.2: Pressure loss/Drukverlies			

+AEROTOP SPK

Master / Slave

Inneneinheit / unité intérieure / unità interna / indoor unit / binnenunit (IDU)

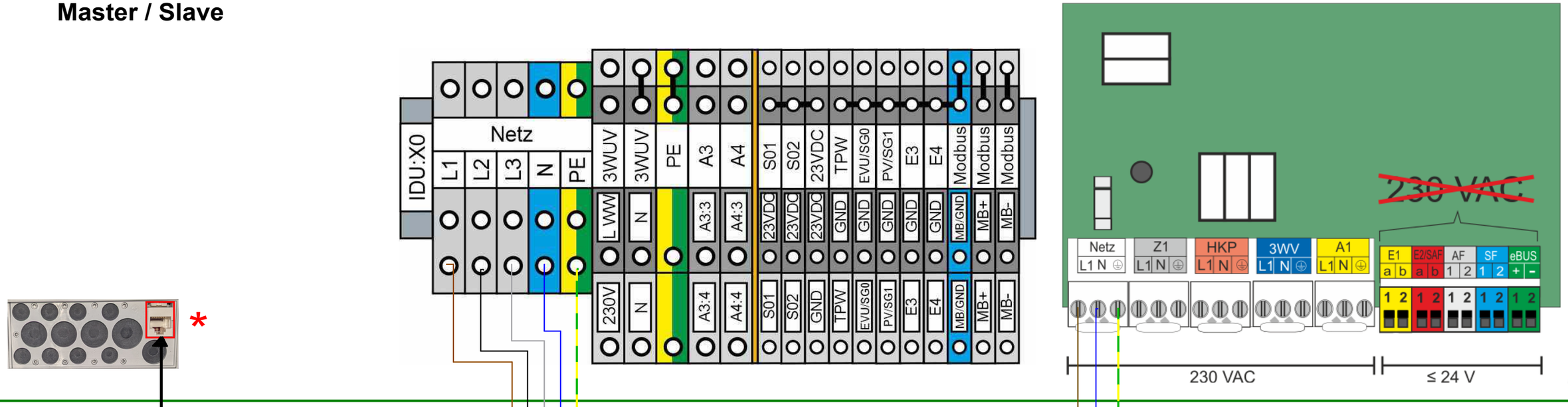

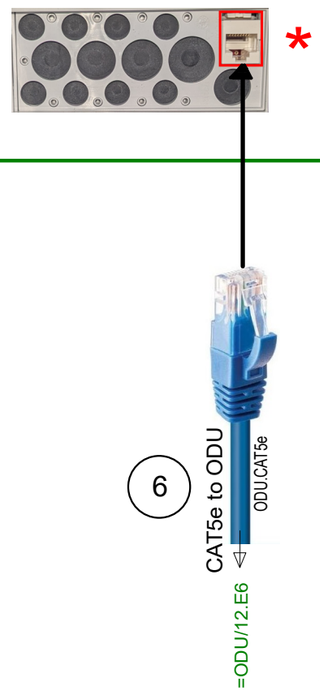

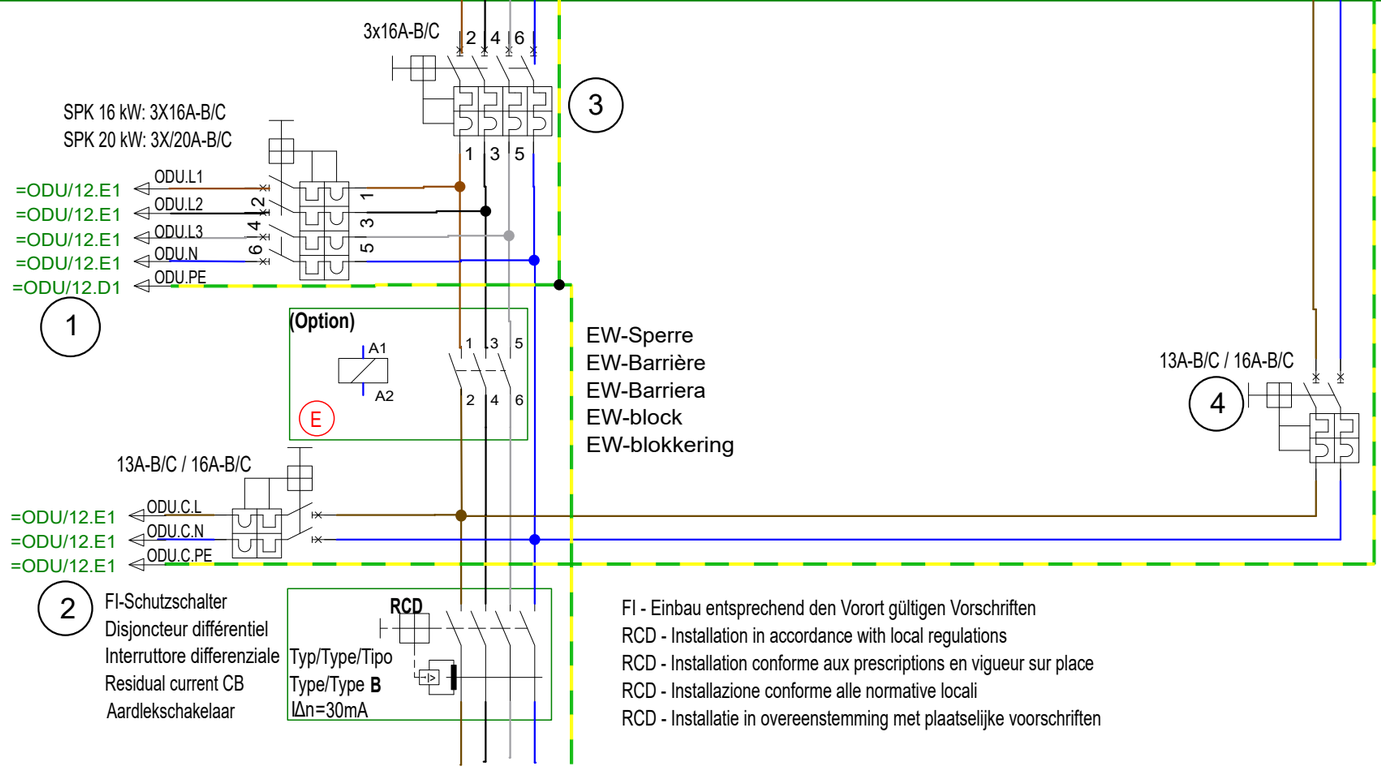

FI - Einbau entsprechend den Vorort gültigen Vorschriften
RCD - Installation in accordance with local regulations
RCD - Installation conforme aux prescriptions en vigueur sur place
RCD - Installazione conforme alle normative locali
RCD - Installatie in overeenstemming met plaatselijke voorschriften

* Buchse befindet sich auf der Rückseite der Inneneinheit
La prise se trouve à l'arrière de la douille
La presa di corrente si trova sul retro dell'unità interna.
Socket is located on the back of the indoor unit
De aansluiting bevindt zich aan de achterkant van de binnenunit.

Nur für DE und AT

(E) **EW Sperre mit Unterbrechung der 3 Phasen (nur wenn vom Energieversorger gefordert) (Option)**

a	Verw-E-Heizst/Par.963/4-Punkt.	08.04.2025	bm	Gez.	18.12.2024	bm
b	Opt. PV/ S0 hinzu/Volumenst.	21.10.2025	bm	Dess.		
c				Gepr.	16.01.2025	scd
d				Contr.		
Zustand	Aenderung/Modific.	Datum	Name		Datum	Name

elco

Type	AEROTOP SPK 16/20	= Anlage: =IDU	+ Ort:
Bez./Des.1	Stromlaufplan/Schéma de circuits/Schema circuitale	Schema/Draw	W02.1.0381
Bez./Des.2	Circuit diagram / Elektrisch schema		

Blatt/Page 10
Total Bl./Pg 31

+AEROTOP SPK

Inneneinheit / unité intérieure / unità interna / indoor unit / binnenunit (IDU)

Master / Slave

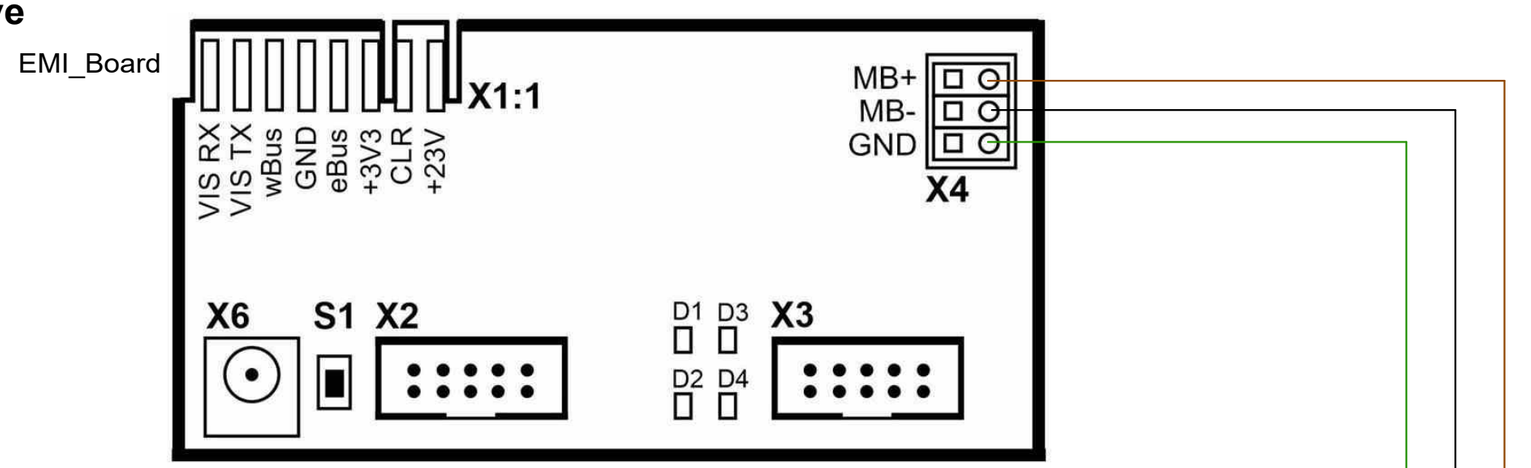

5m MODBUS-Kabel bereits vorverdrahtet
5m Câble MODBUS déjà précâblé
5m Cavo MODBUS già precablato
5m MODBUS cable already pre-wired
5m MODBUS-kabel al voorbedraad

MODBUS.RVS.GND → =WAR(Master)/13.E2 =WAR(Slave)/18.E2

MODBUS.RVS.MB- → =WAR(Master)/13.E2 =WAR(Slave)/18.E2

MODBUS.RVS.MB+ → =WAR(Master)/13.E2 =WAR(Slave)/18.E2

7

a	Verw-E-Heizst/Par.963/4-Punkt.	08.04.2025	bm	Gez. Dess.	18.12.2024	bm
b	Opt. PV/ S0 hinzu/Volumenst.	21.10.2025	bm			
c				Gepr. Contr.	16.01.2025	scd
d						
Zustand	Aenderung/Modific.	Datum	Name		Datum	Name

elco

Type	AEROTOP SPK 16/20
Bez./Des.1	Stromlaufplan/Schéma de circuits/Schema circuitale
Bez./Des.2	Circuit diagram / Elektrisch schema

= Anlage: =IDU

+ Ort:

Schema/Draw W02.1.0381

Blatt/Page 11

Total Bl./Pg 31

+AEROTOP SPK

Master / Slave

Ausseneinheit / Unité extérieure / Unità esterna / Outdoor unit / Buitenunit (ODU)

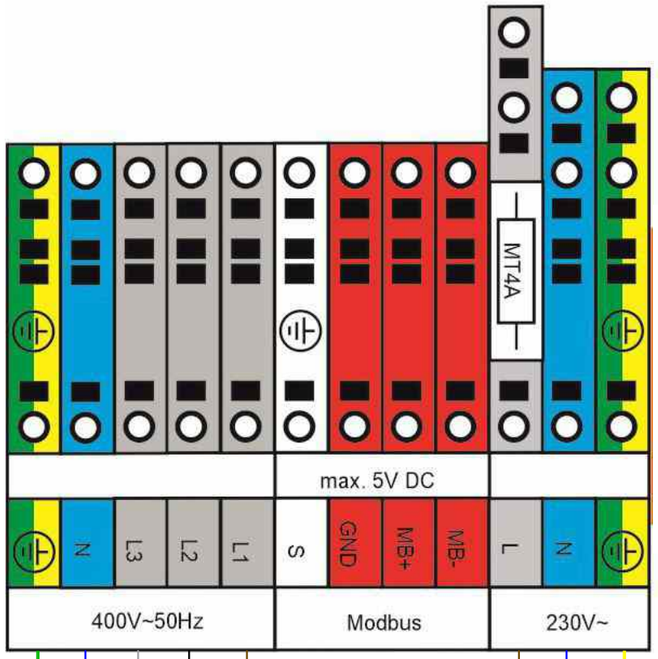

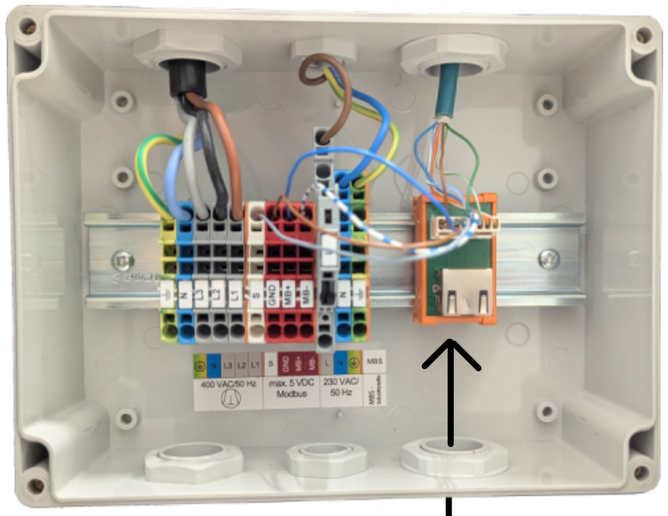

1
=IDU/10.D2 ODU.PE
=IDU/10.D2 ODU.N
=IDU/10.D2 ODU.L3
=IDU/10.D2 ODU.L2
=IDU/10.C2 ODU.L1

2
=IDU/10.E2 ODU.C.L
=IDU/10.E2 ODU.C.N
=IDU/10.E2 ODU.C.PE

6
CAT5e from IDU
ODU.CAT5e
=IDU/10.D1

a	Verw-E-Heizst/Par.963/4-Punkt.	08.04.2025	bm	Gez.	18.12.2024	bm
b	Opt. PV/ S0 hinzu/Volumenst.	21.10.2025	bm	Dess.		
c				Gepr.	16.01.2025	scd
d				Contr.		
Zustand	Aenderung/Modific.	Datum	Name		Datum	Name

elco

Type	AEROTOP SPK 16/20
Bez./Des.1	Stromlaufplan/Schéma de circuits/Schema circuitale
Bez./Des.2	Circuit diagram / Elektrisch schema

= Anlage: =ODU

+ Ort:

Schema/Draw W02.1.0381

Blatt/Page 12

Total Bl./Pg 31

+AEROTOP SPK

Wandaufbauregler/Régulateur mural/Controllo a parete/Wall mounted controller/Wandbediening (WAR) Master

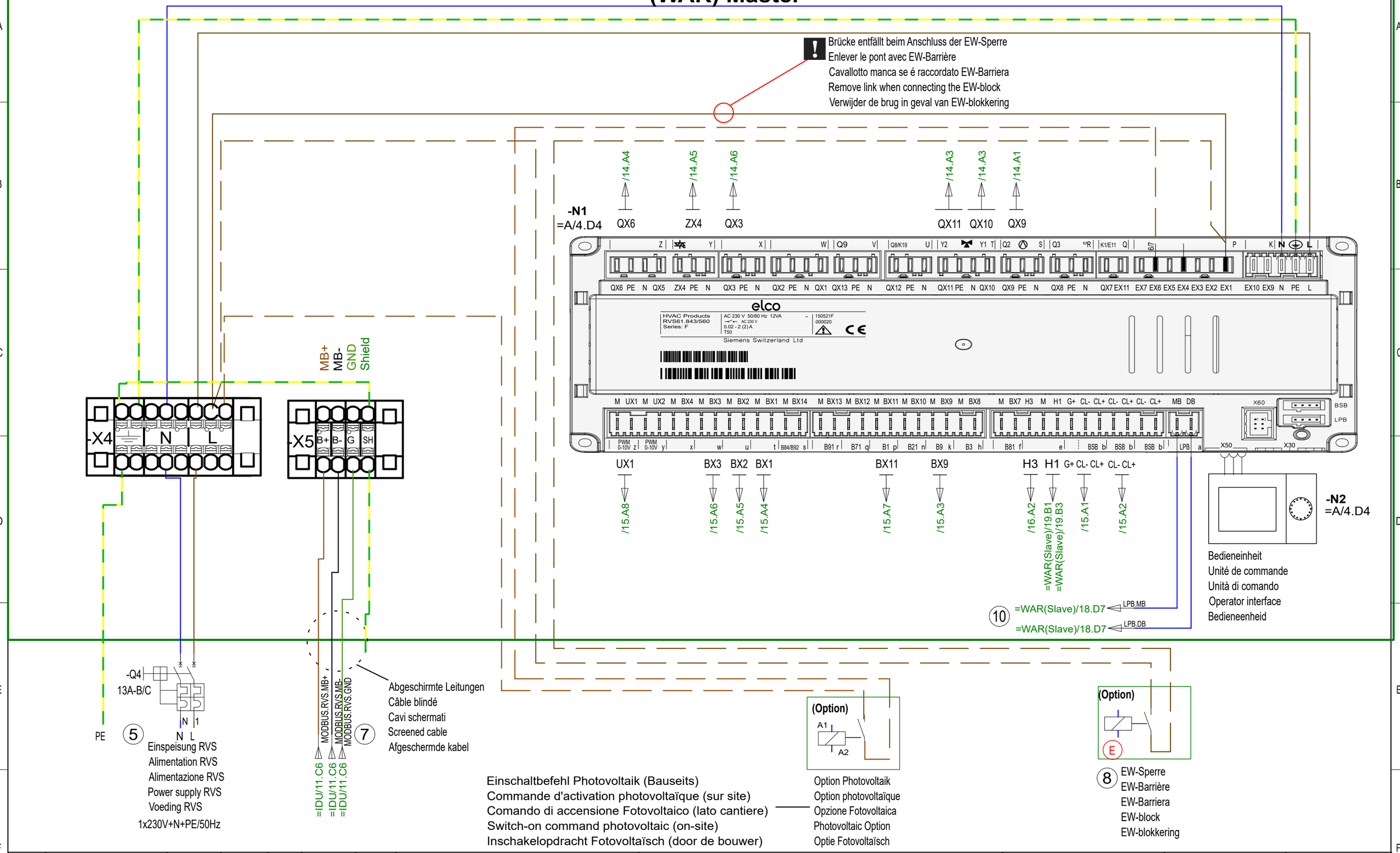

a	Verw-E-Heizst/Par.963/4-Punkt.	08.04.2025	bm	Gez. Dess.	18.12.2024	bm	elco	Type	AEROTOP SPK 16/20	= Anlage: =WAR(Master)	+ Ort:	Blatt/Page 13
b	Opt. PV/ S0 hinzu/Volumenst.	21.10.2025	bm					Bez./Des.1	Stromlaufplan/Schéma de circuits/Schema circuitale			
c				Gepr. Contr.	16.01.2025	scd		Bez./Des.2	Circuit diagram / Elektrisch schema	Schema/Draw W02.1.0381		Total Bl./Pg 31
d												
Zustand	Aenderung/Modific.	Datum	Name		Datum	Name						

+AEROTOP SPK

Wandaufbauregler/Régulateur mural/Controllo a parete/Wall mounted controller/Wandbediening (WAR) Master

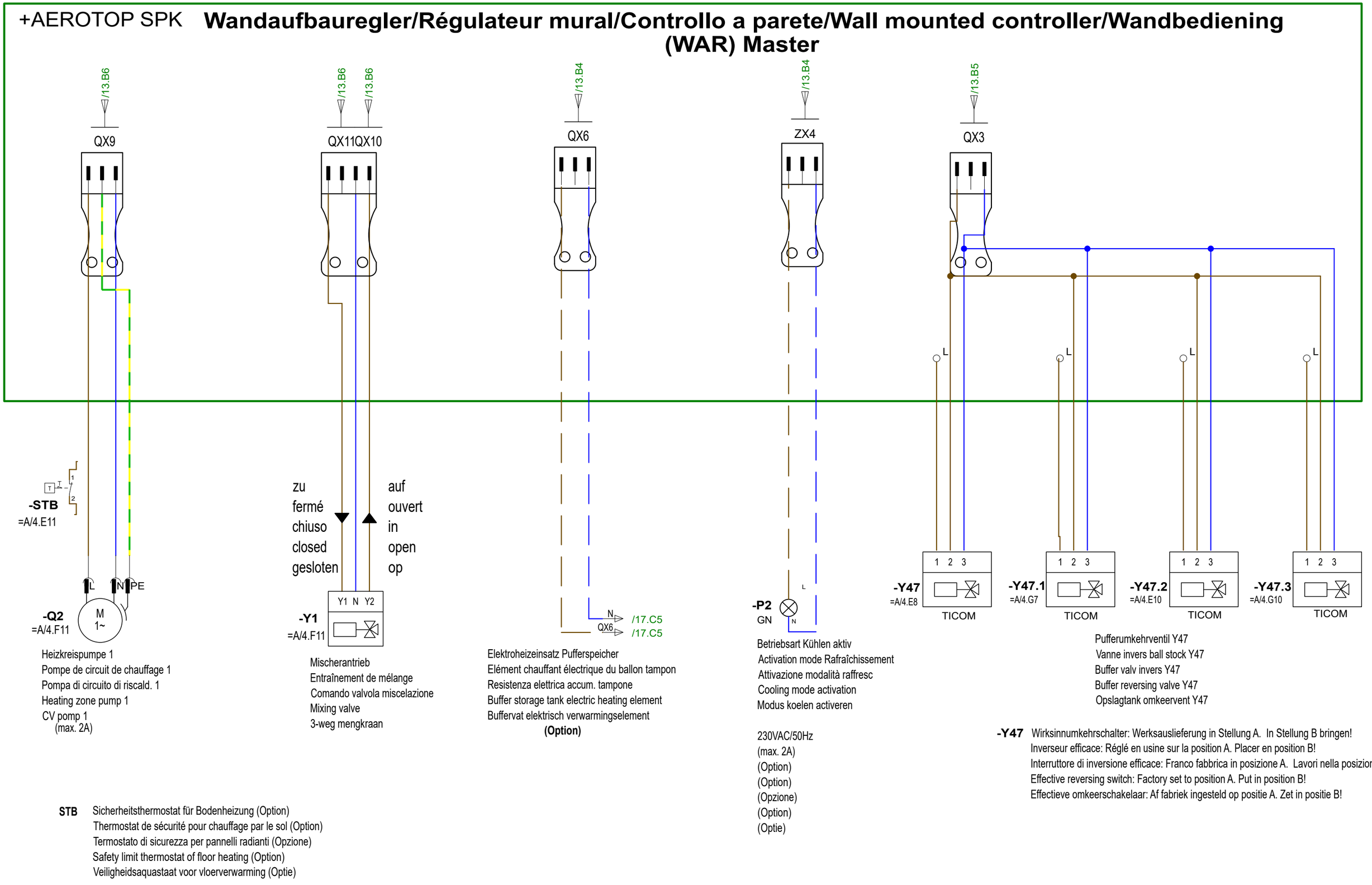

Heizkreispumpe 1
Pompe de circuit de chauffage 1
Pompa di circuito di riscald. 1
Heating zone pump 1
CV pomp 1
(max. 2A)

Mischerantrieb
Entraînement de mélange
Comando valvola miscelazione
Mixing valve
3-weg mengkraan

Elektroheizeinsatz Pufferspeicher
Elément chauffant électrique du ballon tampon
Resistenza elettrica accum. tampone
Buffer storage tank electric heating element
Buffervat elektrisch verwarmingselement
(Option)

Betriebsart Kühlen aktiv
Activation mode Rafraîchissement
Attivazione modalità raffresc
Cooling mode activation
Modus koelen activeren

230VAC/50Hz
(max. 2A)
(Option)
(Option)
(Opzione)
(Option)
(Optie)

Pufferumkehrventil Y47
Vanne invers ball stock Y47
Buffer valv invers Y47
Buffer reversing valve Y47
Opslagtank omkeervent Y47

-Y47 Wirksinnumkehrschalter: Werksauslieferung in Stellung A. In Stellung B bringen!
Inverseur efficace: Réglé en usine sur la position A. Placer en position B!
Interruttore di inversione efficace: Franco fabbrica in posizione A. Lavori nella posizione B!
Effective reversing switch: Factory set to position A. Put in position B!
Effectieve omkeerschakelaar: Af fabriek ingesteld op positie A. Zet in positie B!

STB Sicherheitsthermostat für Bodenheizung (Option)
Thermostat de sécurité pour chauffage par le sol (Option)
Termostato di sicurezza per pannelli radianti (Opzione)
Safety limit thermostat of floor heating (Option)
Veiligheidsaquastaat voor vloerverwarming (Optie)

a	Verw-E-Heizst/Par.963/4-Punkt.	08.04.2025	bm	Gez.	18.12.2024	bm
b	Opt. PV/ S0 hinzu/Volumenst.	21.10.2025	bm	Dess.		
c				Gepr.	16.01.2025	scd
d				Contr.		
Zustand	Aenderung/Modific.	Datum	Name		Datum	Name

elco

Type	AEROTOP SPK 16/20
Bez./Des.1	Stromlaufplan/Schéma de circuits/Schema circuitale
Bez./Des.2	Circuit diagram / Elektrisch schema

= Anlage: =WAR(Master)

+ Ort:

Schema/Draw W02.1.0381

Blatt/Page 14

Total Bl./Pg 31

+AEROTOP SPK

Wandaufbauregler/Régulateur mural/Controllo a parete/Wall mounted controller/Wandbediening (WAR) Master

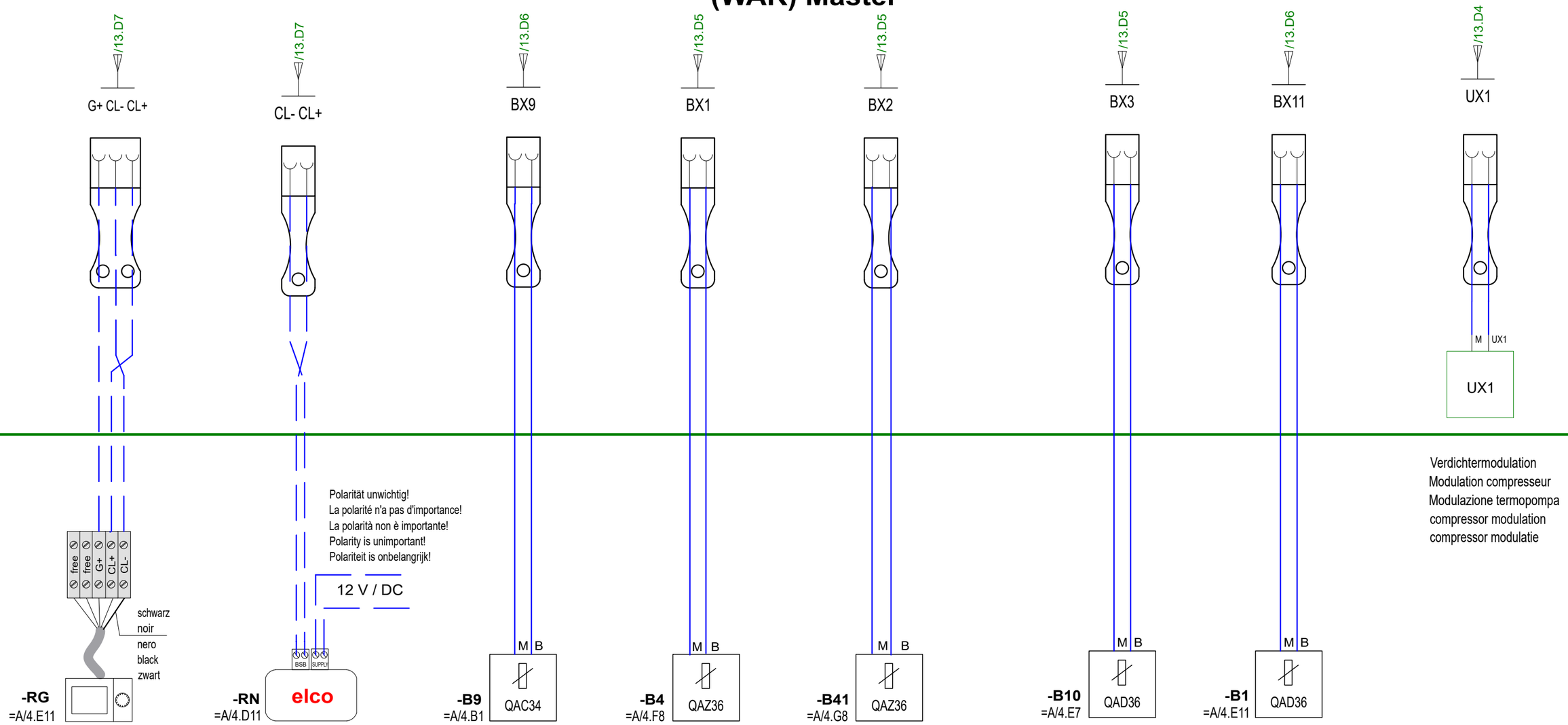

Raumgerät
Appareil d`ambiance
Comando a distanza
Room unit
Ruimte unit
(Option)

Remocon NET B
Remocon NET B
Remocon NET B
Remocon NET B
Remocon NET B
(Option)

Aussenfühler
Sonde extérieure
Sonda esterna
Outside sensor
Buitenvoeler

Pufferspeicher-
fühler oben
Sonde de ballon
tamp. en haut
Sonda temp.
accum. alto
buffer tank
sensor top
buffervat voeler boven

Pufferspeicherfühler unten
Sonde de ballon tamp. en bas
Sonda temp. accum. sotto
Bottom storage tank sensor
Voeler buffervat onder

Schienenvorlauffühler
Sonde de temp. départ du rail
Sonda termica mandata esterna
Common flow sensor
Verdelervoelver

Vorlauffühler
Sonde de départ
Sonda mandata
Flow sensor
vertrekvoeler

Verdichtermodulation
Modulation compresseur
Modulazione termopompa
compressor modulation
compressor modulatie

! Siehe Montageanleitung!
Voir les instructions de montage!
Vedi istruzioni di montaggio!
See assembly instructions!
Zie montage-instructies!

a	Verw-E-Heizst/Par.963/4-Punkt.	08.04.2025	bm	Gez.	18.12.2024	bm
b	Opt. PV/ S0 hinzu/Volumenst.	21.10.2025	bm	Dess.		
c				Gepr.	16.01.2025	scd
d				Contr.		
Zustand	Aenderung/Modific.	Datum	Name		Datum	Name

elco

Type	AEROTOP SPK 16/20
Bez./Des.1	Stromlaufplan/Schéma de circuits/Schema circuitale
Bez./Des.2	Circuit diagram / Elektrisch schema

= Anlage: =WAR(Master)

+ Ort:

Schema/Draw W02.1.0381

Blatt/Page 15

Total Bl./Pg 31

+AEROTOP SPK

Wandaufbauregler/Régulateur mural/Controllo a parete/Wall mounted controller/Wandbediening (WAR) Master

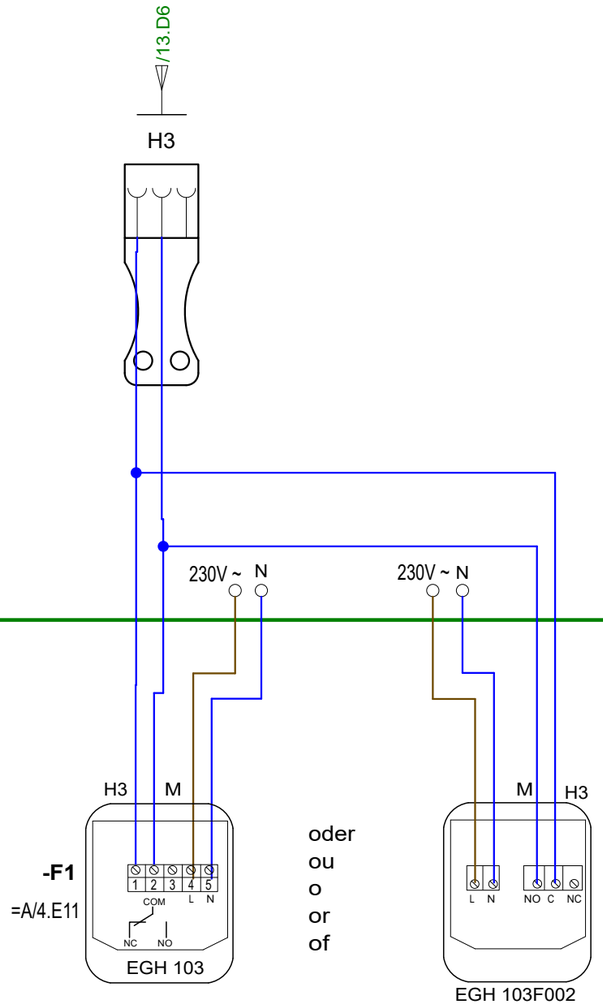

Taupunktwächter
Limiteur de point de rosée
Limitatore di punto di rugiada
Dew point monitor
Dauwpuntbewaking

***

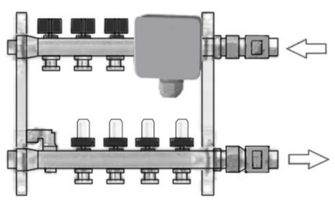

*** Montage Taupunktwächter
im Bodenheizungsverteilerkasten
Montage contrôleur de point de rosée
dans la boite de distrubution de chauffage de sol
Assemblaggio segnalatore di condensa
nella scatola di distribuzione di riscaldamento di suolo
Dew point monitor needs to be installed
in the underfloor heating distribution box
Installatie van dauwpuntmonitor
in de vloerverwarmingsverdeelkast

! Gegebenenfalls mehrere Taupunktwächter in Reihe anschließen
Le cas échéant, raccorder plusieurs contrôleurs de point de rosée en série
Se necessario, collegare più monitor del punto di rugiada in serie.
If necessary, connect several dew point monitors in series
Sluit indien nodig meerdere dauwpuntmonitoren in serie aan

a	Verw-E-Heizst/Par.963/4-Punkt.	08.04.2025	bm	Gez.	18.12.2024	bm	elco	Type	AEROTOP SPK 16/20	= Anlage: =WAR(Master)	+ Ort:	Blatt/Page 16
b	Opt. PV/ S0 hinzu/Volumenst.	21.10.2025	bm	Dess.				Bez./Des.1	Stromlaufplan/Schéma de circuits/Schema circuitale			
c				Gepr.	16.01.2025	scd				Schema/Draw	W02.1.0381	Total Bl./Pg 31
d				Contr.				Bez./Des.2	Circuit diagram / Elektrisch schema			
Zustand	Aenderung/Modific.	Datum	Name		Datum	Name						

Bauseitiges Tableau
Tableau électrique principal (non fourni)
Quadro di distribuzione esterno
Control cabinet supplied by others
Bedieningsbord door derden

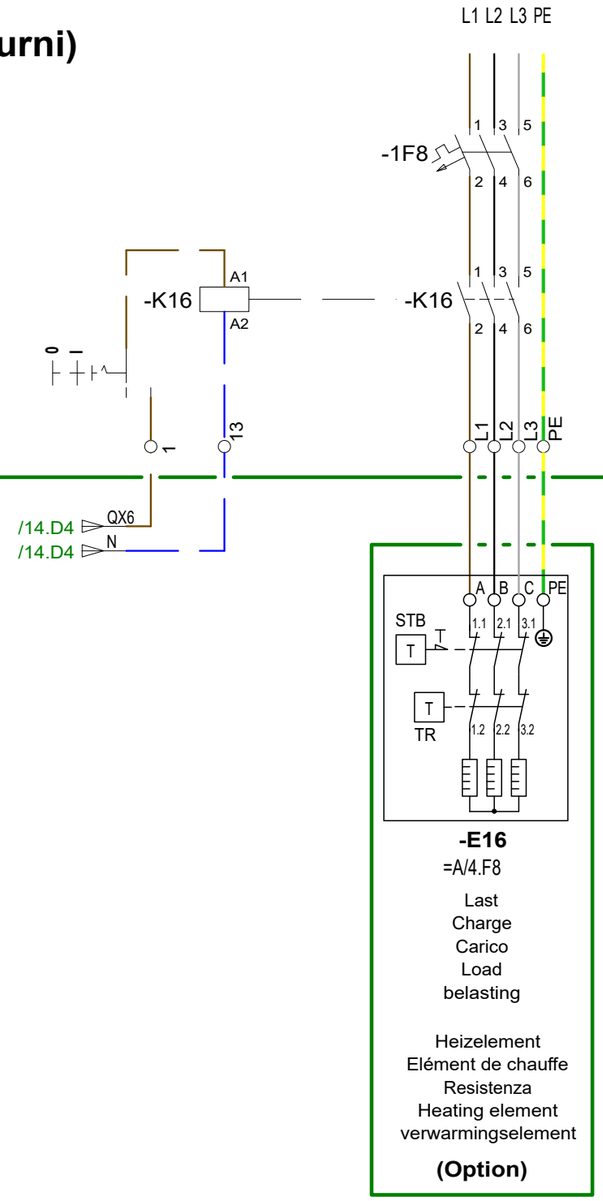

a	Verw-E-Heizst/Par.963/4-Punkt.	08.04.2025	bm	Gez. Dess.	18.12.2024	bm
b	Opt. PV/ S0 hinzu/Volumenst.	21.10.2025	bm			
c				Gepr. Contr.	16.01.2025	scd
d						
Zustand	Aenderung/Modific.	Datum	Name		Datum	Name

elco

Type	AEROTOP SPK 16/20	= Anlage: =WAR(Master)	+ Ort:
Bez./Des.1	Stromlaufplan/Schéma de circuits/Schema circuitale	Schema/Draw	W02.1.0381
Bez./Des.2	Circuit diagram / Elektrisch schema		

Blatt/Page 17
Total Bl./Pg 31

+AEROTOP SPK Wandaufbauregler/Régulateur mural/Controllo a parete/Wall mounted controller/Wandbediening (WAR) Slave

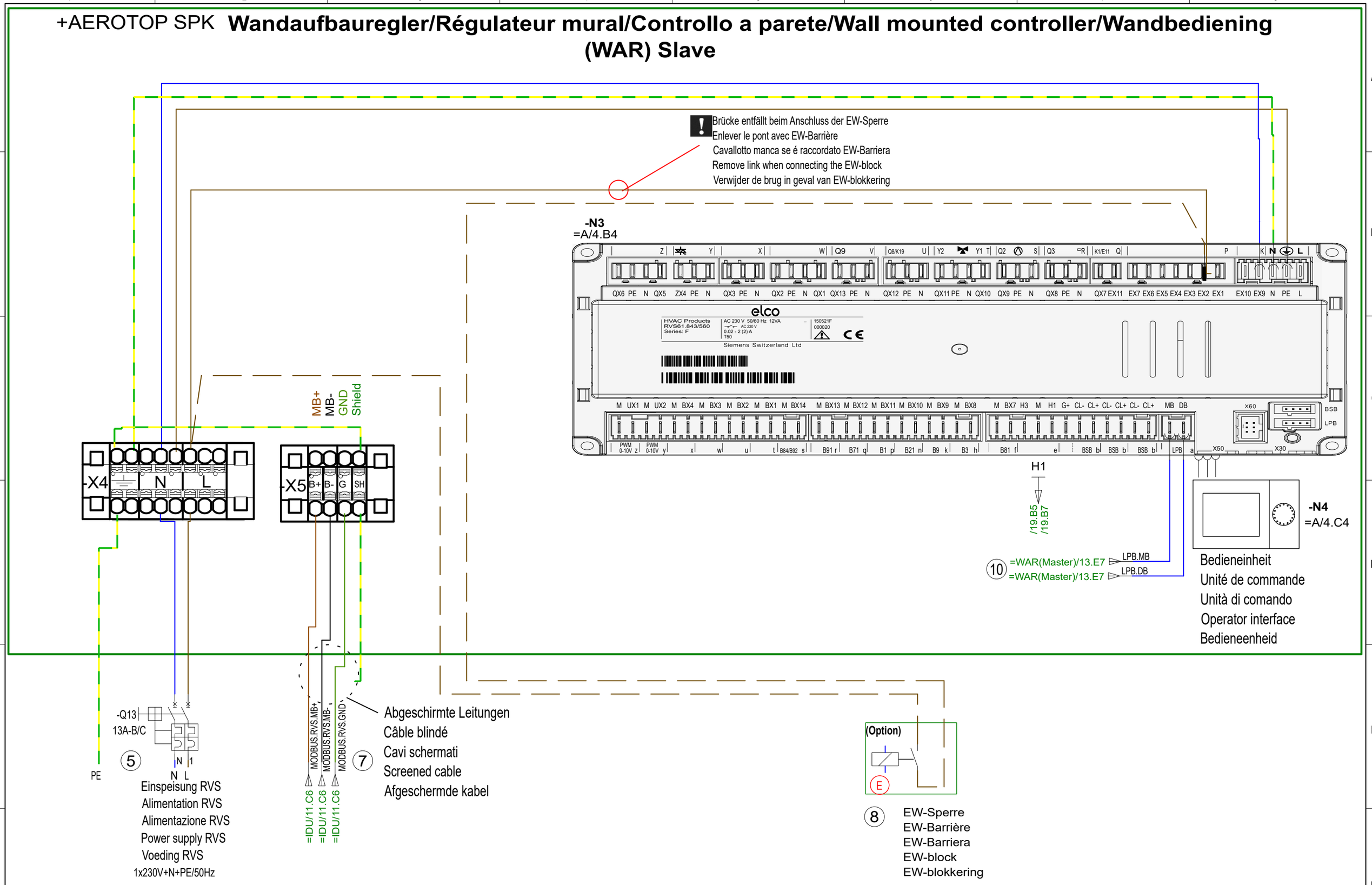

a	Verw-E-Heizst/Par.963/4-Punkt.	08.04.2025	bm	Gez.	18.12.2024	bm	elco	Type	AEROTOP SPK 16/20	= Anlage: =WAR(Slave)	+ Ort:	Blatt/Page 18
b	Opt. PV/ S0 hinzu/Volumenst.	21.10.2025	bm	Dess.				Bez./Des.1	Stromlaufplan/Schéma de circuits/Schema circuitale			
c				Gepr.	16.01.2025	scd				Schema/Draw	W02.1.0381	Total Bl./Pg 31
d				Contr.				Bez./Des.2	Circuit diagram / Elektrisch schema			
Zustand	Aenderung/Modific.	Datum	Name		Datum	Name						

Energiezähler / Compteur d'énergie / Contatore energia / Energy meter / Energie meter

Zusätzliche Anschlüsse / Connexions supplémentaires / Connessioni aggiuntive / Additional connections /Extra aansluitingen

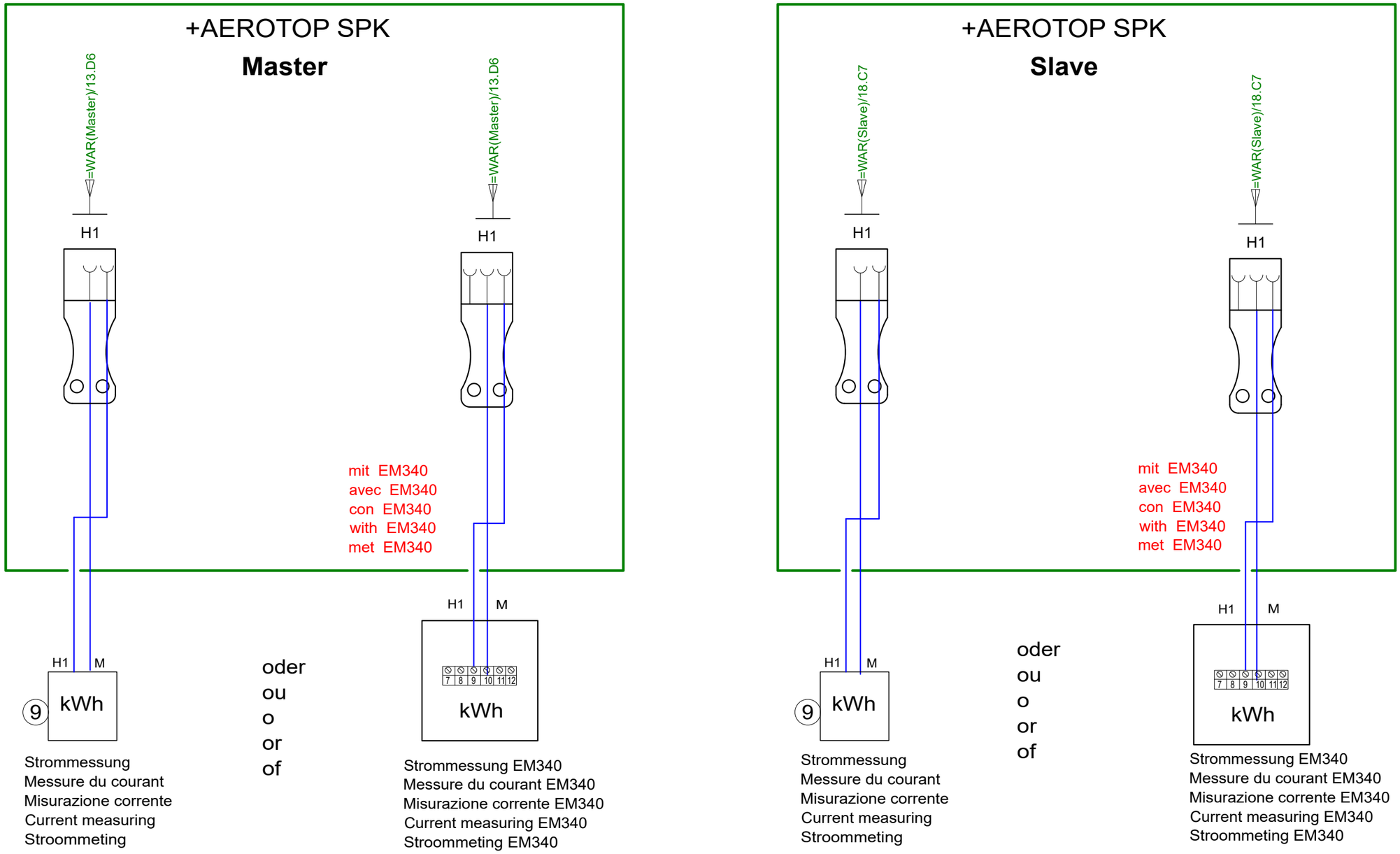

Nur Pflicht in Deutschland! Ansonsten optional.
Obligatoire uniquement en Allemagne ! Sinon, en option.
Obbligatorio solo in Germania! Altrimenti è facoltativo.
Only mandatory in Germany! Otherwise optional.
Alleen verplicht in Duitsland! Anders optioneel.

a	Verw-E-Heizst/Par.963/4-Punkt.	08.04.2025	bm	Gez. Dess.	18.12.2024	bm
b	Opt. PV/ S0 hinzu/Volumenst.	21.10.2025	bm			
c				Gepr. Contr.	16.01.2025	scd
d						
Zustand	Aenderung/Modific.	Datum	Name		Datum	Name

elco

Type	AEROTOP SPK 16/20	= Anlage: =WAR(Slave)	+ Ort:
Bez./Des.1	Zusätzliche Anschlüsse	Schema/Draw W02.1.0381	Blatt/Page 19
Bez./Des.2	Energiezähler		Total Bl./Pg 31

Menü Menue Menu Menu Menu	RVS61.843 ZNR	Ebene Niveau Livello Level Niveau	Funktion Fonction Funzione Function Functie	Standardwert Valeur standard Valore standard Standard setting Standaard instelling	Min. Min. Min. min. min.	Max. Max. Max. max. max.	Einheit Unité Unità Unit Eenheid	Aenderung Modification Modifica Modification Wijziging
Parameter-Checkliste für Inbetriebnahme Check list paramétrage Check list parametri Parameter checklist for startup Parameter checklist voor opstart								
Achtung: Werte in Klammer ( ) nur aktivieren, wenn vorhanden Attention: Les valeurs entre parenthèses ( ) activer seulement si la est disponible Attienzione: Valori in parentesi ( ) attivare solo quando disponibile Attention: Activate values in parenthesis () only if present Opgepast: waarden tussen haakjes ( ) enkel activeren indien voorhanden								
Wärmepumpe mittels Betriebsarttaste in Standby schalten um unbeabsichtiges Anlaufen zu verhindern Pompe à chaleur par la touche de mode dans le mode de veille pour éviter tout démarrage accidentel Pompa di calore dal pulsante di modalità di interruttore di attesa per evitare accidentali start-up Heat pump by the mode button in standby switch to prevent accidental start-up Warmtepomp met de modusknop in stand-by om onbedoeld starten te voorkomen								
WP 1 Master								
Bedieneinheit Unité de commande Unità di comando Operator interface Bedieneenheid	20	E	Sprache Langue Lingua Language Taal	Deutsch Allemand Tedesco German Duits				*
	40	I	Einsatz als Utilisation comme Impiego per Use as Gebruik als	Bediengerät 1 Interface utilisateur 1 Unità di comando 1 Operator unit 1 Bedienapparaat 1	1	4		*
	42	I	Zuordnung Raumgerät 1 Affectation unité amb. 1 Asseg. unità amb. 1 Temperature controller 1 assignment Toewijzing Ruimteunit 1	Heizkreis 1 Circuit de chauffage 1 Circuito riscaldamento 1 Heating circuit 1 Verwarmingscircuit 1	1	3		*
	48	I	Wärmer/kälter Gerät 1 Plus chaud/froid appareil 1 Disp. più caldo/più fred Warmer/cooler device 1 Warmen/koeler	Keine Pas de Nessuna funzione None Geen	0	3		*
Uhrzeit und Datum horaire et date orario e data Time and date Datum en tijd	1	E	Stunden Heures Ore Hours Uren		00:00	23:59	hh:mm	*
	2	E	Tag / Monat Jour / mois Mese / giorno day / month Dag / maand		1,01	31,12	tt.MM	*
	3	E	Jahr An Anno Year Jaar		2004	2099	jjjj	*

a	Verw-E-Heizst/Par.963/4-Punkt.	08.04.2025	bm	Gez. Dess.	18.12.2024	bm
b	Opt. PV/ S0 hinzu/Volumenst.	21.10.2025	bm			
c				Gepr. Contr.	16.01.2025	scd
d						
Zustand	Aenderung/Modific.	Datum	Name		Datum	Name

elco

Type: AEROTOP SPK 16/20

Bez./Des.1: Parameterliste

Bez./Des.2:

= Anlage: =P

+ Ort:

Schema/Draw: W02.1.0381

Blatt/Page: 20

Total Bl./Pg: 31

Menü Menue Menu Menu Menu	RVS61.843 ZNR	Ebene Niveau Livello Level Niveau	Funktion Fonction Funzione Function Functie	Standardwert Valeur standard Valore standard Standard setting Standaard instelling	Min. Min. Min. min. min.	Max. Max. Max. max. max.	Einheit Unité Unità Unit Eenheid	Aenderung Modification Modifica Modification Wijziging
Konfiguration Configuration Configurazione Configuration Configuratie	5700	I	Voreinstellung Prégréglage Preselezione Default setting Voorinstelling	---	1	40		40
	5703	I	Voreinstellung 2 Prégréglage 2 Preselezione 2 Default setting 2 Voorinstelling 2	---	1	40		40
	5894	I	Triacausgang ZX4 (Option) Triac de sortie ZX4 (Option) Triac di uscita ZX4 (Opzione) triac output ZX4 (Option) triac uitgang ZX4 (Optie)	TWW Zwischenkreispumpe Q33 Pompe du circuit ECS Q33 Pompa di circuito ACS Q33 DHW interm circ pump Q33 DHW interme circ pomp Q33	0	83		Kälteanforderung K28 Demande de froid K28 Richiesta freddo K28 Cold's requirement K28 Koelvraag K28
	5896	I	Relaisausgang QX6 (Option) Sortie de relais QX6 (Option) Uscita del relè QX6 (Opzione) Relay outputt QX6 (Option) Relaisuitgang QX6 (Optie)	Kein Aucun Nessuno None Geen	0	83		Elektroheizeinsatz K16 Cartouche électrique chauffante K16 Resistenza elettrica K16 Electric heating element K16 Elektrisch verwarmingselement K16
	5960	I	Funktion Eingang H3 Fonction entrée H3 Funzione ingresso H3 Function input H3 Functie ingang H3	BA-Umschaltung HK's+TWW	1	60		Taupunktwächter Limiteur de point de rosée Limitatore di punto di rugiada Dew point monitor Dauwpuntbewaking
	5961	I	Wirksinn Kontakt H3 Sens d'action contact H3 Logica contatto H3 Contact type H3 Werkingsrichting contact H3	Arbeitskontakt Contact de travail Contatto di lavoro Normally open contact Normaal geopend contact	0	1		Ruhekontakt Conctact de repos Normalmente chiuso Normally closed Normaal gesloten
	6070	I	Funktion Ausgang UX1 Fonction sortie UX1 Funzione uscita UX1 Function exit UX1 Functie uitgang UX1 Parameter nicht ändern! Ne pas modifier les paramètres ! Non cambiare i parametri! Do not change parameters! Verander geen parameters!	Verdichtermodulation Modulation compresseur Modulazione termopompa compressor modulation compressor modulatie	0	35		Verdichtermodulation Modulation compresseur Modulazione termopompa compressor modulation compressor modulatie
	6200	I	Fühler speichern enrégistrer sondes registrare sonde Save sensor Opnemer opslaan	Nein Non No No Nee	0	1		Ja Oui Si Yes Ja
Ergänzungen Suppléments Aggiunte Supplements Uitbreidingen								

a	Verw-E-Heizst/Par.963/4-Punkt.	08.04.2025	bm	Gez. Dess.	18.12.2024	bm
b	Opt. PV/ S0 hinzu/Volumenst.	21.10.2025	bm			
c				Gepr. Contr.	16.01.2025	scd
d						
Zustand	Aenderung/Modific.	Datum	Name		Datum	Name

elco

Type: AEROTOP SPK 16/20

Bez./Des.1: Parameterliste

Bez./Des.2

= Anlage: =P

+ Ort:

Schema/Draw: W02.1.0381

Blatt/Page 21

Total Bl./Pg 31

Menü Menue Menu Menu Menu	RVS61.843 ZNR	Ebene Niveau Livello Level Niveau	Funktion Fonction Funzione Function Functie		Standardwert Valeur standard Valore standard Standard setting Standaard instelling	Min. Min. Min. min. min.	Max. Max. Max. max. max.	Einheit Unité Unità Unit Eenheid	Aenderung Modification Modifica Modification Wijziging
Ein-/Ausgangstest Test des entrées/ sorties Test delle entrate/ uscite Input/output test In-/uitgangtest	7700	I	Relaistest Test des relais Test relè Relay test Relaistest	Relaistest bei Inbetriebnahme durchführen. Effectuez un test de relais pendant la mise en service. Eseguire il test del relè durante la messa in servizio. Perform relay test during commissioning. Voer relaistest uit tijdens inbedrijfstelling.	Kein Test Aucun test Nessun test No test Geen test	0	28		*
	7804	I	Fühlertemperatur BX1 Température sonde BX1 Temperatura sonda BX1 Sensor temp BX1 Opnemertemperatuur BX1	Pufferspeicherfühler B4 Sonde de ballon tamp. B4 Sonda temp. accum. B4 Buffer storage tank sensor B4 Voeler buffervat B4	-	-28	350	°C	Wert Indication Indicazione valuation waarde
	7805	I	Fühlertemperatur BX2 Température sonde BX2 Temperatura sonda BX2 Sensor temp BX2 Opnemertemperatuur BX2	Pufferspeicherfühler B41 Sonde de ballon tamp. B41 Sonda temp. accum. B41 Buffer storage tank sensor B41 Voeler buffervat B41	-	-28	350	°C	Wert Indication Indicazione valuation waarde
	7806	I	Fühlertemperatur BX3 Température sonde BX3 Temperatura sonda BX3 Sensor temp BX Opnemertemperatuur BX3	Schienenvorlauffühler B10 Sonde de temp. départ du rail B10 Sonda termica mandata esterna B10 Header supply line sensor B10 Aanvoertemp opnemer B10	-	-28	350	°C	Wert Indication Indicazione valuation waarde
	7812	I	Fühlertemperatur BX9 Température sonde BX9 Temperatura sonda BX9 Sensor temp BX9 Opnemertemperatuur BX9	Aussenfühler B9 Sonde extérieure B9 Sonda esterna B9 Outside sensor B9 Buitenvoeler B9	-	-28	350	°C	Wert Indication Indicazione valuation waarde
	7814	I	Fühlertemperatur BX11 Température sonde BX11 Temperatura sonda BX11 Sensor temp BX11 Opnemertemperatuur BX11	Vorlauffühler B1 Sonde de départ B1 Sonda mandata B1 Flow sensor B1 vertrekvoeler B1	-	-28	350	°C	Wert Indication Indicazione valuation waarde
Diagnose Erzeuger Diagnostic générateur Diagnostica gener. di calore diagnostics source Diagnose warmteopwekking	8410	E	Rücklauftemperatur WP Température retour chauffage P.A.C Temperatura ritorno T.P Return temperature HP Retour temperatuur WP	Rücklauffühler WP B71 Sonde de retour WP B71 Sonda ritorno T.P. B71 Return sensor HP B71 Retourvoeler WP B71	-	0	140	°C	Wert Indication Indicazione valuation waarde
	8412	E	Vorlauftemperatur WP Temp. départ P.A.C Temperatura di mandata T.P Temperatur of départure HP Aanvoertemperatuur WP	Vorlauffühler WP B21 Sonde de départ P.A.C B21 Sonda mandata T.P B21 Flow sensor HP B21 vertrek voeler WP B21	-	0	140	°C	Wert Indication Indicazione valuation waarde
Zeitprogramm Heizkreis 1 Prog horaire circuit chauff 1 Programma orario circuito di riscaldamento 1 Heating circuit 1 timer program Klokprog. verw. groep 1	500	E	Vorwahl Préselection Preselezione Default Voorselectie		Mo-So Lun-Dim Lu-Do Mo-su ma-zo				*
	501	E	1. Phase Ein 1ère phase EN 1° periodo On First phase on 1e fase AAN		06:00	00:00	24:00	hh:mm	*
	502	E	1. Phase Aus 1ère phase Hors 1° periodo Off First phase off 1e fase UIT		22:00	00:00	24:00	hh:mm	*

Menü Menue Menu Menu Menu	RVS61.843 ZNR	Ebene Niveau Livello Level Niveau	Funktion Fonction Funzione Function Functie	Standardwert Valeur standard Valore standard Standard setting Standaard instelling	Min. Min. Min. min. min.	Max. Max. Max. max. max.	Einheit Unité Unità Unit Eenheid	Aenderung Modification Modifica Modification Wijziging
Heizkreis 1 Circuit de chauffage 1 Circuito riscaldamento 1 Heating circuit 1 Verwarmingscircuit 1	710	E	Komfortsollwert Consigne confort Setpoint comfort Comfort setpoint Gewenste wrde comfort	20	BZ 712	35	°C	*
	712	E	Reduziertsollwert Consigne réduit Temperatura ridotta Setback setting Gewenste wrde gereduceerd	16	BZ 714	BZ 710	°C	*
	714	E	Frostschutzsollwert Consigne hors-gel Setpoint protezione antigelo Freeze protection setpoint Gewenste wrde vorst	10	4	BZ 712	°C	*
	720	E	Kennlinie Steilheit Pente de la courbe Ripidità curva caratteristica Curve slope Steilheid stooklijn	0,6	0,1	4		*
	730	E	Sommer-/Winterheizgrenze Limite chauffe été/hiver Valore limite estate/inverno Summer/winter heating limit Zomer/Winter verw grens	20	8	30	°C	*
	740	I	Vorlaufsollwert Minimum Minimum consigne de départ Setpoint di mandata minima Minimum supply setpoint Min gewenste aanvoertemp	20	8	BZ 741	°C	*
	741	I	Vorlaufsollwert Maximum Maximum consigne de départ Setpoint di mandata massima Maximum supply setpoint Max gewenste aanvoertemp	50	BZ 740	95	°C	*
	850	I	Estrich-Funktion Fonction 'Séchage contrôlé' Ottimizzazione all'accensione massima Floor curing function Vloerfunctie	Aus Arrét Disinserito OFF Uit	0	5		Bei Bedarf ein Si nécessaire Se necessario If necessary indien nodig
Ergänzungen Suppléments Aggiunte Supplements Uitbreidingen								

a	Verw-E-Heizst/Par.963/4-Punkt.	08.04.2025	bm	Gez. Dess.	18.12.2024	bm	elco	Type	AEROTOP SPK 16/20	= Anlage: =P	+ Ort:
b	Opt. PV/ S0 hinzu/Volumenst.	21.10.2025	bm								Blatt/Page 23
c				Gepr. Contr.	16.01.2025	scd		Bez./Des.1	Parameterliste	Schema/Draw W02.1.0381	
d											Total Bl./Pg 31
Zustand	Aenderung/Modific.	Datum	Name		Datum	Name		Bez./Des.2			

Menü Menue Menu Menu Menu	RVS61.843 ZNR	Ebene Niveau Livello Level Niveau	Funktion Fonction Funzione Function Functie	Standardwert Valeur standard Valore standard Standard setting Standaard instelling	Min. Min. Min. min. min.	Max. Max. Max. max. max.	Einheit Unité Unità Unit Eenheid	Aenderung Modification Modifica Modification Wijziging
Kühlkreis 1 Circuit de refroidissement 1 Circuito di raffreddamento 1 Cooling circuit 1 Koelcircuit 1	901	E	Betriebsart Régime Modo operativo Operating mode Bedrijfsmodus	Schutzbetrieb Mode protection Modalità protezione Security Mode Beveiligingsbedrijf	0	3		*
	902	E	Komfortsollwert Consigne confort Setpoint comfort Comfort setpoint Gewenste wrde comfort	22	BZ 905	BZ 903	°C	*
	903	E	Reduziertsollwert Consigne réduit Temperatura ridotta Setback setting Gewenste wrde gereduceerd	24	5	40	°C	*
	908	I	Vorlaufsollwert bei TA 25°C Consigne de départ chez TA 25°C Setpoint di mandata a TA 25°C Supply line set point forTA 25°C Gew aanv temp bij TA 25 C Nicht <18°C Pas <18°C Non <18°C Not <18°C Niet <18°C	20	6	35	°C	*
	909	I	Vorlaufsollwert bei TA 35°C Consigne de départ chez TA 35°C Setpoint di mandata a TA 35°C Supply line set point for TA 35°C Gew aanv temp bij TA 35 C Nicht <18°C Pas <18°C Non <18°C Not <18°C Niet <18°C	20	6	35	°C	*
	912	I	Kühlgrenze bei TA Temp ext limite pour refroidissement Limite del raffreddamento in TA (Temp. esterna) cooling limit TA Koelgrens bij BT	22	8	35	°C	*
	913	I	Sperrdauer Heiz-/Kühlende Durée blocage ap chau/rafr Tempo blocco fine risc/raff Lock time at end heat/cool Blok tijd bij einde verw/koel	8	8	100	h	*
	920	F	Sommerkomp Sollwertanhebung KK1 Compensation été max CC1 Aumento Punto di funzionamento compensazione estiva HC1 Summer comp setpoint increase CC1 Zomercompensatie gewenste waarde verhoging HCS1	2	--- / 1	10	°C	---
	923	F	Vorlaufsollwert Min TA 25°C Temp départ min à temp ext 25°C Punto di funzionamento temperatura di mandata min a TA 25°C flow setpoint boost min TA 25°C Min gew aanv bij BT 25 C	18	6	35	°C	18
	924	F	Vorlaufsollwert Min TA 35°C Temp départ min à temp ext 35°C Punto di funzionamento temperatura di mandata min a TA 35°C flow setpoint boost min TA 35°C Min gew aanv bij BT 35 C	18	6	35	°C	18
Ergänzungen Suppléments Aggiunte Supplements Uitbreidingen								

a	Verw-E-Heizst/Par.963/4-Punkt.	08.04.2025	bm	Gez. Dess.	18.12.2024	bm	
b	Opt. PV/ S0 hinzu/Volumenst.	21.10.2025	bm				
c				Gepr. Contr.	16.01.2025	scd	
d							
Zustand	Aenderung/Modific.	Datum	Name		Datum	Name	

elco

Type	AEROTOP SPK 16/20	= Anlage: =P	+ Ort:
Bez./Des.1	Parameterliste	Schema/Draw W02.1.0381	Blatt/Page 24
Bez./Des.2			Total Bl./Pg 31

Menü Menue Menu Menu Menu	RVS61.843 ZNR	Ebene Niveau Livello Level Niveau	Funktion Fonction Funzione Function Functie	Standardwert Valeur standard Valore standard Standard setting Standaard instelling	Min. Min. Min. min. min.	Max. Max. Max. max. max.	Einheit Unité Unità Unit Eenheid	Aenderung Modification Modifica Modification Wijziging
Wärmepumpe Pompe à chaleur Pompa di calore Heat pump warmtepomp	2880	I	Verwendung Elektro-Vorlauf Utilisation de flux électrique Utilizzo di flusso elettrico application electro-advance Toepassing EL-aanv	Ergänzungsbetrieb HK+TWW Appoint PAC à CC + ECS Funzion. complem. HP+ACS Complem operation HC+DHW Aanvullend bedrijf VG+Tapw	1	7		Ev. mit Endkunde besprechen Discuter ev. avec client finale Ev. discutere degli utenti final Discuss with end user if necessary Eventueel met eindgebruiker bespreken
	2884	I	Freigabe Elektro-Vorlauf unter TA Libé élec-départ sous T°ext Cons. flusso el.sotto T.ext Release el flow below OT Vrijg EL aanv onder Tbui	-7	-30	30	°C	Ev. mit Endkunde besprechen Discuter ev. avec client finale Ev. discutere degli utenti final Discuss with end user if necessary Eventueel met eindgebruiker bespreken
Kaskade Cascade Cascata Cascade Cascade	3519	I	Freigabe Elektro-Vorlauf Libé élec- Cons. flusso el.sotto Release el flow Vrijg EL aanv	Ja Oui Si Yes Ja	0	1		*
Konfiguration Configuration Configurazione Configuration Configuratie	6212	I	Kontrollnummer Erzeuger 1 Num. contrôle gen. 1 N. di controllo gen. 1 Heat source 1 reference number controle nr warmtebron 1	0	0	199999		0
	6213	I	Kontrollnummer Erzeuger 2 Num. contrôle gen. 2 N. di controllo gen. 2 Heat source 2 reference number controle nr warmtebron 2	0	0	199999		68
	6215	I	Kontrollnummer Speicher Num. conrôle accumulateur N. di controllo accumulatore Storage tank reference number controle nr opslagtank	0	0	199999		100
	6217	I	Kontrollnummer Heizkreise Num. conrôle circ. chauf. N. di controllo circuiti risc. Heating circuit reference number controle nr verw groepen	0	0	199999		7
Ergänzungen Suppléments Aggiunte Supplements Uitbreidingen								

a	Verw-E-Heizst/Par.963/4-Punkt.	08.04.2025	bm	Gez. Dess.	18.12.2024	bm
b	Opt. PV/ S0 hinzu/Volumenst.	21.10.2025	bm			
c				Gepr. Contr.	16.01.2025	scd
d						
Zustand	Aenderung/Modific.	Datum	Name		Datum	Name

elco

Type: AEROTOP SPK 16/20

Bez./Des.1: Parameterliste

Bez./Des.2

= Anlage: =P

+ Ort:

Schema/Draw: W02.1.0381

Blatt/Page: 25

Total Bl./Pg: 31

Menü Menue Menu Menu Menu	RVS61.843 ZNR	Ebene Niveau Livello Level Niveau	Funktion Fonction Funzione Function Functie	Standardwert Valeur standard Valore standard Standard setting Standaard instelling	Min. Min. Min. min. min.	Max. Max. Max. max. max.	Einheit Unité Unità Unit Eenheid	Aenderung Modification Modifica Modification Wijziging
WP 2 Slave								
Bedieneinheit Unité de commande Unità di comando Operator interface Bedieneenheid	20	E	Sprache Langue Lingua Language Taal	Deutsch Allemand Tedesco German Duits				*
Konfiguration Configuration Configurazione Configuration Configuratie	5700	I	Voreinstellung Prégréglage Preselezione Default setting Voorinstelling	---	1	40		38
	5703	I	Voreinstellung 2 Prégréglage 2 Preselezione 2 Default setting 2 Voorinstelling 2	---	1	40		40
	6070	I	Funktion Ausgang UX1 Fonction sortie UX1 Funzione uscita UX1 Function exit UX1 Functie uitgang UX1 Parameter nicht ändern! Ne pas modifier les paramètres ! Non cambiare i parametri! Do not change parameters! Verander geen parameters!	Verdichtermodulation Modulation compresseur Modulazione termopompa compressor modulation compressor modulatie	0	35		Verdichtermodulation Modulation compresseur Modulazione termopompa compressor modulation compressor modulatie
	6200	I	Fühler speichern enrégistrer sondes registrare sonde Save sensor Opnemer opslaan	Nein Non No No Nee	0	1		Ja Oui Si Yes Ja
Konfiguration Configuration Configurazione Configuration Configuratie	6212	I	Kontrollnummer Erzeuger 1 Num. contrôle gen. 1 N. di controllo gen. 1 Heat source 1 reference number controle nr warmtebron 1	0	0	199999		0
	6213	I	Kontrollnummer Erzeuger 2 Num. contrôle gen. 2 N. di controllo gen. 2 Heat source 2 reference number controle nr warmtebron 2	0	0	199999		68
	6215	I	Kontrollnummer Speicher Num. conrôle accumulateur N. di controllo accumulatore Storage tank reference number controle nr opslagtank	0	0	199999		0
	6217	I	Kontrollnummer Heizkreise Num. conrôle circ. chauf. N. di controllo circuiti risc. Heating circuit reference number controle nr verw groepen	0	0	199999		0
Ergänzungen Suppléments Aggiunte Supplements Uitbreidingen								

a	Verw-E-Heizst/Par.963/4-Punkt.	08.04.2025	bm	Gez. Dess.	18.12.2024	bm	elco	Type AEROTOP SPK 16/20	= Anlage: =P	+ Ort:	Blatt/Page 26
b	Opt. PV/ S0 hinzu/Volumenst.	21.10.2025	bm								
c				Gepr. Contr.	16.01.2025	scd		Bez./Des.1 Parameterliste	Schema/Draw W02.1.0381		Total Bl./Pg 31
d											
Zustand	Aenderung/Modific.	Datum	Name		Datum	Name		Bez./Des.2			

Menü Menue Menu Menu Menu	RVS61.843 ZNR	Ebene Niveau Livello Level Niveau	Funktion Fonction Funzione Function Functie	Standardwert Valeur standard Valore standard Standard setting Standaard instelling	Min. Min. Min. min. min.	Max. Max. Max. max. max.	Einheit Unité Unità Unit Eenheid	Aenderung Modification Modifica Modification Wijziging

E = Endbenutzer, utilisateur finale, utilizattore finale, end user, eindgebruiker

I = Inbetriebssetzung, mise en service, messa in funzione, commissioning, inbedrijfstelling

F = Fachmann, Spécialist, Specialista, Specialist, Installateur

O = OEM

ZN = Zeilennummer, numéro de ligne, numero di riga, line number, lijn nummer

Die Einstellungen, welche individuell angepasst werden müssen sind mit * gekennzeichnet.
Les réglages qui doivent être adaptées individuellement sont marqués d'une croix (*).
I parametri che devono essere adattati individualmente sono indicati con *.
The settings that need to be individually adjusted are identified by an asterisk.
De instellingen die individueel aangepast moeten worden zijn aangeduid met een *

Ergänzungen
Suppléments
Aggiunte
Supplements
Uitbreidingen

a	Verw-E-Heizst/Par.963/4-Punkt.	08.04.2025	bm	Gez.	18.12.2024	bm
b	Opt. PV/ S0 hinzu/Volumenst.	21.10.2025	bm	Dess.		
c				Gepr.	16.01.2025	scd
d				Contr.		
Zustand	Aenderung/Modific.	Datum	Name		Datum	Name

elco

Type: AEROTOP SPK 16/20
Bez./Des.1: Parameterliste
Bez./Des.2:

= Anlage: =P
+ Ort:
Schema/Draw: W02.1.0381
Blatt/Page: 27
Total Bl./Pg: 31

Energiezähler Kaskade / Compteur d'énergie cascade / Contatore energia cascata / Energy meter cascade / Energie meter cascade
Zusätzliche Parameter / Paramètres supplémentaires / Parametri aggiuntivi / Additional parameters / Aanvullende parameters

Menü Menue Menu Menu Menu	RVS61.843 ZNR	Ebene Niveau Livello Level Niveau	Funktion Fonction Funzione Function Functie	Standardwert Valeur standard Valore standard Standard setting Standaard instelling	Min. Min. Min. min. min.	Max. Max. Max. max. max.	Einheit Unité Unità Unit Eenheid	Aenderung Modification Modifica Modification Wijziging
Parameter-Checkliste für Inbetriebnahme Check list paramétrage Check list parametri Parameter checklist for startup Parameter checklist voor opstart								
Achtung: Werte in Klammer ( ) nur aktivieren, wenn vorhanden Attention: Les valeurs entre parenthèses ( ) activer seulement si la est disponible Attienzione: Valori in parentesi ( ) attivare solo quando disponibile Attention: Activate values in parenthesis () only if present Opgepast: waarden tussen haakjes ( ) enkel activeren indien voorhanden								
Wärmepumpe mittels Betriebsarttaste in Standby schalten um unbeabsichtiges Anlaufen zu verhindern Pompe à chaleur par la touche de mode dans le mode de veille pour éviter tout démarrage accidentel Pompa di calore dal pulsante di modalità di interruttore di attesa per evitare accidentali start-up Heat pump by the mode button in standby switch to prevent accidental start-up Warmtepomp met de modusknop in stand-by om onbedoeld starten te voorkomen								
MASTER								
Konfiguration Configuration Configurazione Configuration Configuratie	5950	I	Funktion Eingang H1 Fonction entrée H1 Funzione ingresso H1 Input H1 function Functie ingang H1	BA-Umschaltung HK's+TWW	0	61		Impulszählung comptage d'impulsions Conteggio impulsi pulse counting pols tellen
Energiezähler Compteur d'énergie Contatore energia Energy meter Energie meter	3100	I	Impulszählung Ertrag Pulse efficacité de comptage Conteggio impulsi rendimento pulse counting yield puls telrendement	Keine Pas de Nessuna funzione None Geen	0	11		Mit Eingang H1 Avec entrée H1 Con entrata H1 With input H1 Met ingang H1
	3102	I	Impulseinheit Ertrag Unité d'impulsion efficacité Unità impulsi rendimento Pulse unit yield pulseenheid opbrengst	kWh	0	3		kWh
	3103	I	Impulswert Energie Zähler numérateur d'énergie de valeur d'impulsion numeratore di energia del valore dell'impulso Pulse value energy numerator pulswaarde energie teller Für EM340 = 1 Pour EM340 = 1 Per EM340 = 1 For EM340 = 1 voor EM340 = 1	1	1	1000		*
	3104	I	Impulswert Energie Nenner Dénominateur d'énergie de la valeur d'impulsion Denominatore di energia del valore dell'impulso Pulse value energy denominator Pulswaarde energie noemer Für EM340 = 1000 Pour EM340 = 1000 Per EM340 = 1000 For EM340 = 1000 voor EM340 = 1000	1000	0	1000		*
	3110	I	Abgegebene Wärme Chaleur dégagée Calore emesso Heat delivered Uitgestraalde warmte				kWh	Wert Indication Indicazione valuation waarde
	3113	I	Eingesetzte Energie Énergie utilisée Energia utilizzata Energy used Gebruikte energie				kWh	Wert Indication Indicazione valuation waarde

a	Verw-E-Heizst/Par.963/4-Punkt.	08.04.2025	bm	Gez.	18.12.2024	bm
b	Opt. PV/ S0 hinzu/Volumenst.	21.10.2025	bm	Dess.		
c				Gepr.	16.01.2025	scd
d				Contr.		
Zustand	Aenderung/Modific.	Datum	Name		Datum	Name

elco

Type	AEROTOP SPK 16/20	= Anlage: =ZA	+ Ort:
Bez./Des.1	Zusätzliche Parameter	Schema/Draw	W02.1.0381
Bez./Des.2	Energiezähler		

Blatt/Page 28
Total Bl./Pg 31

Energiezähler Kaskade / Compteur d'énergie cascade / Contatore energia cascata / Energy meter cascade / Energie meter cascade
Zusätzliche Parameter / Paramètres supplémentaires / Parametri aggiuntivi / Additional parameters / Aanvullende parameters

Menü Menue Menu Menu Menu	RVS61.843 ZNR	Ebene Niveau Livello Level Niveau	Funktion Fonction Funzione Function Functie	Standardwert Valeur standard Valore standard Standard setting Standaard instelling	Min. Min. Min. min. min.	Max. Max. Max. max. max.	Einheit Unité Unità Unit Eenheid	Aenderung Modification Modifica Modification Wijziging
Energiezähler Compteur d'énergie Contatore energia Energy meter Energie meter	3116	I	Arbeitszahl Facteur de performance Fattore di prestazione Performance factor Prestatiefactor					Wert Indication Indicazione valuation waarde
Diagnose Erzeuger Diagnostic générateur Diagnostica gener. di calore diagnostics source Diagnose warmteopwekking	8395	F	Wärmeabgabe Rendement calorifique Uscita di calore Heat output Warmteafgifte		0	999,9	kW	Wert Indication Indicazione valuation waarde
	8397	F	Leistungsaufnahme Puissance consommée Potenza elettrica Power consumption Vermogensopname		0	999,9	kW	Wert Indication Indicazione valuation waarde
	8398	F	Leistungszahl Coefficient de performance Coefficiente di prestazione Coefficient of performance Prestatiecoëfficiënt		0	20		Wert Indication Indicazione valuation waarde
SLAVE								
Konfiguration Configuration Configurazione Configuration Configuratie	5950	I	Funktion Eingang H1 Fonction entrée H1 Funzione ingresso H1 Input H1 function Functie ingang H1	BA-Umschaltung HK's+TWW				Impulszählung comptage d'impulsions Conteggio impulsi pulse counting pols tellen
Energiezähler Compteur d'énergie Contatore energia Energy meter Energie meter	3100	I	Impulszählung Ertrag Pulse efficacité de comptage Conteggio impulsi rendimento pulse counting yield puls telrendement	Keine Pas de Nessuna funzione None Geen	0	11		Mit Eingang H1 Avec entrée H1 Con entrata H1 With input H1 Met ingang H1
	3102	I	Impulseinheit Ertrag Unité d'impulsion efficacité Unità impulsi rendimento Pulse unit yield pulseenheid opbrengst	kWh	0	3		kWh
	3103	I	Impulswert Energie Zähler numérateur d'énergie de valeur d'impulsion numeratore di energia del valore dell'impulso Pulse value energy numerator pulswaarde energie teller	1	1	1000		*
	3104	I	Impulswert Energie Nenner Dénominateur d'énergie de la valeur d'impulsion Denominatore di energia del valore dell'impulso Pulse value energy denominator Pulswaarde energie noemer	1000	0	1000		*
	3110	I	Abgegebene Wärme Chaleur dégagée Calore emesso Heat delivered Uitgestraalde warmte				kWh	Wert Indication Indicazione valuation waarde

a	Verw-E-Heizst/Par.963/4-Punkt.	08.04.2025	bm	Gez.	18.12.2024	bm
b	Opt. PV/ S0 hinzu/Volumenst.	21.10.2025	bm	Dess.		
c				Gepr.	16.01.2025	scd
d				Contr.		
Zustand	Aenderung/Modific.	Datum	Name		Datum	Name

elco

Type	AEROTOP SPK 16/20	= Anlage: =ZA	+ Ort:
Bez./Des.1	Zusätzliche Parameter	Schema/Draw	W02.1.0381
Bez./Des.2	Energiezähler		

Blatt/Page 29

Total Bl./Pg 31

Energiezähler Kaskade / Compteur d'énergie cascade / Contatore energia cascata / Energy meter cascade / Energie meter cascade
Zusätzliche Parameter / Paramètres supplémentaires / Parametri aggiuntivi / Additional parameters / Aanvullende parameters

Menü Menue Menu Menu Menu	RVS61.843 ZNR	Ebene Niveau Livello Level Niveau	Funktion Fonction Funzione Function Functie	Standardwert Valeur standard Valore standard Standard setting Standaard instelling	Min. Min. Min. min. min.	Max. Max. Max. max. max.	Einheit Unité Unità Unit Eenheid	Aenderung Modification Modifica Modification Wijziging
Energiezähler Compteur d'énergie Contatore energia Energy meter Energie meter	3113	I	Eingesetzte Energie Énergie utilisée Energia utilizzata Energy used Gebruikte energie				kWh	Wert Indication Indicazione valuation waarde
	3116	I	Arbeitszahl Facteur de performance Fattore di prestazione Performance factor Prestatiefactor					Wert Indication Indicazione valuation waarde
Diagnose Erzeuger Diagnostic générateur Diagnostica gener. di calore diagnostics source Diagnose warmteopwekking	8395	F	Wärmeabgabe Rendement calorifique Uscita di calore Heat output Warmteafgifte		0	999,9	kW	Wert Indication Indicazione valuation waarde
	8397	F	Leistungsaufnahme Puissance consommée Potenza elettrica Power consumption Vermogensopname		0	999,9	kW	Wert Indication Indicazione valuation waarde
	8398	F	Leistungszahl Coefficient de performance Coefficiente di prestazione Coefficient of performance Prestatiecoëfficiënt		0	20		

Option Photovoltaik / Option Photovoltaïque / Opzine Fotovoltaico / Photovoltaic Option / Photovoltaïque

Zusätzliche Parameter / Paramètres supplémentaires / Parametri aggiuntivi / Additional parameters / Aanvullende parameters

Menü Menue Menu Menu Menu	RVS61.843 ZNR	Ebene Niveau Livello Level Niveau	Funktion Fonction Funzione Function Functie	Standardwert Valeur standard Valore standard Standard setting Standaard instelling	Min. Min. Min. min. min.	Max. Max. Max. max. max.	Einheit Unité Unità Unit Eenheid	Aenderung Modification Modifica Modification Wijziging
Parameter-Checkliste für Inbetriebnahme Check list paramétrage Check list parametri Parameter checklist for startup Parameter checklist voor opstart								
Achtung: Werte in Klammer ( ) nur aktivieren, wenn vorhanden Attention: Les valeurs entre parenthèses ( ) activer seulement si la est disponible Attienzione: Valori in parentesi ( ) attivare solo quando disponibile Attention: Activate values in parenthesis () only if present Opgepast: waarden tussen haakjes ( ) enkel activeren indien voorhanden								
Wärmepumpe mittels Betriebsarttaste in Standby schalten um unbeabsichtiges Anlaufen zu verhindern Pompe à chaleur par la touche de mode dans le mode de veille pour éviter tout démarrage accidentel Pompa di calore dal pulsante di modalità di interruttore di attesa per evitare accidentali start-up Heat pump by the mode button in standby switch to prevent accidental start-up Warmtepomp met de modusknop in stand-by om onbedoeld starten te voorkomen								
Konfiguration Configuration Configurazione Configuration Configuratie	5814	F	Freigabe Verdichter Voltaic Activer le compresseur Voltaïque Abilita il compressore Voltaic Enable compressor Voltaic Schakel compressor Voltaic in	Ja Oui Si Yes Ja	0	1		*
	5815	F	Freigabe EH Vorlauf Voltaic Activer le débit de l'élément chauffant voltaïque Abilitazione del flusso dell'elemento riscaldante voltaico Release el imm flow voltaics Schakel verwarmingselement stroom voltaïsch in	Nein Non No No Nee	0	3		*
	5873	F	Freigabe K16 PV Sortie K16 PV Rilascia K16 PV Release K16 PV Laat K16 PV los	Nein Non No No Nee	0	1		*
	5990	F	Funktion Eingang EX6 Fonction entrée EX6 Funzione ingresso EX6 function EX6 Functie ingang EX6	Kein Aucun Nessuno None Geen	0	32		Photovoltaik E64 Photovoltaïque E64 Fotovoltaico E64 Photovoltaics E64 Fotovoltaïsche energie E64
Pufferspeicher Ballon tampon Accum. tampone Buffer storage tank Buffervat	4716	F	Sollwert PV Heizen Valeur théorique PV chauffer Valore prefisso PV riscaldare Theoretical value PV Heat Gewenste waarde PV Verwarming	55	8	95	°C	ohne Heizstab max. 60°C sans élément chauffant max 60°C senza elemento riscaldante massimo 60°C without heating element max. 60°C zonder verwarmingselement max. 60°C
	4718	F	Sollwert PV Kühlen Valeur théorique PV Refroidir Valore prefisso PV Raffreddamento Theoretical value PV Cooling Gewenste waarde PV Koelen	18	8	80	°C	min. 18°C

a	Verw-E-Heizst/Par.963/4-Punkt.	08.04.2025	bm	Gez.	18.12.2024	bm
b	Opt. PV/ S0 hinzu/Volumenst.	21.10.2025	bm	Dess.		
c				Gepr.	16.01.2025	scd
d				Contr.		
Zustand	Aenderung/Modific.	Datum	Name		Datum	Name

elco

Type	AEROTOP SPK 16/20	= Anlage: =ZB	+ Ort:
Bez./Des.1	Zusätzliche Parameter	Schema/Draw	W02.1.0381
Bez./Des.2	Option Photovoltaik		

Blatt/Page 31

Total Bl./Pg 31